2011

rack® system

Griffbereite Sicherheit

www.racksystem.it

Mit Stolz stellen wir Ihnen die neue Niederlassung der größten Verarbeitungsindustrie für Brandschutzartikel und -zubehör Italiens vor.

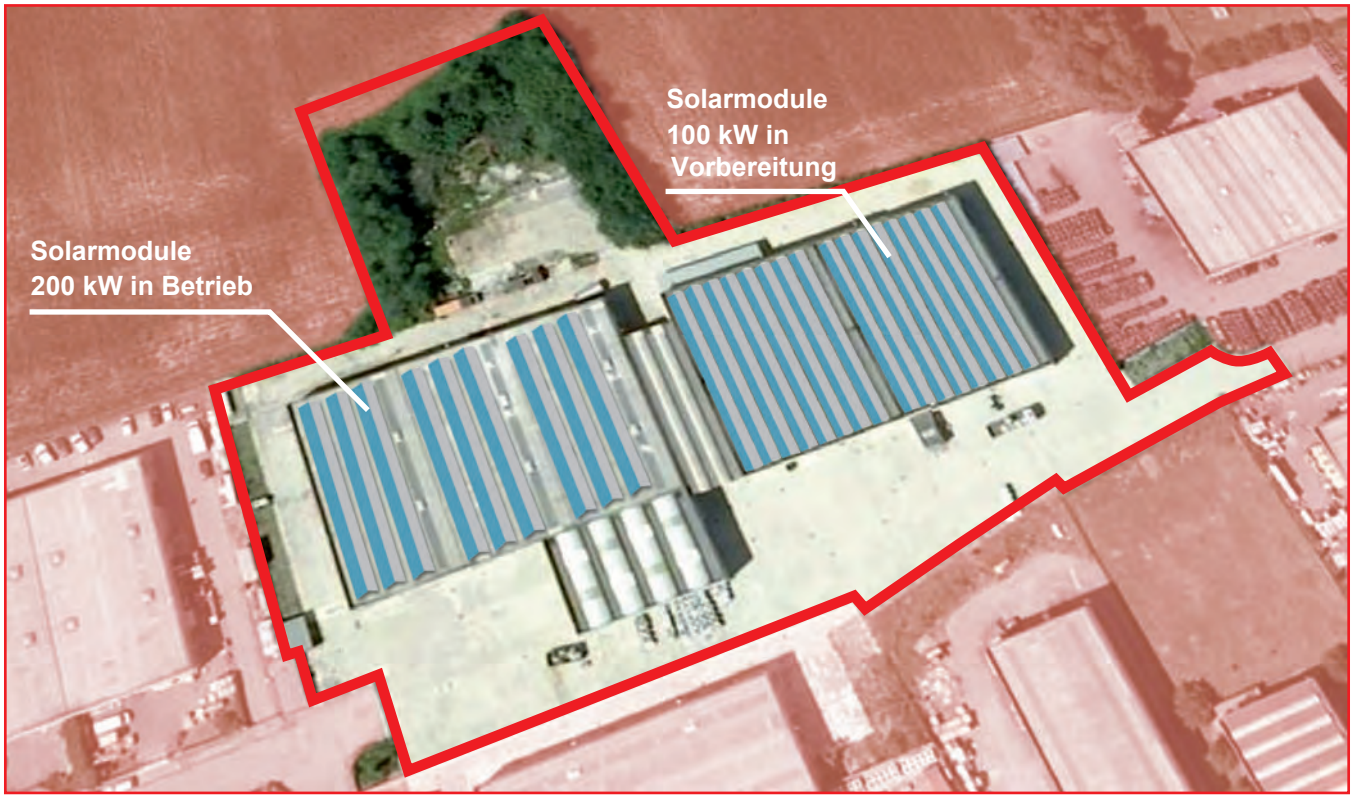

SCHEIBEN S. 1.9

- Scheiben Safe Crash S. 1.10
- Schutzscheibe Blindo Light S. 1.13
- Zubehör S. 1.14

SCHRÄNKE, KÄSTEN, RAHMEN UND ZUBEHÖR S. 2.15

- Aufputz UNI45 S. 2.18
- Hydrantenzubehör S. 2.20
- Serie Taurus und Blech S. 2.21
- Aufputz UNI70 S. 2.23
- Unterputz UNI45 S. 2.25
- Unterputz UNI70 S. 2.27
- Ständer S. 2.28
- Schränke Modular System S. 2.29
- Dokumentenkasten klein S. 2.33
- Dokumentenkasten groß S. 2.34
- Zubehör S. 2.35

FEUERLÖSCHER-SCHUTZBOXEN, FEUERLÖSCHER S. 3.37

- Kunststoff-Serie S. 3.40
- Blech-Serie S. 3.47
- Feuerlöscher-Ständer S. 3.50
- Pulverlöscher S. 3.53
- Nasslöscher S. 3.54
- Kohlendioxidlöscher S. 3.54
- Fahrbare Feuerlöscher S. 3.55
- Automatische Feuerlöscher S. 3.56
- Schutzhauben S. 3.56
- Set Dolphin S. 3.57

STRAHLROHRE, SCHLÄUCHE S. 4.59

- Schläuche UNI45 S. 4.62
- Schläuche UNI70 S. 4.63
- Strahlrohre S. 4.64

WARNUNG UND MELDUNG S. 5.67

- Akustische Alarme, rückstellbar S. 5.70

SCHUTZVORRICHTUNGEN S. 6.71

- Löschdecken S. 6.73
- Verschiedene Artikel S. 6.75

SICHERHEITSKENNZEICHNUNG S. 7.77

- Schilder S. 7.80

CE-SYSTEME S. 8.95

HYDRANTEN

- Serie PK S. 8.97
- Serie TSAEXPO2015 (Neuheit) S. 8.101
- Serie Testarossa S. 8.105
- Serie Taurus S. 8.108
- Serie CINK - CL - CLP S. 8.112

HASPELN

- Serie ANAKONDA C S. 8.115
- Serie ANAKONDA G S. 8.117

- Serie ANAKONDA C N S. 8.119
- Serie Taurus Magnum S. 8.120
- Serie Taurus Anakonda S. 8.124

Sets UNI 70

- Serie PK S. 8.128
- Serie EXPO S. 8.129
- Serie TSA S. 8.131
- Serie CL - CINK - CINX - CIRF S. 8.132

ARTIKEL STORZ S. 8.134

- Ventile und Zubehör S. 8.136

ANSCHLÜSSE, MOTORPUMPE, FITTINGS S. 9.137

- Motorpumpenanschlüsse S. 9.139
- Druckanschlüsse S. 9.140
- STORZ-Kupplungen S. 9.141
- Fittings S. 9.142
- Schränke und Rahmen für Motorpumpenanschlüsse S. 9.146

HYDRANTEN S. 10.147

- Überflurhydranten DN 50 und DN 70 nicht nach Norm UNI 14384/06 S. 10.149
- Überflurhydranten DN 80 und DN 100 nach Norm UNI 14384/06 S. 10.150
- Überflurhydranten “KAISER” S. 10.151
- Unterflurhydranten, Kappen und Standrohre S. 10.152
- Flanschenfußkrümmer und Bedienschlüssel S. 10.153
- Schieber S. 10.155
- Absperrklappen S. 10.156
- Flansche und Dichtungen S. 10.157
- Durchfluss- und Druckmesser S. 10.159

SPRINKLERS S. 11.161

- Sprinklerköpfe S. 11.164
- Düsen S. 11.168
- Sprinkleranlagen S. 11.170
- Verschiedene Artikel S. 11.172

Zertifizierungen S. 12.177

Lieferbedingungen S. 12.189

Unsere Marken:

Wir arbeiten an weiteren Produkten und setzen uns weitere Ziele.
Wir wollen hoch hinaus!

Das Rack System Team

Hinweise zum Katalog

Die Gliederung und der Inhalt, sowie die enthaltenen Abbildungen, Fotos, Texte und Daten sind ausschließliches Eigentum der Ges. Rack System®. Die Wiedergabe ist deshalb, sowohl ganz als auch auszugsweise, ohne schriftliche Genehmigung der Ges. Rack System® S.r.l. verboten. Ebenfalls verboten ist die Speicherung auf allen magnetisch-optischen und optischen Datenträgern sowie per Mikrofilm. Wir behalten uns das Recht vor, die im vorliegenden Katalog aufgeführten Texte, Daten, Abbildungen und Fotos jederzeit ohne Ankündigung zu ändern. Die in der vorliegenden Veröffentlichung enthaltenen Informationen sind, sowohl was die Auszüge aus Gesetzen und Bestimmungen als auch die Tabellen und Daten mit den technischen Eigenschaften unserer Produkte betrifft, unverbindlich. In jedem Fall entschuldigt sich die Ges. Rack System® und übernimmt keine Verantwortung für eventuelle Unrichtigkeiten, Ungenauigkeiten, für mögliche Fehler oder Auslassungen sowie für eventuelle aus dem Gebrauch der enthaltenen Informationen entstehenden Schäden.

Die Identifikation der Produkte

Die ersten zwei Zahlen des Strichcodes geben das Herkunftsland an, die nachfolgenden sieben Zahlen identifizieren den Code des Herstellers. Die letzten vier Zahlen identifizieren, zur Erleichterung der Kommunikation, den Produktcode.
Deshalb genügt es, bei der Bestellung die letzten vier Ziffern anzugeben.

Beisp. eines Barcodes:

WIE WIRKEN SICH TRANSPORT- UND LAGERKOSTEN AUS?

Rack System® hat sich über die Platzprobleme bei der Warenlagerung in Depots und über die hohen Transportkosten Gedanken gemacht.
Die Serien der Schränke modular system® und die Kasten aller PK-Versionen können in praktische Bausätze zerlegt geliefert werden, wodurch die Größe der Verpackung und die Transportkosten um über 60% reduziert werden.
Die Montage der Kasten ist einfach und intuitiv. Allen Produkten ist in der Verpackung die komplette Dokumentation mit Gebrauchsanweisungen, technischen Tabellen und in zerlegter Anordnung dargestellten Abbildungen beigelegt.
Die in Kartonschachteln verpackten Produkte sind entsprechend geschützt, sodass mögliche Transportschäden vermieden werden können.
Produkte, die nicht als Montagesätze erhältlich sind, wurden so konzipiert, dass man sie stapeln und aufeinander legen kann, stets in der Absicht, Platz und Transportkosten zu sparen.

SAFE CRASH®

Die einzige nach EN 671/2 zertifizierte Scheibe für Kästen

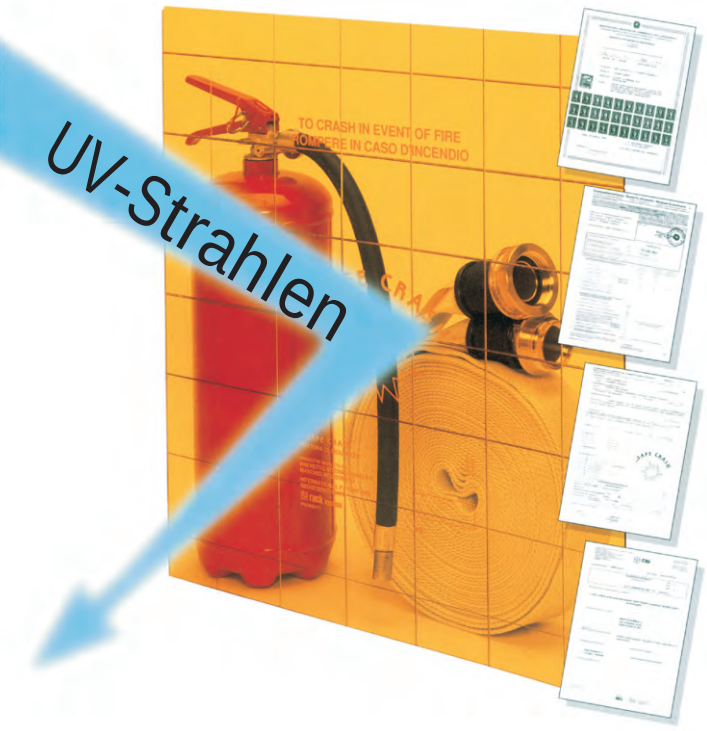

racksystem®
Sicurezza a portata di mano

Safe Crash® Scheibe

Safe Crash® ist europaweit die einzige nach EN 671/2 zertifizierte Sicherheitsscheibe mit Bruchrillen.

Das Material ist eine **Blindo Light®** genannte Mischung, die für UV-Strahlen undurchdringlich ist und mit exklusiver Lizenz der **Rack System** hergestellt wird; Rack System hat das Material entwickelt, das Patent angemeldet und die Marke in Europa und in den U.S.A. eingetragen.

Die Funktionsweise der Scheibe entspricht dem Prinzip der Bruchvorbereitung durch eine mechanische Materialabtragung an den horizontalen und vertikalen Linien, welche die Bruchrillen entstehen lässt.

Die **Transparenz** der Scheibe Safe Crash® gewährleistet, wie in der Vergangenheit das Glas, die visuelle Kontrolle des Kasteninhalts, ohne notwendigerweise das Siegel zu entfernen und den Kasten zu öffnen.

Dass die Scheibe Safe Crash® insbesondere in einem Moment der Panik zerbrochen werden kann, ohne dem Benutzer ernsthafte Schäden zuzufügen, ist eine weitere Garantie für unverzügliches Handeln, besonders bei Kasten mit Innengriff Easy Break.

Die Scheiben Safe Crash® sind, vor allem an Kästen der Serie PK, auch bei zufälligen Stößen eine Sicherheitsgarantie; insbesondere in schulischen und stark frequentierten Bereichen, was für die hervorragende Leistung im **aktiven** und **passiven Schutz** ausschlaggebend ist.

Letztens Zeit sind auf dem Markt Scheiben aus verschiedenen Kunststoffen ohne oder mit falscher Ritzspur (vorgetäuscht) aufgetaucht. Diese Ritzspuren sind nichts anderes als in die Scheibe gepresste Vertiefungen, welche in keiner Weise für das Bruchverhalten ausschlaggebend sind.

Durch die spezielle Formel Blindo Light® zerbricht die Scheibe Safe Crash® auch bei außerhalb der **Bruchrillen** liegendem Bruch senkrecht zur Oberfläche (*Keksbruch*).

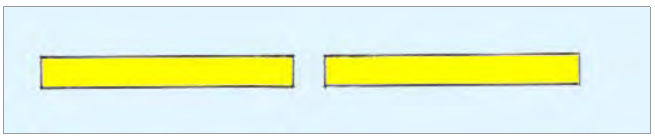

Gewöhnliche Kunststoffe sowie Glas zerbrechen hingegen schräg zur Oberfläche (Rasiererbruch).

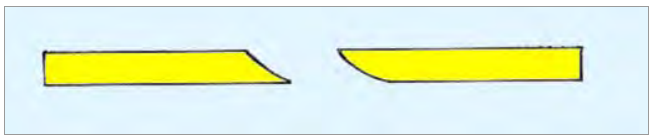

Die Scheibe Safe Crash® mit ihren Ritzspuren zerbricht unvermeidbar entlang der Bruchrillen. An den gepressten Vertiefungen der anderen Scheiben nimmt der Bruch wahrscheinlich seinen Ausgang, aber sicherlich folgt er nicht dem Lauf der Vertiefungen, sondern erfolgt vollkommen zufällig.

Außerdem ist zu bedenken, dass man, um sie zu zerbrechen, eine elastische Bewegung erzeugen muss, die eine sehr gefährliche Rückprallphase bewirkt, wodurch sie noch gefährlicher sind als das alte Glas.

Wie Safe Crash® gibt es nur Safe Crash®!

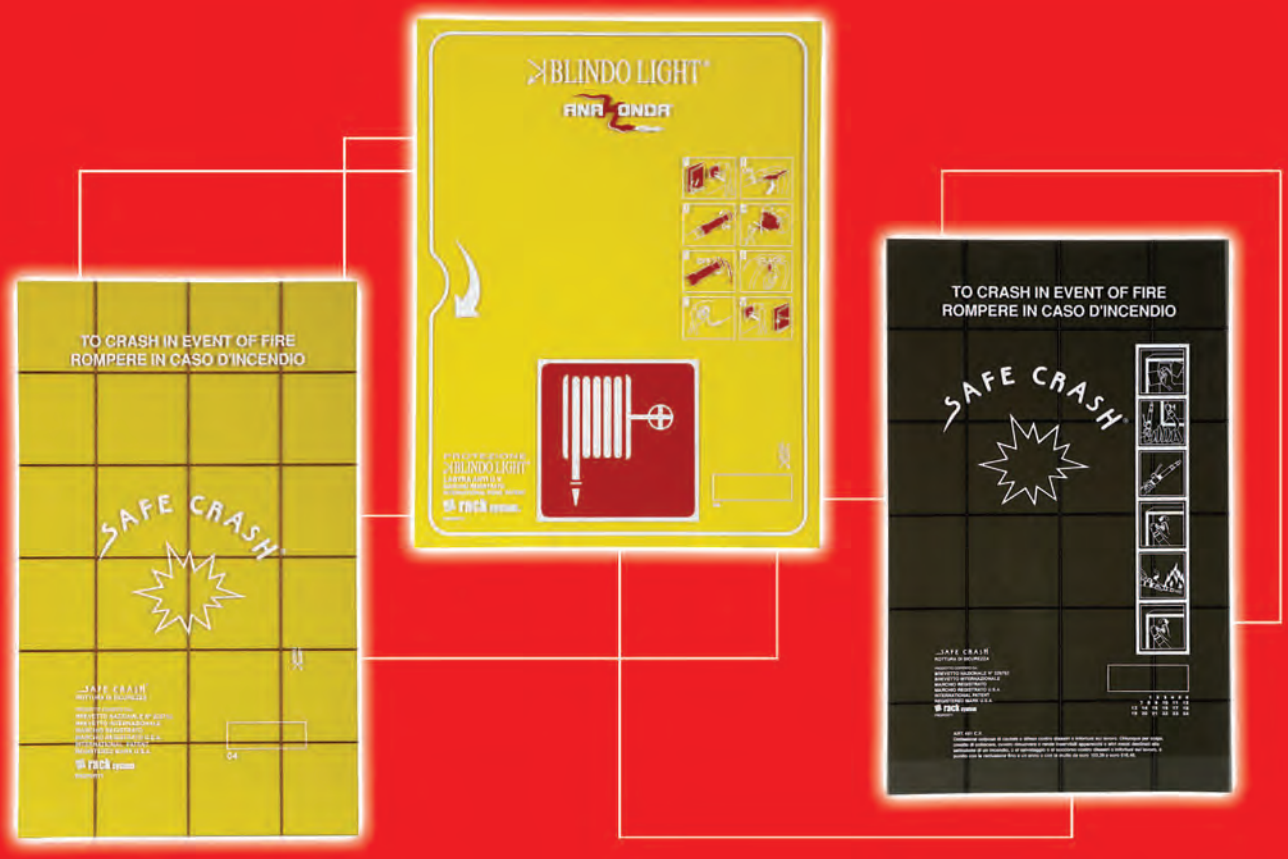

Scheiben

rack® system

www.racksystem.it

Rack System hat Safe Crash erfunden und patentiert.
Die transparente Schutzscheibe mit Sollbruchstelle, die gefahrlos bricht und vor Schäden durch UV-Strahlung schützt.

Die Besonderheit dieses Materials in Bezug auf den Widerstand gegen äußere Einflüsse und Korrosion ist Blindo Light, internationales Patent von Rack System.
Auf der Basis von Blindo Light, mit der Zugabe von elastischen Zusätzen und besonderen Pigmenten, stellen wir auch unsere modernen Behälter und Kästen her.

Die einzige nach EN671/1-671/2 Punkte 8.1, 9.1, 9.2 - UNI5867-75 zertifizierte Scheibe, auch als Zubehör.

DAS PRODUKT AUS BLINDO LIGHT, DAS TRASPARENZ, SICHERHEIT UND SCHUTZ BIETET.

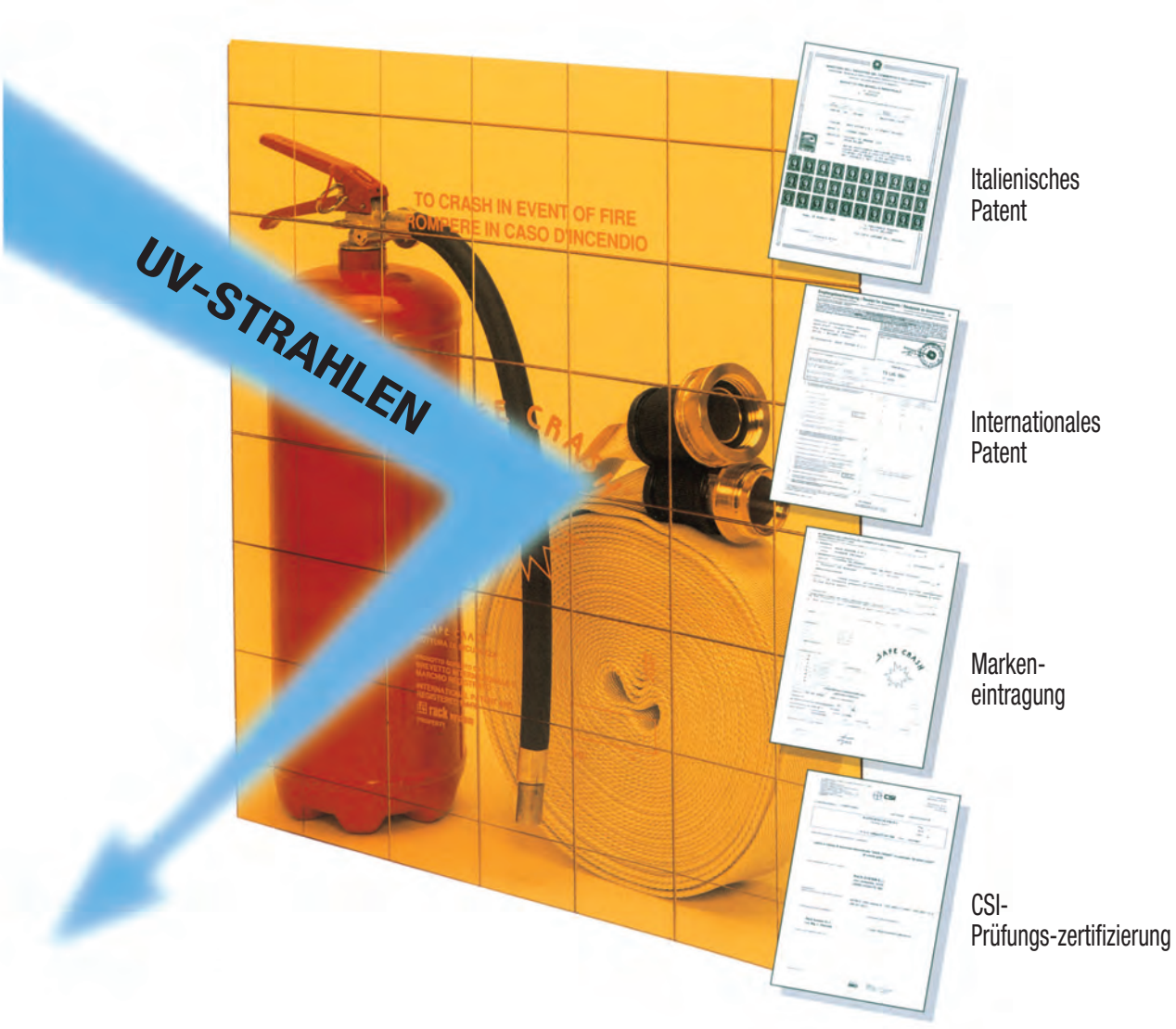

ERMÖGLICHT DIE VISUELLE KONTROLLE DER GERÄTE, BRICHT GEFAHRLOS UND SCHÜTZT VOR SCHÄDEN DURCH UV-STRAHLUNG

SCHEIBE SAFE CRASH

Scheibe safe crash anti-UV mit Siebdruck. EN 671/2 zertifiziert. (Europäisches Patent)

Beispiel Siebdruck STD

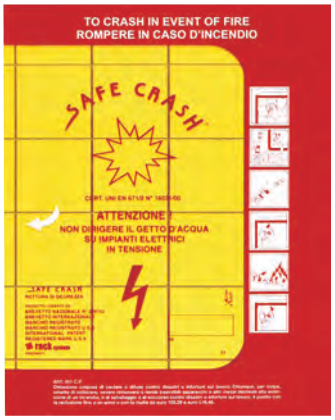

Beispiel Siebdruck new look

Barcode	Beschreibung	Maße	Preis
8 032621 830348	Scheibe Safe Crash für uns. Kästen CL45E - CI45E	292x500	€ 15,00
8 032621 830348	Scheibe Safe Crash für uns. Kasten CLP45	295x535	€ 15,40
8 032621 830348	Scheibe Safe Crash für uns. Kasten CL45I	330x530	€ 16,50
8 032621 830348	Scheibe Safe Crash für uns. Kästen CL70E - CI70E	422x570	€ 21,60
8 032621 830348	Scheibe Safe Crash für uns. Kasten CL70I	385x535	€ 18,70
8 032621 830348	Scheibe Safe Crash für uns. Kasten Testa Rossa UNI 45	328x535	€ 16,60
8 032621 830348	Scheibe Safe Crash für uns. Kasten Testa Rossa UNI 70	425x575	€ 21,60
8 032621 830348	Scheibe Safe Crash für Kasten CLAM2	440x500	€ 19,80
8 032621 830348	Scheibe Safe Crash für Kasten CLAM3	745x500	€ 30,60
8 032621 830348	Scheibe Safe Crash für Kasten PK45 und Rahmen Normokit UNI45	330x404	€ 15,20
8 032621 830348	Scheibe Safe Crash für Kasten PK70 und Rahmen Normokit UNI70	389x506	€ 20,00
8 032621 830225	Scheibe Safe Crash für uns. Kästen CSL2460 - CIX 2460	240x515	€ 13,30
8 032621 830249	Scheibe Safe Crash für uns. Kästen CSL5912 - CIX 5912	240x715	€ 16,40
8 032621 830348	Scheibe Safe Crash für uns. Kasten EXPO45	180x310	€ 8,00
8 032621 830348	Scheibe Safe Crash für uns. Kasten EXPO70	243x375	€ 10,70
8 032621 830270	Scheibe Safe Crash für uns. Kasten CC	110x110	€ 2,10
8 032621 830348	Scheibe Safe Crash	116x119	€ 2,40
8 032621 830348	Scheibe Safe Crash	150x810	€ 13,30
8 032621 830348	Scheibe Safe Crash	210x530	€ 11,90
8 032621 830348	Scheibe Safe Crash	250x670	€ 16,90
8 032621 830348	Scheibe Safe Crash	250x770	€ 17,50
8 032621 830348	Scheibe Safe Crash	290x500	€ 14,80
8 032621 830348	Scheibe Safe Crash für uns. Kasten TM45	258x355	€ 10,70

Barcode	Beschreibung	Maße	Preis
8 032621 830348	Scheibe Safe Crash	292x495	€ 14,80
8 032621 830348	Scheibe Safe Crash	300x524	€ 15,80
8 032621 830348	Scheibe Safe Crash	306x530	€ 15,80
8 032621 830348	Scheibe Safe Crash	336x545	€ 16,90
8 032621 830348	Scheibe Safe Crash	340x515	€ 16,40
8 032621 830348	Scheibe Safe Crash	345x545	€ 17,50
8 032621 830348	Scheibe Safe Crash	347x535	€ 17,50
8 032621 830348	Scheibe Safe Crash	350x527	€ 17,50
8 032621 830348	Scheibe Safe Crash	380x524	€ 18,20
8 032621 830348	Scheibe Safe Crash	388x524	€ 18,20
8 032621 830348	Scheibe Safe Crash	415x560	€ 21,00
8 032621 830348	Scheibe Safe Crash	420x570	€ 21,60
8 032621 830348	Scheibe Safe Crash	550x810	€ 35,70
8 032621 830348	Scheibe Safe Crash	610x610	€ 30,60
8 032621 830348	Scheibe Safe Crash	620x670	€ 33,80
8 032621 830348	Scheibe Safe Crash	635x580	€ 30,60

Beispiel Siebdruck STD

Beispiel Siebdruck Brandschutzausrüstung

SCHEIBE SAFE CRASH RAUCHFARBEN

Scheibe Safe Crash rauchfarben mit Siebdruck. (Europäisches Patent) EN 671/2 zert.

Barcode	Beschreibung	Maße	Preis
8 032621 837231	Scheibe Safe Crash rauchfarben für uns. Kästen CL45E - CI45E	292x500	€ 14,80
8 032621 837231	Scheibe Safe Crash rauchfarben für uns. Kästen CL45E - CI45E	295x535	€ 15,40
8 032621 837231	Scheibe Safe Crash rauchfarben für uns. Kasten CL45I	330x530	€ 16,50
8 032621 837231	Scheibe Safe Crash rauchfarben für uns. Kästen CL70E - CI70E	422x570	€ 21,60
8 032621 837231	Scheibe Safe Crash rauchfarben für uns. Kasten CL70 I	385x530	€ 18,70
8 032621 837231	Scheibe Safe Crash rauchfarben für uns. Kasten Testa Rossa UNI 45	328x535	€ 16,60
8 032621 837231	Scheibe Safe Crash rauchfarben für uns. Kasten Testa Rossa UNI 70	425x575	€ 21,60
8 032621 837231	Scheibe Safe Crash rauchfarben für Kasten CLAM2	440x500	€ 19,70
8 032621 837231	Scheibe Safe Crash rauchfarben für Kasten CLAM3	745x500	€ 30,60
8 032621 837231	Scheibe Safe Crash rauchfarben für uns. Kästen CSL2460 - CIX 2460	240x515	€ 13,30
8 032621 837231	Scheibe Safe Crash rauchfarben für uns. Kästen CSL5912 - CIX5912	240x715	€ 16,40
8 032621 837231	Scheibe Safe Crash rauchfarben für Kasten CC	110x110	€ 2,10
8 032621 837231	Scheibe Safe Crash rauchfarben Hydrantenkasten UNI45 PK – Rahmen Normokit UNI45	330x404	€ 15,10
8 032621 837231	Scheibe Safe Crash rauchfarben Hydrantenkasten UNI70 PK – Rahmen Normokit UNI70	389x506	€ 19,90
8 032621 837231	Scheibe Safe Crash für uns. Kasten EXPO45	180x310	€ 8,00
8 032621 837231	Scheibe Safe Crash für uns. Kasten EXPO70	243x375	€ 10,70

SCHEIBE SAFE CRASH

Scheibe Safe Crash anti-UV mit Siebdruck. EN 671/2 zertifiziert. (Europäisches Patent)

Barcode	Beschreibung	Maße	Preis
8 032621 830348	Scheibe Safe Crash für Kasten TSA 45	328x535	€ 16,60
8 032621 830348	Scheibe Safe Crash für Kasten TSA 70	425x575	€ 19,90

SCHUTZSCHEIBE BLINDO LIGHT

Bruchfeste Scheibe, anti-UV, mit Siebdruck.

Barcode	Beschreibung	Maße	Preis
8 032621 830423	Schutzscheibe Blindo Light (für uns. Kästen CL45E - CI45E)	292x495	€ 13,30
8 032621 830423	Schutzscheibe Blindo Light (für uns. Kästen CL45E - CI45E)	295x535	€ 12,90
8 032621 830423	Schutzscheibe Blindo Light (für uns. Kasten CL45I)	330x530	€ 14,20
8 032621 830423	Schutzscheibe Blindo Light (für uns. Kästen CL70E - CI70E)	422x570	€ 18,50
8 032621 830423	Schutzscheibe Blindo Light (für uns. Kasten CL70I)	385x530	€ 16,00
8 032621 830423	Schutzscheibe Blindo Light (für uns. Kasten Testa Rossa UNI 45)	328x535	€ 14,30
8 032621 830423	Schutzscheibe Blindo Light (für uns. Kasten Testa Rossa UN 70)	425x575	€ 18,50
8 032621 830423	Schutzscheibe Blindo Light (für uns. Kasten CLAM2)	440x500	€ 17,10
8 032621 830423	Schutzscheibe Blindo Light (für uns. Kasten CLAM3)	745x500	€ 26,40
8 032621 830423	Schutzscheibe Blindo Light (für uns. Kästen CSL2460 - CIX2460)	240x515	€ 11,50
8 032621 830423	Schutzscheibe Blindo Light (für uns. Kästen CSL5912 - CIX5912)	240x715	€ 14,20
8 032621 830423	Schutzscheibe Blindo Light (für Kasten CC)	110x110	€ 1,90
8 032621 830423	Schutzscheibe Blindo Light Hydrantenkasten UNI45 PK - Telaio Normokit UNI45	330x404	€ 13,00
8 032621 830423	Schutzscheibe Blindo Light Hydrantenkasten UNI70 PK - Rahmen Normokit UNI70	389x506	€ 17,20
8 032621 830423	Schutzscheibe Blindo Light für uns. Kasten EXP045	180x310	€ 8,00
8 032621 830423	Schutzscheibe Blindo Light für uns. Kasten EXP070	243x375	€ 10,70

BRUCHFESTE SCHEIBE

Bruchfeste Scheibe, rauchfarben mit Siebdruck.

Barcode	Beschreibung	Maße	Preis
8 032621 830423	Bruchfeste Scheibe, rauchfarben (für uns. Kästen CL45E - CI45E)	292x495	€ 13,30
8 032621 830423	Bruchfeste Scheibe, rauchfarben (für uns. Kästen CL45E - CI45E)	295x535	€ 12,90
8 032621 830423	Bruchfeste Scheibe, rauchfarben (für uns. Kasten CL45I)	330x530	€ 14,20
8 032621 830423	Bruchfeste Scheibe, rauchfarben (für uns. Kästen CL70E - CI70E)	422x570	€ 18,50
8 032621 830423	Bruchfeste Scheibe, rauchfarben (für uns. Kasten CL70I)	385x530	€ 16,00
8 032621 830423	Bruchfeste Scheibe, rauchfarben (für uns. Kasten Testa Rossa UNI 45)	328x535	€ 14,30
8 032621 830423	Bruchfeste Scheibe, rauchfarben (für uns. Kasten Testa Rossa UN 70)	425x575	€ 18,50
8 032621 830423	Bruchfeste Scheibe, rauchfarben (für uns. Kasten CLAM2)	440x500	€ 17,10
8 032621 830423	Bruchfeste Scheibe, rauchfarben (für uns. Kasten CLAM3)	745x500	€ 26,40
8 032621 830423	Bruchfeste Scheibe, rauchfarben (für uns. Kästen CSL2460 - CIX2460)	240x515	€ 11,50
8 032621 830423	Bruchfeste Scheibe, rauchfarben (für uns. Kästen CSL5912 - CIX5912)	240x715	€ 14,20
8 032621 830423	Bruchfeste Scheibe, rauchfarben (für uns. Kasten CC)	110x110	€ 1,90
8 032621 830423	Bruchfeste Scheibe, rauchfarben Hydrantenkasten UNI45 PK - Rahmen Normokit UNI45	330x404	€ 1 3,00
8 032621 830423	Bruchfeste Scheibe, rauchfarben Hydrantenkasten UNI70 PK - Rahmen Normokit UNI70	389x506	€ 17,20
8 032621 830423	Bruchfeste Scheibe, rauchfarben für uns. Kasten EXPO45	180x310	€ 8,00
8 032621 830423	Bruchfeste Scheibe, rauchfarben für uns. Kasten EXPO70	243x375	€ 10,70

ZUSCHNEIDE-CUTTER FÜR SCHEIBE SAFE CRASH UND SCHUTZSCHEIBE BLINDO LIGHT

Nützlich im Moment des Einbaus oder der Wartung, um die an den Türen der Kasten anzubringenden Schutzscheiben zuzuschneiden.

Barcode	Code	Beschreibung	Preis
8 032621 830522	SCKUT	Zuschneide-Cutter Scheiben Safe Crash	€ 28,80

KLINGEN

Cutterersatzklingen-Packung für die Scheiben Safe Crash und die Schutzscheibe Blindo Light.

Barcode	Code	Beschreibung	Preis
8 032621 830539	LAKUT	Packung Cutter-Ersatzklingen	€ 14,50

Schränke, Kästen, Rahmen und Zubehör

rack® system

www.racksystem.it

SCHRÄNKE, KÄSTEN, RAHMEN UND ZUBEHÖR

EUROPÄISCHE NORM: APRIL 1996 UNI EN671/2
Bezug zu den italienischen Normen:
ISO 7-1 UNI ISO 7-1
ISO 3864 UNI 7543-1, UNI 7543-2
ISO 9227 UNI ISO 9227
ISO DIS 4892-2,2 UNI ISO 4892

ALLGEMEINES

Die Schränke und Kästen müssen mit einer Tür ausgestattet sein und können mit einem Schloss verschlossen werden. Die Kästen mit Schloss müssen mit einer nur durch bruchfestes und transparentes Material geschützten Öffnungsvorrichtung für den Notfall ausgestattet sein. Das Absperrventil muss so posizioniert sein, dass mindestens 35 mm zwischen jeder Seite des Kastens und dem äußeren Durchmesser des Handrads liegen, sowohl in geöffneter als auch in geschlossener Position.
HINWEIS: Falls die Öffnungsvorrichtung für den Notfall durch eine zerbrechliche Scheibe geschützt ist, muss diese so zerbrechen, dass keine scharfen oder ausgezackten Kanten entstehen, die den Nutzer verletzen könnten. Die Kästen dürfen keine scharfen Kanten haben, welche die Ausrüstung beschädigen oder die Nutzer verletzen könnten.

KÄSTEN

In den Kästen kann auch andere Brandschutzausrüstung verwahrt werden, wenn der Kasten ausreichend groß ist und die Geräte nicht eine rasche Nutzung des Ventils und des Schlauchs verhindern. Die Kastentür muss um ca. 180° geöffnet werden, um den Schlauch in jede Richtung abrollen zu können. Für die Verwendung unter besonderen Klimabedingungen kann es notwendig sein, den Kasten mit geeigneten Schlitzen oder Lüftungslöchern zu versehen.

ÖFFNUNGSVORRICHTUNG

Es muss eine Öffnungsvorrichtung vorgesehen sein, um eine regelmäßige Kontrolle und die Wartung zu ermöglichen. Es muss die Möglichkeit bestehen, eine Sicherheitsplombe an der Vorrichtung anzubringen.
HINWEIS: Die notwendige Kraft für das Aufbrechen der Sicherheitsplombe muss zwischen 20 und 40 N liegen und die Öffnungsvorrichtung muss angemessen schwer zu bedienen sein, um Beschädigungen oder Diebstähle zu vermeiden.

KÄSTEN DER FORM C (WANDKÄSTEN)

Die Kästen der Form C müssen Löcher für die Entwässerung im Boden haben.

SERIE PK AUFPUTZ

Schloss mit Dreikantschlüssel.

Zylinderschloss mit Schlüssel.

Seitenteil BL

Seitenteil CR

PK 45 BL

8 032621 830683

Hydrantenkasten UNI45 Aufputz/Wand Mod. PK45BL Farbe Rot mit Drehgriff Easy Break, Tropfplatte und Scheibe Safe Crash.

Euro 69,50

mit Montagesatz
Euro 66,10

PK 45 RF

8 032621 830713

Hydrantenkasten UNI45 Aufputz/Wand Mod. PK45RF Farbe Rot mit Drehgriff Easy Break, Tropfplatte und Scheibe Safe Crash.

Euro 69,50

mit Montagesatz
Euro 66,10

PK 45 TR

8 032621 830720

Hydrantenkasten UNI45 Aufputz/Wand Mod. PK45TR Farbe Rot mit Zylinderschloss mit Dreikantschlüssel, Tropfplatte und Scheibe Safe Crash.

Euro 80,50

mit Montagesatz
Euro 77,20

PK 45 CH

8 032621 830737

Hydrantenkasten UNI45 Aufputz/Wand Mod. PK45CH Farbe Rot mit Zylinderschloss mit Schlüssel, Tropfplatte und Scheibe Safe Crash.

Euro 74,90

mit Montagesatz
Euro 71,50

PK 45 CR

8 032621 830805

Hydrantenkasten UNI45 Aufputz/Wand Mod. PK45RF CR "Schnellauswechslung" Farbe Rot mit Drehgriff Easy Break, Tropfplatte und Scheibe Safe Crash.

Euro 72,10

mit Montagesatz
Euro 68,20

PK 45 CR RF

8 032621 830836

Hydrantenkasten UNI45 Aufputz/Wand Mod. PK45CRRF "Schnellauswechslung" Farbe Rot mit Drehgriff Easy Break, Tropfplatte und Scheibe Safe Crash.

Euro 72,10

mit Montagesatz
Euro 68,20

PK 45 CR TR

8 032621 830843

Hydrantenkasten UNI45 Aufputz/Wand Mod. PK45 CRTR "Schnellauswechlung" Farbe Rot mit Zylinderschloss mit Dreikantschlüssel, Tropfplatte und Scheibe Safe Crash.

Euro 83,30

mit Montagesatz
Euro 79,40

PK 45 CR CH

8 032621 830850

Hydrantenkasten UNI45 Aufputz/Wand Mod. PK45 CRCH "Schnellauswechlung" Farbe Rot mit Zylinderschloss mit Schlüssel, Tropfplatte und Scheibe Safe Crash.

Euro 77,70

mit Montagesatz
Euro 73,80

SC 330x404

8 032621 830324

Scheibe Safe Crash Blindo Light, anti-UV, 330 x 404 mm für Kästen PK45.

Euro 15,20

PK 70 BL

8 032621 830744

Hydrantenkasten UNI70 Aufputz/Wand Mod. PK70BL Farbe Rot mit Drehgriff Easy Break, Tropfplatte und Scheibe Safe Crash.
Euro 100,00

mit Montagesatz
Euro 95,50

PK 70 RF

8 032621 830775

Hydrantenkasten UNI70 Aufputz/Wand Mod. PK70RF Farbe Rot mit Drehgriff Easy Break, Tropfplatte und Scheibe Safe Crash.
Euro 100,00

mit Montagesatz
Euro 95,50

PK 70 TR

8 032621 830782

Hydrantenkasten UNI70 Aufputz/Wand Mod. PK70TR Farbe Rot mit Zylinderschloss mit Dreikantschlüssel, Tropfplatte und Scheibe Safe Crash.
Euro 110,90

mit Montagesatz
Euro 106,60

Schloss mit Dreikantschlüssel.

PK 70 CH

8 032621 830799

Hydrantenkasten UNI70 Aufputz/Wand Mod. PK70CH Farbe Rot, mit Zylinderschloss mit Schlüssel, Tropfplatte und Scheibe Safe Crash.
Euro 105,40

mit Montagesatz
Euro 100,90

PK 70 CR

8 032621 830867

Hydrantenkasten UNI70 Aufputz/Wand Mod. PK70 CR "Schnellauswechslung" Farbe Rot mit Drehgriff Easy Break, Tropfplatte und Scheibe Safe Crash.
Euro 103,80

mit Montagesatz
Euro 97,60

Zylinderschloss mit Schlüssel.

PK 70 CR RF

8 032621 830898

Hydrantenkasten UNI70 Aufputz/Wand Mod.PK70CRRF "Schnellauswechslung" Farbe Rot mit Drehgriff Easy Break, Tropfplatte und matte,rote Scheibe.
Euro 103,80

mit Montagesatz
Euro 97,60

PK 70 CR TR

8 032621 830911

Hydrantenkasten UNI70 Aufputz/Wand Mod. PK70 CRTR "Schnellauswechlung" Farbe Rot mit Zylinderschloss mit Dreikantschlüssel, Tropfplatte und Scheibe Safe Crash.**Euro 114,90**

mit Montagesatz
Euro 108,70

PK 70 CR CH

8 032621 830904

Hydrantenkasten UNI70 Aufputz/Wand Mod. PK70 CRCH "Schnellauswechlung" Farbe Rot mit Zylinderschloss mit Schlüssel, Tropfplatte und Scheibe Safe Crash.
Euro 109,40

mit Montagesatz
Euro 103,20

Seitenteil BL

Seitenteil CR

SC 389x506

8 032621 830348

Scheibe Safe Crash Blindo Light, anti-UV, 389 x 506 mm für Kästen PK70.
Euro 20,00

SCHRANK MODULAR SYSTEM “HYDRANTENZUBEHÖR”

Aufputzschrank, der auf einem Ständer anzubringen ist, um Hydrantenzubehör zu verwahren; hergestellt laut Gesetz 626/94 - Europäischen Richtlinie Nr. 89/391/CEE, nach UNI 10779, zertifiziert nach EN 671/2 vom CSI-IMQ und vom RINA (Registro Italiano Navale); innovatives Hi-Tech-Produkt, entwickelt mit Augenmerk auf die Sicherheit im Brandschutznotfall. Hergestellt aus Blindo Light ® (komplett recyclebar) in roter Farbe, widerstandsfähig gegen die Einwirkung von UV-Strahlung und besonders schlagfest, ausgestattet mit:
- Packung mit vier Dübeln, Schrauben und Plombe - Montageanleitung - Rückwand aus Stahl
- 1 Innenfachboden - anatomische Tropfplatte, auf der 2 Schläuche Platz finden- verstärkter Boden.
Er kann bereits montiert oder als praktischer Montagesatz geliefert werden, bei der Bestellung angeben.
Maße B550 x H685 x T280 mm - Gewicht 6,20 kg.

Barcode	Code	Beschreibung	Preis
8 032621 830935	**AMK2RRCI**	Öffnung mit plombierbarer Tür mit Drehgriff und matter Scheibe.	**€ 115,80**
8 032621 830942	**ATK2TRCI**	Öffnung mit plombierbarer Tür mit Zylinderschloss mit Dreikantschlüssel, ausgestattet mit Brandschutzscheibe Safe Crash® mit Sollbruchstelle, die bricht, ohne dass Schnittgefahr besteht - Stahlrückwand.	**€ 115,80**
8 032621 830942	**ATK2TRCI/S**	Öffnung mit plombierbarer Tür mit Schloss mit Dreikantschlüssel, ausgestattet mit Brandschutzscheibe Safe Crash® mit Sollbruchstelle, die bricht, ohne dass Schnittgefahr besteht - Stahlrückwand. Als Montagesatz.	**€ 109,90**

HYDRANTENZUBEHÖR

8 032621 833356	**CIRF**	Kasten Hydrantenzubehör mit höhenverstellbarem Fachboden	**€ 194,80**

SERIE TAURUS UND BLECH

TSA 45

8 032621 838252

Hydrantenkasten UNI45 Aufputz/Wand Mod. Testa Rossa New Editino Slim aus rot lackiertem Blech mit Rahmen aus rotem Blindo Light.
Euro 53,90

SC 328x535

8 032621 830348

Scheibe Safe Crash Blindo Light, anti-UV, 328 x 535 mm.
Euro 16,60

SOLANGE DER VORRAT REICHT

EXPO 45

8 032621 838115

Hydrantenkasten UNI45 Aufputz/Wand Mod. TSAEXPO2015 aus lackiertem Blech in der Farbe Rot RAL 3000 mit Drehgriff und Scheibe Safe Crash.
Euro 49,50

SC 180x310

8 032621 830348

Scheibe Safe Crash Blindo Light, anti-UV, 165 x 290 mm
Euro 8,00

EXPO 45 RF

8 032621 838122

Hydrantenkasten UNI45 Aufputz/Wand Mod. TSAEXPO2015 aus lackiertem Blech in der Farbe Rot RAL 3000 mit Drehgriff und Volltür.
Euro 49,50

EXPO 45I

8 032621 838139

Hydrantenkasten UNI45 Aufputz/Wand Mod. TSAEXPO2015 aus rostfreiem Stahl mit Drehgriff und Scheibe Safe Crash.
Euro 113,80

SC 180x310

8 032621 830348

Scheibe Safe Crash Blindo Light, anti-UV, 165 x 290 mm
Euro 8,00

EXPO 45I RF

8 032621 838146

Hydrantenkasten UNI45 Aufputz/Wand Mod. TSAEXPO2015 aus rostfreiem Stahl mit Drehgriff und Volltür.
Euro 113,80

CL 45 E

8 032621 830980

Hydrantenkasten UNI45 Aufputz aus rot lackiertem Blech
Euro 65,70

Ersatzweise für dieses Modell empfehlen wir Mod. TSA 45 oder EXPO 45, das preiswerter und hochwertiger ist.

SC 292x500

8 032621 830348

Scheibe Safe Crash Blindo Light 292x500 mm
Euro 15,00

CLP 45

8 032621 838191

Wandschrank aus Blech mit Aluminiumrahmen
Euro 63,70

SC 295x535

8 032621 830348

Scheibe Safe Crash Blindo Light, anti-UV, 295 x 535 mm
Euro 15,40

TSA 45 I

8 032621 838382

Hydrantenkasten UNI45 Mod. Testa Rossa Super Inox aus rostfreiem Stahl. Tür BL lackiert.
Euro 123,00

SC 328x535

8 032621 830348

Scheibe Safe Crash Blindo Light, anti-UV, 328x535 mm.
Euro 16,60

SOLANGE DER VORRAT REICHT

CI 45 E

8 032621 830997

Aufputzkasten aus rostfreiem Stahl
Euro 162,90

SC 292x500

8 032621 830348

Scheibe Safe Crash Blindo Light, anti-UV, 292 x 500 mm
Euro 15,00

TSA 70

8 032621 838269

Hydrantenkasten UNI70 Aufputz/Wand Mod. TSA70 aus rot lackiertem Blech mit Rahmen aus rotem Blindo Light.
Euro 68,10

SC 425x575

8 032621 830348

Scheibe Safe Crash Blindo Light, anti-UV, 425 x 575 mm
Euro 21,60

TSA 70 EXPO 2015

8 032621 830270

Aufputzkasten UNI70 aus rot lackiertem Blech.
Euro 89,00

SC 243x375

8 032621 830348

Scheibe Safe Crash Blindo Light, anti-UV, für TSA 70 Expo 2015.
Euro 10,70

CLP 70

8 032621 838221

Wandschrank aus Blech mit Aluminiumrahmen
Euro 86,60

SC 380x688

8 032621 830348

Scheibe Safe Crash Blindo Light, anti-UV, 380 x 688 mm
Euro 22,50

CL 70 E

8 032621 831024

Hydrantenkasten UNI70 Aufputz aus rot lackiertem Blech.
Euro 80,60

Ersatzweise für dieses Modell empfehlen wir Mod. TSA 70 oder EXPO 70,das preiswerter und hochwertiger ist.

SC 422x570

8 032621 830348

Scheibe Safe Crash Blindo Light, anti-UV, 422 x 570 mm.
Euro 21,60

CI 70 E

8 032621 831055

Hydrantenkasten Aufputz UNI70 aus rostfreiem Stahl
Euro 185,40

Ersatzweise für dieses Modell empfehlen wir Mod. TSA INOX oder TSA EXPO 2015 INOX, das preiswerter und hochwertiger ist.

SC 422x570

8 032621 830348

Scheibe Safe Crash Blindo Light, anti-UV, 422 x 570 mm.
Euro 21,60

TSA 70 INOX

8 032621 838399

Hydrantenkasten Aufputz UNI70 aus rostfreiem Stahl Mod. Testa Rossa Inox. Tür BL lackiert.
Euro 168,60

SC 425x575

8 032621 830348

Scheibe Safe Crash Blindo Light, anti-UV, 425 x 575 mm.
Euro 21,60

TSA 70 EXPO 2015 INOX

8 055118551007

Hydrantenkasten Aufputz UNI70 aus rostfreiem Stahl.
Euro 198,00

SC 243x375

8 032621 830348

Scheibe Safe Crash Blindo Light, anti-UV, für TSA 70 Expo 2015.
Euro 10,70

SERIE PK MADE IN ITALY

PK 45 INK

8 032621 831116

Hydrantenkasten UNI45 Unterputz Mod. PK45INK Farbe Rot mit Drehgriff Easy Break, Tropfplatte und Scheibe Safe Crash.
Euro 67,50

PK 45 INK RF

8 032621 831130

Hydrantenkasten UNI45 Unterputz Mod. PK45INKRF Farbe Rot mit Drehgriff Easy Break, Tropfplatte und matte, rote Scheibe.
Euro 67,50

SC 330x404

8 032621 830324

Scheibe Safe Crash Blindo Light, anti-UV, 330 x 404 mm.
Euro 15,20

PK 45 NR

NormoKIT 626

8 032621 831215

Rahmen für Hydrantenkasten UNI45 Unterputz Mod. PK45NR Farbe Rot mit Drehgriff Easy Break und Scheibe Safe Crash.
Euro 47,50

SC 330x404

8 032621 830324

Scheibe Safe Crash Blindo Light, anti-UV, 330 x 404 mm.
Euro 15,20

SICHERHEITSPLOMBEN

ECKABDECKUNGEN DÜBEL

PK 45 NG

NormoKIT 626

8 032621 831222

Rahmen für Hydrantenkasten UNI45 Unterputz Mod. PK45NG Farbe Grau mit Drehgriff Easy Break und Scheibe Safe Crash.
Euro 45,40

SC 330x404

8 032621 830324

Scheibe Safe Crash Blindo Light, anti-UV, 330 x 404 mm.
Euro 15,20

SERIE TAURUS UND BLECH

TSA 45 INK

8 032621 839631

Unterputzkasten UNI45 Unterputz Mod. Testa Rossa Ink New Edition Slim CR aus rotem Kunststoff mit Rahmen aus rotem Blindo Light.
Euro 45,60

SC 328x535

8 032621 830348

Scheibe Safe Crash Blindo Light, anti-UV, 328 x 535 mm.
Euro 16,60

TM 45 INK RF

8 032621 839952

Hydrantenkasten UNI45 Unterputz aus Blech in roter Farbe Mod.Taurus Midium Ink mit Drehgriff Easy Break, Volltür.
Euro 81,20

TM 45 INK

8 032621 839938

Hydrantenkasten UNI45 Unterputz aus Blech in roter Farbe Mod.Taurus Midium Ink mit Drehgriff Easy Break, Tropfplatte und Scheibe Safe Crash.
Euro 81,20

SC 258x355

8 032621 830324

Scheibe Safe Crash Blindo Light, anti-UV, 258 x 355 mm.
Euro 10,70

CL 45 I

8 032621 831000

Hydrantenkasten UNI45 Unterputz aus Blech.
Euro 35,30

SC 330x530

8 032621 830348

Scheibe Safe Crash Blindo Light 330x530 mm
Euro 16,50

SERIE PK UND BLECH MADE IN ITALY

PK 70 INK

8 032621 831161

Hydrantenkasten Unterputz UNI70 Farbe Rot mit Drehgriff Easy Break, Tropfplatte und Scheibe Safe Crash.
Euro 96,50

SC 389x506

8 032621 830348

Scheibe Safe Crash Blindo Light, anti-UV, 389 x 506 mm.
Euro 20,00

PK 70 NR

NormoKIT 626

8 032621 831284

Rahmen für Hydrantenkasten Unterputz UNI70 Farbe Rot mit Drehgriff Easy Break und Scheibe Safe Crash.
Euro 57,70

SC 389x506

8 032621 830348

Scheibe Safe Crash Blindo Light, anti-UV, 389 x 506 mm.
Euro 20,00

PK 70 NG

NormoKIT 626

8 032621 831291

Rahmen für Hydrantenkasten Unterputz UNI70 Farbe Grau mit Drehgriff Easy Break und Scheibe Safe Crash.
Euro 54,50

SC 389x506

8 032621 830348

Scheibe Safe Crash Blindo Light, anti-UV, 389 x 506 mm.
Euro 20,00

CL 70 I

8 032621 831062

Hydrantenkasten UNI70 Unterputz aus Blech.
Euro 62,40

SC 385x535

8 032621 830348

Scheibe Safe Crash Blindo Light, anti-UV, 385 x 535 mm.
Euro 19,70

SCHLAUCH-STÄNDER

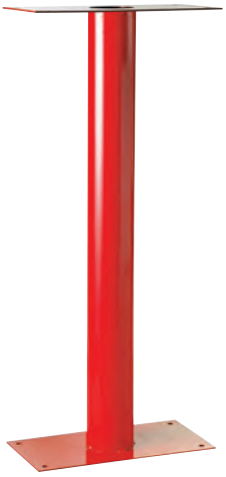

Ständer in Form einer zylindrischen Säule aus lackiertem Stahl, Farbe Rot RAL 3000. Maße 350 x 800 x 185mm

Barcode	Code	Preis
8 032621 830966	PISICO	€ 57,10

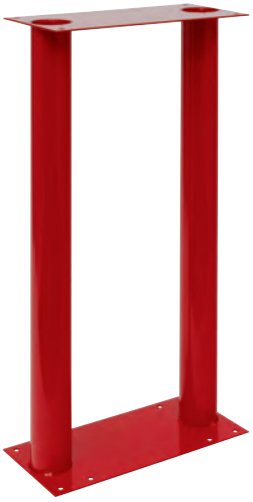

Ständer aus lackierten Säulen, Farbe Rot RAL 3000, doppelter Stahlzylinder, getrennte Röhren, um die Einführung der hydraulischen und elektrischen Versorgung zu ermöglichen und das Erkennen der Hydrantenanlage im Notfall zu erleichtern.
Maße 395 x 800 x 183 mm

Barcode	Code	Preis
8 032621 830959	PIDOCO 2	€ 76,80

Seitlicher Ständer aus rostfreiem Stahl.
Maße 350 x 800 x 160 mm

Barcode	Code	Preis
8 032621 830973	PILAX	€ 114,00

Seitlicher Ständer aus lackiertem Blech RAL 3000.
Maße 350 x 800 x 160 mm

Barcode	Code	Preis
8 032621 830287	PIRED	€ 57,10

SCHRANK MODULAR SYSTEM

Aufputzschrank, patent pendent, hergestellt laut Gesetz 626/94 - Europäische Richtlinie Nr. 89/391/CEE, nach EN 671/2 zertifiziert vom CSI-IMQ und vom RINA (Registro Italiano Navale); innovatives Hi-Tech-Produkt, entwickelt mit Augenmerk auf die Sicherheit im Brandschutznotfall.
Hergestellt aus Blindo Light ® (komplett recyclebar) in roter Farbe, widerstandsfähig gegen die Einwirkung von UV-Strahlung und besonders schlagfest, ausgestattet mit:
- Packung mit drei Dübeln, Schrauben und Plombe - Montageanleitung - Haken - Rückwand aus Stahl.
Er kann bereits montiert oder als praktischer Montagesatz geliefert werden, bei der Bestellung angeben.
Maße B450 x H520 x T196 Gewicht 4,00 kg.

Erhältlich mit Siebdruck "PSA" oder "Brandschutzausrüstung"

Barcode	Code	Beschreibung	Preis
8 032621 830546	ATK1EB	Öffnung mit plombierbarer Tür mit Drehgriff Easy Break®, ausgestattet mit Brandschutzscheibe Safe Crash® mit Sollbruchstelle, die bricht, ohne dass Schnittgefahr besteht.	€ 79,40
8 032621 830546	ATK1EB/S	Einzelteile	€ 76,10
8 032621 830591	ATK1CH	Öffnung mit Flügeltür, ausgestattet mit Zylinderschloss und Schlüsseln, mit Brandschutzscheibe Safe Crash® mit Sollbruchstelle, die bricht ohne dass Schnittgefahr besteht.	€ 84,90
8 032621 830591	ATK1CH/S	Einzelteile	€ 81,60
8 032621 830584	ATK1TR	Öffnung mit plombierbarer Tür, mit Zylinderschloss mit Dreikantschlüssel, ausgestattet mit Brandschutzscheibe Safe Crash® mit Sollbruchstelle, die bricht ohne dass Schnittgefahr besteht.	€ 90,40
8 032621 830584	ATK1TR/S	Einzelteile	€ 87,30
8 032621 830348	SC	Scheibe Safe Crash 330x404 für Kasten PK45 und Rahmen Normokit UNI45	€ 15,20

Beispiel Siebdruck STD

SCHRANK MODULAR SYSTEM

Aufputzschrank, hergestellt laut Gesetz 626/94 - Europäischen Richtlinie Nr. 89/391/CEE, zertifiziert nach EN 671/2 vom CSI-IMQ und vom RINA (Registro Italiano Navale); innovatives Hi-Tech-Produkt, entwickelt mit Augenmerk auf die Sicherheit im Brandschutznotfall.
Hergestellt aus Blindo Light ® (komplett recyclebar) in roter Farbe, widerstandsfähig gegen die Einwirkung von UV-Strahlung und besonders schlagfest, ausgestattet mit:
- Packung mit vier Dübeln, Schrauben und Plombe - Montageanleitung - 2 Innenfachböden - Rückwand aus Stahl.
Er kann bereits montiert oder als praktischer Montagesatz geliefert werden, bei der Bestellung angeben.

Maße B550 x H685 x T280 Gewicht 6,20 kg.

Barcode	Code	Beschreibung	Preis
8 032621 830607	ATK2EB	Öffnung mit plombierbarer Tür mit Drehgriff Easy Break ® ausgestattet mit Brandschutzscheibe Safe Crash® mit Sollbruchstelle, die bricht, ohne dass Schnittgefahr besteht.	€ 115,80
8 032621 830607	ATK2EB/S	Einzelteile	€ 109,90
8 032621 830676	ATK2CH	Öffnung mit Flügeltür, ausgestattet mit Zylinderschloss und Schlüsseln, mit Brandschutzscheibe Safe Crash® mit Sollbruchstelle, die bricht ohne dass Schnittgefahr besteht.	€ 121,40
8 032621 830676	ATK2CH/S	Einzelteile	€ 115,40
8 032621 830669	ATK2TR	Öffnung mit plombierbarer Tür mit Schloss mit Dreikantschlüssel, ausgestattet mit Brandschutzscheibe Safe Crash® mit Sollbruchstelle, die bricht, ohne dass Schnittgefahr besteht	€ 127,00
8 032621 830669	ATK2TR/S	Einzelteile	€ 121,00
8 032621 830348	SC	Scheibe Safe Crash 389x506 für Kasten PK70 und Rahmen Normokit UNI70	€ 20,00
8 032621 831086	ATK2CHO	Öffnung mit Flügeltür, ausgestattet mit Zylinderschloss und Schlüsseln, mit matter Scheibe.	€ 121,40
8 032621 831086	ATK2CHO/S	Einzelteile	€ 115,40
8 032621 837767	ATK2EBB	Schrank für Löschmannschaft-Einsatz	€ 177,40

ANEINANDERREIHBARE MODULE

Gemäß den maßgebenden Bestimmungen, hergestellt unter Beachtung des Gesetzes 626.
Sie können bereits montiert oder als praktischer und schneller Montagesatz geliefert werden.

SCHRANK MODULAR SYSTEM ERSTE-HILFE-KASTEN GEMÄSS NORM 626/94-MINISTERIALERLASS 388/03

Schrank Modular System, verwendbar für Erste-Hilfe-Kasten für die Wandanbringung, komplett hergestellt laut Gesetz 626/94 - Europäische Richtlinie Nr. 89/391/CEE, ohne scharfe Kanten und gefährliche Vorsprünge, innovatives Hi-Tech-Produkt, entwickelt mit Augenmerk auf die Sicherheit im Brandschutznotfall. Hergestellt aus Blindo Light ® (komplett recyclebar) in weißer Farbe, widerstandsfähig gegen die Einwirkung von UV-Strahlung und besonders schlagfest. Das Material für die Herstellung der Kästen besteht auch aus mineralischen Zusätzen und ist deshalb frei von elektrostatischer Aufladung, weshalb es keinen Staub anzieht; ausgestattet mit:
- Packung mit Dübeln, Schrauben und Plombe, Montageanleitung, 2 Innenfachböden, weiß lackierte Rückwand aus Stahl, Schild Erst-Hilfe-Kasten 24x27 cm. Die in den Kästen Modular System verwahrte Erste-Hilfe-Ausstattung ist stets in einwandfreiem Zustand und einsatzbereit. In der Ausführung mit plombierbarem Schloss mit Drehgriff ist der Inhalt schnell einsatzbereit. Er kann bereits montiert oder als praktischer Montagesatz geliefert werden und mit transparenter Brandschutzscheibe Blindo Light ® anti-UV, patentiert und CSI-zertifiziert nach EN 4892-2 / UNI 5687-73 und UNI 9227 mit Siebdruck-Piktogrammen und Beschriftungen gemäß Legislativdekret 493 vom 14/08/1996 Amtsblatt 23/09/1996 zweite Richtlinie 92/58/CEE oder mit matter Scheibe aus weißem ABS mit Siebdruck-Piktogrammen und Beschriftungen gemäß Legislativdekret 493 vom 14/08/1996 Amtsblatt 23/09/1996 zweite Richtlinie 92/58/CEE, bei der Bestellung anzugeben.

Schrank Modular System Maße: mm B450 x H520 x T196
Leergewicht 4,00 kg

Barcode	Code	Beschreibung	Preis
8 032621 838825	ATK1PSCH	Öffnung mit Flügeltür, Zylinderschloss und Schlüsselpaar, mit Scheibe aus Blindo Light®. Verbandspäckchen All.1 nicht inbegriffen	€ 87,70
8 032621 838894	ATK1PSCH/C	Wie oben, aber mit Verbandspäckchen All.1, Verpackung und Schachtel aus Karton.	€ 182,30
8 032621 830294	ATK1PSCHO	Öffnung mit Flügeltür, Zylinderschloss und Schlüsselpaar, mit Scheibe aus weißem ABS. Verbandspäckchen All.1 nicht inbegriffen	€ 87,70
8 032621 838979	ATK1PSCHO/C	Wie oben, aber mit Verbandspäckchen All.1, Verpackung und Schachtel aus Karton.	€ 182,30
8 032621 838818	ATK1PSROO	Öffnung mit Flügeltür, plombierbarer Drehgriff, mit Scheibe aus Blindo Light ®. Verbandspäckchen All.1 nicht inbegriffen	€ 82,40
8 032621 838887	ATK1PSROO/C	Wie oben, aber mit Verbandspäckchen All.1, Verpackung und Schachtel aus Karton.	€ 177,20
8 032621 838986	ATK1PSRO	Öffnung mit Flügeltür, plombierbarer Drehgriff, mit Scheibe aus weißem ABS. Verbandspäckchen All.1 nicht inbegriffen	€ 82,40
8 032621 838993	ATK1PSRO/C	Wie oben, aber mit Verbandspäckchen All.1, Verpackung und Schachtel aus Karton.	€ 177,20
8 032621 838863	INDI47	Erkennungsschild “Erste-Hilfe-Kasten” aus schlagfestem HIPS, kratzfest mit spezieller Antireflexfarbe, gemäß Legislativdekret 493 vom 14/08/96 Amtsblatt 23/09/96 und UNI 10779:2002 Größe 240x270	€ 3,30
8 032621 838870	BLPS	Transparente Schutzscheibe aus Blindo Light ® anti-UV, patentiert und CSI-zertifiziert.	€ 15,20
8 032621 838962	LBPS	Schutzscheibe aus weißem ABS, Siebdruck-Symbole und -beschriftungen für die Verwendung der Brandschutz- und Sicherheitsausrüstung.	€ 13,80
8 032621 838832	KITPSALL1	Verbandspäckchen All.1 für den Schrank Modular System, verwendbar für Erste-Hilfe-Kästen; enthalten sind: - 1 Kopie Ministerialerlass 388 vom 15/07/03; - 5 Paar sterile Handschuhe; - 1 Maske mit Spritzschutzvisier; - 3 Fläschchen sterile isotonische Kochsalzlösung 500 ml CE; - 2 Fläschchen Desinfektionsmittel 500 ml 10%ige POVIDON-IOD-Lösung - 10 Tüten sterile Mullkompressen 10x10 cm; - 2 Tüten sterile Mullkompressen 18x40 cm; - 2 sterile Tücher 40x60 cm DIN 13152-BR; - 2 sterile Pinzetten; - 1 Packung Verbandwatte; - 1 Etui elastischer Schlauchverband; - 2 PLASTOSAN 10 Heftpflaster in verschiedenen Größen; - 2 Rollen Heftpflaster m 5x2,5 cm; - 1 Verbandschere 14,5 cm DIN 58279; - 3 Stauschläuche; - 2 ICE PACK Instant-Eis für den einmaligen Gebrauch; - 2 Beutel für medizinische Abfälle 250x350 mm; - 1 Fieberthermometer CE mit Aufbewahrungshülle; - 1 Blutdruckmessgerät PERSONAL, mit Stethoskop; - 1 MULTILINGUA mehrsprachige Erste-Hilfe-Broschüre.	€ 108,60

DOKUMENTENKÄSTEN, KLEIN

MADE IN ITALY

Aus grauem oder rotem ABS mit Siebdruck auf dem Deckel. Ausgestattet mit Zylinderschloss mit Schlüsseln und Befestigungsdübeln oder mit Griff.
Maße 300 x 365 x 50 mm. Gewicht 0,750 kg
Verwendbar für:

Barcode	Code	Beschreibung	Preis
8 032621 831437	PDABS1	Verzeichnis der Brandschutzausrüstung und -Anlagen und Schulung des Personals V. des Pr. der Rep. 12.1.98 Nr. 37 Ministerialerlass 10.3.98.	€ 43,10
8 055118553896	PDABS1M	Verzeichnis der Brandschutzausrüstung und -Anlagen und Schulung des Personals V. des Pr. der Rep. 12.1.98 Nr. 37 Ministerialerlass. 10.3.98. Mit Griff	€ 43,10
8 032621 831444	PDABS2	Handbuch zur Eigenkontrolle und Verzeichnis der regelmäßigen Kontrollen bezüglich der HACCP-Anforderungen; aus grauem ABS	€ 43,10
8 055118553902	PDABS2M	Handbuch zur Eigenkontrolle und Verzeichnis der regelmäßigen Kontrollen bezüglich der HACCP-Anforderungen; aus grauem ABS mit Griff	€ 43,10
8 032621 831451	PDABS3	Dokumente für Aufzugsraum, aus rotem ABS mit Siebdruck auf dem Deckel.	€ 43,10
8 055118553919	PDABS3M	Dokumente für Aufzugsraum, aus rotem ABS mit Siebdruck auf dem Deckel. Mit Griff.	€ 43,10
8 032621 831468	PDABS4	Dokumente für Heizungsraum.	€ 43,10
8 055118553926	PDABS4M	Dokumente für Heizungsraum. Mit Griff.	€ 43,10
8 032621 831475	PDABS5	Sprinkler 15 St. und Bedienschlüssel nach Norm UNI 9489 (Sprinklerampullen und Bedienschlüssel nicht inbegriffen)	€ 52,30
8 055118553933	PDABS5M	Sprinkler 15 St. und Bedienschlüssel nach Norm UNI 9489 (Sprinklerampullen und Bedienschlüssel nicht inbegriffen). Mit Griff.	€ 52,30
8 032621 831482	PDABS6	Dokumente zum Betriebsschutz.	€ 43,10
8 055118553940	PDABS6M	Dokumente zum Betriebsschutz. Mit Griff.	€ 43,10
8 055118552042	PDABS7	Dokumentenkasten	€ 43,10
8 055118553957	PDABS7M	Dokumentenkasten Mit Griff.	€ 43,10

PDABS1

PDABS2

PDABS3

Auf Anfrage individuelle Gestaltung möglich.

PDABS5

DOKUMENTENKASTEN, GROSS MADE IN ITALY

PD2ABS1

PD2ABS2

PD2ABS4

PD2ABS5

Aus grauem oder rotem ABS mit Siebdruck auf dem Deckel.
Ausgestattet mit Zylinderschloss mit Schlüsseln und Befestigungsdübeln oder mit Griff.
Maße 355 x 390 x 60 mm. Gewicht 0,900 kg
Verwendbar für:

Barcode	Code	Beschreibung	Preis
8 032621 831499	PD2ABS1	Verzeichnis der Brandschutzausrüstung und -Anlagen und Schulung des Personals V. des Pr. der Rep. 12.1.98 Nr. 37 Ministerialerlass 10.3.98	€ 44,20
8 055118553964	PD2ABS1M	Verzeichnis der Brandschutzausrüstung und -Anlagen und Schulung des Personals V. des Pr. der Rep. 12.1.98 Nr. 37 Ministerialerlass 10.3.98. Mit Griff.	€ 44,20
8 032621 831505	PD2ABS2	Handbuch zur Eigenkontrolle und Verzeichnis der regelmäßigen Kontrollen PD2ABS2 bezüglich der HACCP-Anforderungen Legislativdekret 155/97. Aus grauem ABS.	€ 44,20
8 055118553971	PD2ABS2M	Handbuch zur Eigenkontrolle und Verzeichnis der regelmäßigen Kontrollen bezüglich der HACCP-Anforderungen Legislativdekret 155/97. Aus grauem ABS. Mit Griff.	€ 44,20
8 032621 831512	PD2ABS3	Dokumente für Aufzugsraum, aus rotem ABS mit Siebdruck auf dem Deckel.	€ 44,20
8 055118553988	PD2ABS3M	Dokumente für Aufzugsraum, aus rotem ABS mit Siebdruck auf dem Deckel. Mit Griff.	€ 44,20
8 032621 831529	PD2ABS4	Dokumente für Heizungsraum.	€ 44,20
8 055118553995	PD2ABS4M	Dokumente für Heizungsraum. Mit Griff.	€ 44,20
8 032621 831536	PD2ABS5	Sprinkler 36 St. und Bedienschlüssel nach Norm UNI 9489 (Sprinklerampullen und Bedienschlüssel nicht inbegriffen).	€ 54,50
8 055118554008	PD2ABS5M	Sprinkler 36 St. und Bedienschlüssel nach Norm UNI 9489 (Sprinklerampullen und Bedienschlüssel nicht inbegriffen). Mit Griff.	€ 54,50
8 032621 831543	PD2ABS6	Dokumente zum Betriebsschutz.	€ 44,20
8 055118554015	PD2ABS6M	Dokumente zum Betriebsschutz. Mit Griff.	€ 44,20
8 032621 831550	PD2ABS7	Borddokumente und -zubehör für Nautik und Marine.	€ 44,20
8 055118554022	PD2ABS7M	Borddokumente und -zubehör für Nautik und Marine. Mit Griff.	€ 44,20
8 055118552059	PD2ABS8	Dokumentenkasten	€ 44,20
8 055118554039	PD2ABS8M	Dokumentenkasten Mit Griff.	€ 44,20

Auf Anfrage individuelle Gestaltung möglich.

BRANDSCHUTZBUCH

8 032621 831567

Bestehend aus 88 numerierten Seiten für die Verwaltung der Wartung der Ausrüstung und Brandschutzanlagen sowie der Schulung des Personals V. des Pr. der Rep. 12.1.98 Nr. 37 Ministerialerlass 10.3.98.
Euro 21,90

CC

8 032621 831574

Hergestellt aus rotem PP, ausgestattet mit Scheibe Safe Crash ®, mit drei Schlüsselhaken und zwei Befestigungsdübeln für die Wand. Lieferung in einzelnen Kartonschachteln in Mehrfachpackung mit 100 Stück.
Euro 9,40

SIGI

8 032621 831581

100-Stück-Packung.
Euro 35,20

GOCCPK45

8 032621 831628

Schlauchschonende Tropfplatte aus rotem Kunststoff für UNI45 und UNI70.
Euro 4,60

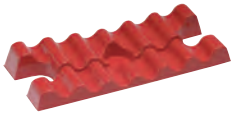

GOCC45

8 032621 831635

Schlauchschonende Tropfplatte aus rotem Kunststoff.
Euro 3,90

BASE

8 032621 831642

Basis für Feuerlöscher, für Kasten mit zwei Feuerlöschern.
Euro 32,30

RIPI

8 032621 831659

Fachboden für die Schränke.
Euro 14,70

CHITG

8 032621 831666

Flachschlüssel mit Zylinder.
Euro 7,60

CHSR

8 032621 831673

Schlüssel mit Zylinderschloss.
Euro 7,60

CHITR

8 032621 831680

Dreikantschlüssel mit Zylinder 6mm.
Euro 17,80

Feuerlöscher-Schutzboxen, Feuerlöscher

rack® system

www.racksystem.it

FEUERLÖSCHER-SCHUTZBOXEN ZUBEHÖR UND AUSRÜSTUNG BRANDSCHUTZ - SICHERHEIT

Wie allen bekannt ist, stellen Feuerlöscher die meist verbreiteten Geräte zur Brandbekämpfung dar, welche in der Anfangsphase eines Brandes effizient eingesetzt werden können.

Ein Feuerlöscher muss daher in jeder Notfallsituation einfach und schnell zur Hand sein.
Deshalb muss er möglichst an der Wand oder auf einem entsprechendem Ständer oder Behälter/Kasten angebracht sein, und zwar so, dass er fest sitzt und bestens untergebracht ist.
Der Griff desselben darf nicht über 1,50 m über dem Boden liegen, er muss gut sichtbar und einfach zugänglich und erreichbar sein, er muss vor Stößen und Erhitzung geschützt, korrekt gekennzeichnet und, falls es sich um einen Nass- oder Schaumlöscher handelt, vor Frost geschützt sein.
Die Funktionselemente der Feuerlöscher müssen gut verwahrt werden, um Beschädigungen oder missbräuchliche Verwendungen zu verhindern.

Es braucht nicht viel, um einen Brand auszulösen…
Die zivil- und strafrechtliche Haftung bei einem Brand oder einem Unfall übernimmt heute derjenige, der die Verantwortung für das Gebäude trägt (Haus, Büro, Werkstatt, Unternehmen, Krankenhaus, Schule, Ämter usw.).
Wenn es wirklich so ist, dass die Lebensqualität und die Zivilisation eines Landes auch am Sicherheitsniveau zu messen sind, ist Rack System sich gewiss, dass die neuen, in allen europäischen Ländern aufgenommenen Vorschriften zur Sensibilisierung beitragen, und der Brandschutz so auch in die eigenen vier Wände sowie in die Autos Einzug hält.

Die praktischen SAVE LIFE ® helfen Ihnen den Brand im Keim zu ersticken, mit der praktischen Löschdecke und dem wirksamen Feuerlöscher.

Unsere Kästen können verwendet werden, um verschiedene Geräte, Zubehör oder Brandschutz- und Sicherheitsausrüstung aufzunehmen und in einem guten Zustand zu verwahren.

1-2-kg-FEUERLÖSCHER-SCHUTZBOXEN

Feuerlöscher-Schutzbox aus rotem ABS mit Siebdruck.
Ausgestattet mit schwarzen EPDM-Verschlüssen.
Ideal für Haus und Auto.

Barcode	Code	Beschreibung	Preis
8 032621 831703	RR1	Maße 172 x 418 x 105. Gewicht 0,41 kg mit Trageriff. Ideal für Auto, Boot und Wohnmobil.	€ 17,80
8 032621 831710	RR2	Maße 182 x 382 x 146. Gewicht 0,43 kg. Ideal für Auto, Boot und Wohnmobil.	€ 23,30
8 032621 831727	RR2M	Maße 152 x 486 x 130. Gewicht 0,66 kg. Mit Tragegriff. Ideal für Auto, Boot und Wohnmobil.	€ 23,30

Feuerlöscher-Schutzbox aus rotem ABS, schlagfester transparenter Deckel aus Blindo Light Anti-UV, ausgestattet mit schwarzen EPDM-Verschlüssen.
Ideal für Haus und Auto.

Barcode	Code	Beschreibung	Preis
8 032621 831734	TR1	Maße 172 x 418 x 105. Gewicht 0,41 kg. Mit Tragegriff. Ideal für Auto, Boot und Wohnmobil.	€ 20,00
8 032621 831741	TR2	Maße 182 x 382 x 146. Gewicht 0,43 kg. Ideal für Auto, Boot und Wohnmobil.	€ 25,60
8 032621 831758	TR2M	Maße 152 x 486 x 130. Gewicht 0,66 kg. Mit Tragegriff. Ideal für Auto, Boot und Wohnmobil.	€ 25,60

Feuerlöscher-Schutzbox mit Boden und Deckel aus schlagfestem transparenten Blindo Light Anti-UV, ausgestattet mit schwarzen EPDM-Verschlüssen.
Ideal für Auto, Boot und Wohnmobil.

Barcode	Code	Beschreibung	Preis
8 032621 831765	BB1	Maße 172 x 418 x 105. Gewicht 0,41 kg. Mit Tragegriff. Ideal für Auto, Boot und Wohnmobil (ohne Inhalt)	€ 22,20
8 032621 831772	BB2	Maße 182 x 382 x 146. Gewicht 0,43 kg. Ideal für Auto, Boot und Wohnmobil (ohne Inhalt)	€ 27,90
8 032621 831789	BB2M	Maße 152 x 486 x 130. Gewicht 0,66 kg. Mit Tragegriff. Ideal für Auto, Boot und Wohnmobil (ohne Inhalt)	€ 27,90

SAVE LIFE CAR

Ein praktisches Set in einer Box mit Tragegriff aus schlagfestem Material, das die Produkte vor UV-Strahlen, Salz und Oxidation schützt, es umfasst:
1 1-kg-Pulverlöscher ABC RINA zugelassen, EN3 anerkannt
1 Leuchtweste CE-zertifiziert*
1 Warnsignal mit Leuchtstreifen

*(von der neuen Straßenverkehrsordnung vorgeschrieben)

Barcode	Code	Preis
8 032621 831796	SLC	€ 65,40
8 032621 838375	SLC1 ohne Feuerlöscher	€ 35,10

SAVE LIFE BASE

Ein praktisches Set mit Box aus schlagfestem Material, das die Produkte vor UV-Strahlen, Salz und Oxidation schützt, es umfasst:
1 1-kg-Pulverlöscher ABC, EN3 zugelassen
1 Löschdecke 90 x 90 cm. CE zertifiziert und CSI EN 1869-1997 anerkannt

Barcode	Code	Preis
8 032621 831802	SLB	€ 87,50
8 032621 838238	SL1 ohne Feuerlöscher	€ 47,50

SAVE LIFE SUPERIOR

Ein praktisches Set mit Box aus schlagfestem Material, das die Produkte vor UV-Strahlen, Salz und Oxidation schützt, es umfasst:
1 Pulverlöscher ABC 2 kg RINA zugelassen
1 Löschdecke 90 x 90 cm. CE zertifiziert und CSI EN 1869-1997 anerkannt

Barcode	Code	Preis
8 032621 831819	SLS	€ 116,60
8 032621 838245	SL2 ohne Feuerlöscher	€ 73,70

KIT “OFFICE”

Das praktische Set umfasst:
1 CO_2-Löscher 2 kg
1 Löschdecke

Barcode	Code	Preis
8 032621 838153	K-OFF	€ 175,00

KIT AUTO

Das praktische Set in einer Schutzhülle umfasst:
1 ABC-Pulverlöscher 1 kg RINA zugelassen
1 Leuchtweste, hochsichtbar EN471
1 Warnsignal mit Leuchtstreifen

Barcode	Code	Preis
8 032621 838320	KIT AUTO	€ 59,40

KIT “CAMION”

Ein praktisches Set mit Box aus schlagfestem Material, das die Produkte vor UV-Strahlen, Salz und Oxidation schützt, es umfasst:
- 1 ABC-Pulverlöscher 2 kg RINA zugelassen
- 1 Leuchtweste, CE-zertifiziert
- 1 Warnsignal mit Leuchtstreifen

Barcode	Code	Preis
8 032621 838344	TRUCKMAN	€ 105,50
8 032621 838702	TRUCKMAN/S (ohne Feuerlöscher)	€ 65,90

FEUERLÖSCHER-SCHUTZBOX *R R* MADE IN ITALY

Aus ABS hergestellter Typ mit Boden und Deckel in Rot, ausgestattet mit Verschlüssen aus EPDM, CSI zertifiziert für den Außen- und Innengebrauch.

Barcode	Code	Beschreibung	Gewicht (kg)	Preis
8 032621 831833	**RR6T**	313x618x200	1,3	**€ 41,10**
8 032621 831871	**RR9T**	350x685x220	1,38	**€ 46,10**
8 032621 831901	**RR12T**	370x835x245	1,7	**€ 53,90**

FEUERLÖSCHER-SCHUTZBOX *T R* MADE IN ITALY

Typ mit rotem Boden aus ABS und schlagfestem Deckel, anti-UV aus transparentem Blindo Light ®, das die Produkte vor UV-Strahlen, Salz und Oxidation schützt. Ausgestattet mit Verschlüssen aus EPDM, CSI zertifiziert für den Außen- und Innengebrauch.

Barcode	Code	Beschreibung	Gewicht (kg)	Preis
8 032621 831840	**TR6T**	313x618x200	1,35	**€ 58,90**
8 032621 831888	**TR9T**	350x685x220	1,41	**€ 61,60**
8 032621 831918	**TR12T**	370x835x245	1,75	**€ 71,50**

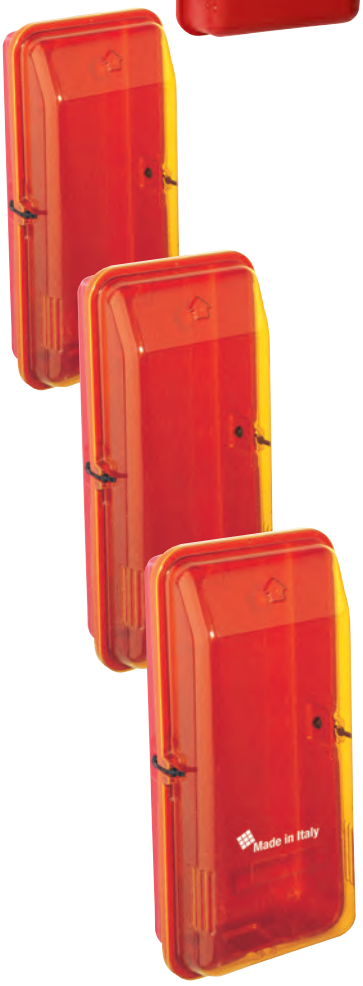

Auf Anfrage mit schwarzem Boden erhältlich.
Individuelle Gestaltung möglich, sowohl mit Siebdruck als auch mit Prägedruck.

FEUERLÖSCHER-SCHUTZBOX *BB*
MADE IN ITALY

Typ mit schlagfestem Deckel und Boden, anti-UV aus transparentem Blindo Light ®, das die Produkte vor UV-Strahlen, Salz und Oxidation schützt, ausgestattet mit Verschlüssen aus EPDM, CSI zertifiziert für den Außen- und Innengebrauch.

Barcode	Code	Beschreibung	Gewicht (kg)	Preis
8 032621 831857	**BB6T**	313x618x200	1,35	**€ 63,30**
8 032621 831895	**BB9T**	350x685x220	1,41	**€ 67,60**
8 032621 831925	**BB12T**	370x835x245	1,75	**€ 79,90**

FEUERLÖSCHER-SCHUTZBOX SPEZIALSERIE *NN* MADE IN ITALY

Nur für den Seegebrauch (no truck).
Boden und Deckel aus schlagfestem ABS aus schwarzer Farbe, ausgestattet mit Verschlüssen aus EPDM, CSI zertifiziert.
Verstärkter Boden mit Feuerlöscher-Eisenhalterung für alle Durchmesser, ausgestattet mit zwei schwarzen Geweberiemen, um eine einwandfreie Befestigung des Feuerlöschers zu gewährleisten. Außerdem schützt sie die Artikel vor Salz und Oxidation. Ausgestattet mit Sicherheitsmetallverschluss am Boden, mit der Möglichkeit, eventuell ein Hängeschloss anzubringen (nicht inbegriffen).

Barcode	Code	Beschreibung	Gewicht (kg)	Preis
8 032621 831932	**STK6NN**	313x618x200	2,6	**€ 78,70**
8 032621 831949	**STK9NN**	350x685x220	3,1	**€ 82,60**
8 032621 831956	**STK12NN**	370x835x245	3,4	**€ 91,60**

FEUERLÖSCHER-SCHUTZBOX SPEZIALSERIE *TN* MADE IN ITALY

Nur für den Seegebrauch (no truck).
Boden aus schwarzem ABS, schlagfester transparenter Deckel aus Blindo Light® anti-UV, ausgestattet mit Verschlüssen aus EPDM, CSI zertifiziert.
Verstärkter Boden mit Feuerlöscher-Eisenhalterung für alle Durchmesser, ausgestattet mit zwei schwarzen Geweberiemen, um eine einwandfreie Befestigung des Feuerlöschers zu gewährleisten. Außerdem schützt sie die Artikel vor Salz und Oxidation. Ausgestattet mit Metall-Sicherheitsverschluss am Boden, mit der Möglichkeit, eventuell ein Hängeschloss anzubringen (nicht inbegriffen).
Für den Außen- und Innengebrauch. Feuerlöscher nicht inbegriffen.

Barcode	Code	Beschreibung	Gewicht (kg)	Preis
8 032621 831963	**STK6TN**	313x618x200	2,6	**€ 89,30**
8 032621 831970	**STK9TN**	350x685x220	3,2	**€ 95,50**
8 032621 831987	**STK12TN**	370x835x245	3,5	**€ 108,70**

HALTERUNG AUS LACKIERTEM STAHL (nur noch wenige Stück)

Feuerlöscher-Halterung mit Bohrungen für die Befestigung, ausgestattet mit Riemen mit Schließvorrichtung, um den Behälter sicher im inneren der Boxen zu befestigen.

Barcode	Code	Beschreibung	Preis
8 032621 832007	**SUPPAF**	Typ für Basis mit Durchmesser 180 mm	**€ 13,90**
8 032621 831093	**SUPPAT**	Typ für Basis mit Durchmesser 200 mm	**€ 16,80**

BASIS FÜR HALTERUNG (nur noch wenige Stück)

Feuerlöscher-Halterung aus lackiertem Stahl mit Bohrungen für die Befestigung.

Barcode	Code	Beschreibung	Preis
8 032621 832014	**SUPPBP**	Basis mit Durchmesser 180 mm	**€ 21,60**
8 032621 832021	**SUPPBG**	Basis mit Durchmesser 200 mm	**€ 25,40**

GEWEBERIEMEN (nur noch wenige Stück)

Barcode	Code	Beschreibung	Preis
8 032621 832038	**FEET**	Gewebeband für die Befestigung des Feuerlöscher an der Halterung, mit Schnalle, um den Riemen entsprechend festziehen zu können.	**€ 6,30**

FEUERLÖSCHER-SCHUTZBOXEN *RT*

Aus Polyethylen hergestellter Typ, besonders geeignet für Lastkraftwagen, mit schwarzem Boden und rotem Deckel, mit Sicherheitsriemen ausgestattet.

Barcode	Code	Beschreibung	Preis
8 032621 830058	**RT6KG**	Für 6-kg-Feuerlöscher.	**€ 108,80**
8 032621 830102	**RT9/12KG**	Für 9/12-kg-Feuerlöscher.	**€ 134,70**
8 032621 830119	**RT6KG2**	Für 2 6-kg-Feuerlöscher.	**€ 150,20**

FEUERLÖSCHER-SCHUTZBOXEN *IN*

Im Polyethylen-Spritzgussverfahren hergestellter Typ, besonders geeignet für Lastkraftwagen, mit schwarzem Boden und rotem Deckel, mit Sicherheitsriemen ausgestattet.

Barcode	Code	Beschreibung	Preis
8 032621 830126	**IN6KG**	Für 6-kg-Feuerlöscher.	**€ 81,90**

FEUERLÖSCHER-SCHUTZKASTEN *AEK*

Wandkasten Aufputz, hergestellt laut Gesetz 626/94 - Europäische Richtlinie Nr. 89/391/CEE, zertifiziert nach EN 671/2 vom CSI-IMQ und vom RINA (Registro Italiano Navale); innovatives Hi-Tech-Produkt, entwickelt mit Augenmerk auf die Sicherheit im Brandschutznotfall.
Hergestellt aus Blindo Light ® (komplett recyclebar) in roter Farbe, widerstandsfähig gegen die Einwirkung von UV-Strahlung und besonders schlagfest, ausgestattet mit:
- Packung mit vier Dübeln, Schrauben und Plombe - Montageanleitung - Rückwand aus Stahl.
Er kann bereits montiert oder als praktischer Montagesatz geliefert werden,bei der Bestellung angeben.
Maße B550 x H680 x T275 Gewicht 6,20 kg.

Barcode	Code	Beschreibung	Preis
8 032621 830621	AEK2EB	Feuerlöscher-Schutzkasten aus schlagfestem Blindo Light ® PP anti-UV in roter Farbe mit Rückwand aus verzinktem Stahl. Ausgestattet mit Scheibe Safe Crash ® und Drehgriff Easy Break, mit verstärktem Boden	€ 128,10
8 032621 830621	AEK2EB/S	Einzelteile	€ 121,90

FEUERLÖSCHER-SCHUTZKASTEN *CSL*

Mit Scheibentür, lackiert in der Farbe Rot RAL 3000 (Scheibe Safe Crash ® nicht inbegriffen).

Barcode	Code	Beschreibung	Preis
8 032621 832052	CSL 2460	Für 6-kg-Feuerlöscher 319x604x249 mm	€ 68,90
8 032621 830225	SC 240X515	Ersatzscheibe Safe Crash	€ 13,30
8 032621 832069	CSL 5912	Für 9/12-kg-Feuerlöscher 319x803x249 mm	€ 84,90
8 032621 830249	SC 240X715	Ersatzscheibe Safe Crash	€ 16,40

FEUERLÖSCHER-SCHUTZKASTEN *CIX*

Mit Scheibentür, lackiert aus rostfreiem Stahl (Scheibe Safe Crash ® nicht inbegriffen).

Barcode	Code	Beschreibung	Preis
8 032621 832076	CIX 2460	Für 6-kg-Feuerlöscher 319x604x249 mm	€ 141,50
8 032621 830225	SC 240x515	Ersatzscheibe Safe Crash 6 kg.	€ 13,30
8 032621 832083	CIX 5912	Für 9/12-kg-Feuerlöscher 319x803x249 mm	€ 212,00
8 032621 830249	SC 240x715	Ersatzscheibe Safe Crash 9/12 kg.	€ 16,40

TAURUS MONTECARLO

Feuerlöscher-Schutzkasten aus rot lackiertem Blech mit Tür und Scheibe Safe Crash ®. Ausgestattet mit Drehgriff Easy Break.

Barcode	Code	Beschreibung	Preis
8 032621 830300	MCL6KG	Für 6-kg-Feuerlöscher Maße 310x625x225 mm	€ 58,60
8 032621 830317	MCL9/12KG	Für 9/12-kg-Feuerlöscher Maße 314x802x230 mm	€ 72,80

TAURUS MONTECARLO INOX

Feuerlöscher-Schutzkasten aus rostfreiem Stahl mit Tür und Scheibe Safe Crash ®.
Ausgestattet mit Drehgriff Easy Break.

Barcode	Code	Beschreibung	Preis
8 032621 830324	MCLX6KG	Für 6-kg-Feuerlöscher Maße 310x625x225 mm	€ 128,30
8 032621 830331	MCLX9/12KG	Für 9/12-kg-Feuerlöscher Maße 314x802x230 mm	€ 158,00

TAURUS MARANELLO

Feuerlöscher-Schutzkasten aus rot lackiertem Blech, die Tür hat ein Kontrollfenster aus Blindo Light. Mit Drehgriff ausgestattet.

Barcode	Code	Beschreibung	Preis
8 032621 830355	MRN6KG	Für 6-kg-Feuerlöscher Maße 310x625x225 mm	€ 58,60
8 032621 830362	MRN9/12KG	Für 9/12-kg-Feuerlöscher Maße 314x802x230 mm	€ 72,80

TAURUS MARANELLO INOX

Feuerlöscher-Schutzkasten aus rot lackiertem Blech, die Tür hat ein Kontrollfenster aus Blindo Light. Mit Drehgriff ausgestattet.

Barcode	Code	Beschreibung	Preis
8 032621 830379	MRNX6KG	Für 6-kg-Feuerlöscher Maße 310x625x225 mm	€ 128,30
8 032621 830386	MRNX9/12KG	Für 9/12-kg-Feuerlöscher Maße 314x802x230 mm	€ 158,00

MASKEN-SCHUTZBOX

Hergestellt aus schlagfestem Blindo Light ® anti-UV, ausgestattet mit schwarzen Verschlüssen aus EPDM

Barcode	Code	Beschreibung	Preis
8 032621 837668	PMPP	Masken-Schutzbox Maße 400 x 250 x 170 mm. Gewicht 1,30 kg	€ 53,30

BOX FÜR PRESSLUFTATMER UND MASKE

Der Boden ist aus rotem ABS und der schlagfeste Deckel aus transparentem Blindo Light ®, welches die Produkte vor UV-Strahlen, Salz und Oxidation schützt, ausgestattet mit Verschlüssen aus EPDM, CSI zertifiziert für den Innen- und Außengebrauch.
Maße: 370 x 835 x 245 mm Gewicht 1,7 kg
(Pressluftatmer nicht inbegriffen)

Barcode	Code	Preis
8 032621 832045	TR12 AR	€ 77,00

SCHRANK MODULAR SYSTEM FÜR LÖSCHMANNSCHAFT-AUSRÜSTUNG

Öffnung mit plombierbarer Tür mit Drehgriff Easy Break ® und Schlüssel, ausgestattet mit Brandschutzscheibe Safe Crash ® mit Sollbruchstelle, die bricht, ohne das Schnittgefahr besteht.
Ausgestattet mit 2 Taschen für die Löschmannschaft, die perfekt in den Schrank passen (leere Tasche)

Barcode	Code	Preis
8 032621 837767	ATK2EBB	€ 177,40

TASCHE LÖSCHMANNSCHAFT RED ANGELS

Stofftasche, gut geeignet, um die Ausrüstung der Löschmannschaft aufzunehmen. Kann in den Schrank Modular System gestellt werden.

Barcode	Code	Beschreibung	Preis
8 032621 837460	BS45	Maße 55 x 34 x 28 cm	€ 49,30

FEUERLÖSCHER-STÄNDER

SCHWARZ

Barcode	Code	Beschreibung	Preis
8 032621 830010	CENEWN	Schwarzer Feuerlöscher-Ständer Serie “Elegant” Fahnenschild “base”	€ 46,10
8 032621 830027	CENEWNP	Schwarzer Feuerlöscher-Ständer Serie “Elegant” Schild “panoramico”	€ 51,90
8 055118550932	CENEWNX	Schwarzer Feuerlöscher-Ständer Serie “Elegant” Schild “plex”	€ 63,90
8 055118550963	CENEWBN	Schwarzer Feuerlöscher-Ständer, nur Basis (ohne Stange und Schild)	€ 32,50

ROT

Barcode	Code	Beschreibung	Preis
8 032621 830034	CENEWR	Roter Feuerlöscher-Ständer Serie “Elegant” Fahnenschild “base”	€ 46,10
8 032621 830041	CENEWRP	Roter Feuerlöscher-Ständer Serie “Elegant” Schild “panoramico”	€ 51,90
8 055118550949	CENEWRX	Roter Feuerlöscher-Ständer Serie “Elegant” Schild “plex”	€ 63,90
8 055118550970	CENEWBR	Roter Feuerlöscher-Ständer, nur Basis (ohne Stange und Schild)	€ 32,50

Detail Schild *plex*

Detail Haken

SILVER

Barcode	Code	Beschreibung	Preis
8 032621 830089	CENEWS	Feuerlöscher-Ständer Serie “Silver” mit Fahnenschild “base”	€ 66,30
8 032621 830065	CENEWSP	Feuerlöscher-Ständer Serie “Silver” Schild “panoramico”	€ 70,10
8 055118550956	CENEWSX	Feuerlöscher-Ständer Silver Serie “Elegant” Schild “plex”	€ 80,20
8 055118550987	CENEWBS	Feuerlöscher-Ständer Silver, nur Basis (ohne Stange und Schild)	€ 46,40

CROMO

Barcode	Code	Beschreibung	Preis
8 055118550925	CENEWCR	Feuerlöscher-Ständer Serie “Cromo” Schild “plex”	€ 89,00
8 055118550994	CENEWBC	Feuerlöscher-Ständer Cromo, nur Basis (ohne Stange und Schild)	€ 62,30

FEUERLÖSCHER UND ZUBEHÖR

Wie allen bekannt ist, stellen Feuerlöscher die am meisten verbreiteten Geräte zur Brandbekämpfung dar, die in der Anfangsphase eines Brandes effizient eingesetzt werden können.

Ein Feuerlöscher muss daher in jeder Notfallsituation einfach und schnell zur Hand sein.
Deshalb muss er möglichst an der Wand oder an einem entsprechenden Ständer oder Behälter/Kasten angebracht sein, und zwar so, dass er fest sitzt und bestens untergebracht ist.
Der Griff desselben darf nicht über 1,5 m über dem Boden liegen, er muss gut sichtbar und einfach zugänglich und erreichbar sein, er muss vor Stößen und Erhitzung und, falls es sich um einen Nass- oder Schaumlöscher handelt, vor Frost geschützt sein. Die Funktionselemente der Feuerlöscher müssen gut verwahrt werden, um Beschädigungen oder missbräuchliche Verwendungen zu verhindern.
Für eine korrekte Verwendung der Feuerlöscher sind Informationen und regelmäßige Übungen unerlässlich. Bei einem Einsatz muss man einen angemessenen Abstand einhalten, um das Feuer mit dem Feuerlöscher richtig treffen zu können.

WÄHLEN SIE DEN RICHTIGEN FEUERLÖSCHER

Die Brandklassen sind an den unten aufgeführten Symbolen zu erkennen. Diese Symbole befinden sich auf den Anweisungen des Feuerlöschers, um die Eigenschaften des enthaltenen Löschmittels hervorzuheben.

BRANDKLASSE

Type		Wasser	Schaum Nass+Zusatz	CO_2	ABC-PULVER	WET Chemical
	Holz, Papier, Plastik	✔	✔		✔	
	Brennbare Flüssigkeiten		✔	✔	✔	
	Brennbare Gase				✔	
	Metalle				Special powder only	
	Elektrische Geräte			✔	✔	
	Speiseöle und -fette					✔

TRAGBARE ABC-PULVERLÖSCHER

Dauerdrucklöscher, CE zertifiziert.
Klasse 8A 34BC, Stahlbehälter. UNI EN3 - CE.

Füllmenge	Barcode	Code	Preis
1 Kg	8 032621 830157 › RDF	**PK1 RD - F** (mit Halterung aus Draht)	€ 27,80
1 Kg	8 032621 835992	**PK1** (mit Aluminiumbehälter RINA zert.)	€ 48,20
1 Kg	8 055118551083	**PK1 RD MED**	€ 28,80

Dauerdrucklöscher, CE zertifiziert.
Klasse 13A 89BC, Stahlbehälter. UNI EN3 - CE.

Füllmenge	Barcode	Code	Preis
2 Kg	8 032621 830188 › RDF	**PK2 RD - F** (mit Halterung aus Draht)	€ 34,80
2 Kg	8 032621 836005	**PK2** (mit Aluminiumbehälter RINA zert.)	€ 76,40
2 Kg	8 055118551090	**PK2 RD MED**	€ 35,80

Dauerdrucklöscher, CE zertifiziert.
Klasse 21A 144 BC.

Füllmenge	Barcode	Code	Preis
4 Kg	8 032621 836012	**PK4** (mit Halterung aus Plastik)	€ 69,80

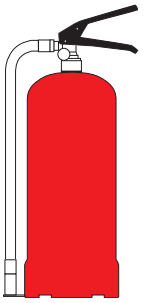

Dauerdrucklöscher, CE zertifiziert.
Klasse 34A 233BC, Stahlbehälter und Plastikhalterung. UNI EN3 - CE.

Füllmenge	Barcode	Code	Preis
6 Kg	8 032621 830195 › RDF	**PK6 RD - F** (mit Halterung aus Draht)	€ 52,70
6 Kg	8 055118551106	**PK6 RD MED**	€ 53,70
6 Kg	8 032621 835572	**PK6 - 55A** (KLASSE 55A 233 BC, Stahlbehälter)	€ 79,00

Dauerdrucklöscher, CE zertifiziert.
Ausgestattet mit Halterung aus Kunststoff. Klasse 55A 233BC.

Füllmenge	Barcode	Code	Preis
9 Kg	8 032621 836036	**PK9** (mit Stahlbehälter)	€ 84,10

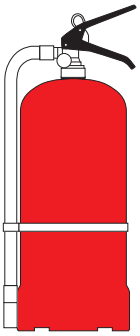

Dauerdrucklöscher, CE zertifiziert.
Ausgestattet mit Halterung aus Kunststoff. Klasse 55A 233BC.

Füllmenge	Barcode	Code	Preis
12 Kg	8 032621 836043	**PK12** (mit Stahlbehälter)	€ 91,40

KOHLENDIOXIDLÖSCHER - STAHL

Dauerdrucklöscher, zugelassen vom Innenministerium und CE zertifiziert, geeignet für Brände der Klasse AB. Ausgestattet mit Halterung aus Kunststoff. Klasse 55B. UNI EN3 - CE.

Füllmenge	Barcode	Code	Preis
2 Kg	8 032621 836074	KK2	€ 155,60
2 Kg	8 055118552066	KK2 - RS ACC	€ 90,00
2 Kg	8 055118551113	KK2 - RS ACC MED	€ 91,00

Dauerdrucklöscher, zugelassen vom Innenministerium und CE zertifiziert, geeignet für Brände der Klasse AB. Ausgestattet mit Halterung aus Kunststoff. Klasse 113B. UNI EN3 - CE.

Füllmenge	Barcode	Code	Preis
5 Kg	8 032621 836081	KK5	€ 243,50
5 Kg	8 055118552080	KK5 - RS ACC	€ 110,00
5 Kg	8 055118551137	KK5 - RS ACC MED	€ 111,00

KOHLENDIOXIDLÖSCHER - ALUMINIUM

Dauerdrucklöscher, zugelassen vom Innenministerium und CE zertifiziert, geeignet für Brände der Klasse AB. Ausgestattet mit Halterung aus Kunststoff. Klasse 70B. UNI EN3 - CE.

Füllmenge	Barcode	Code	Preis
2 Kg	8 032621 830201 RD	KK2 RD	€ 112,10
2 Kg	8 055118552073	KK2 - RS ALL	€ 107,00
2 Kg	8 055118551120	KK2 - RS ALL MED	€ 108,00

Dauerdrucklöscher, zugelassen vom Innenministerium und CE zertifiziert, geeignet für Brände der Klasse AB. Ausgestattet mit Halterung aus Kunststoff. Klasse 113B. UNI EN3 - CE.

Füllmenge	Barcode	Code	Preis
5 Kg	8 032621 830218 RD	KK5 RD	€ 158,10
5 Kg	8 055118552097	KK5 - RS ALL	€ 148,00
5 Kg	8 055118551144	KK5 - RS ALL MED	€ 149,00

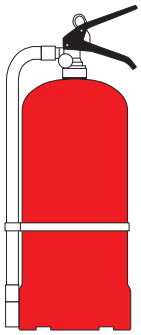

FAHRBARE NASSLÖSCHER

Dauerdrucklöscher, zugelassen vom Innenministerium und CE zertifiziert, geeignet für Brände der Klasse AB. Ausgestattet mit Halterung aus Kunststoff. Klasse 27A 233B.

Füllmenge	Barcode	Code	Preis
6 Lt	8 032621 836050	WK6	€ 141,30

Füllmenge	Barcode	Code	Preis
9 Lt	8 032621 836067	WK9	€ 213,20

FAHRBARE ABC-PULVERLÖSCHER

CE-zertifiziert, geeignet für Räume, in denen der Brand gefährliche Ausmaße annehmen kann. Bestehend aus Behälter-/Flaschen-Tragegestell, ausgestattet mit Rädern, für einen einfachen Transport.

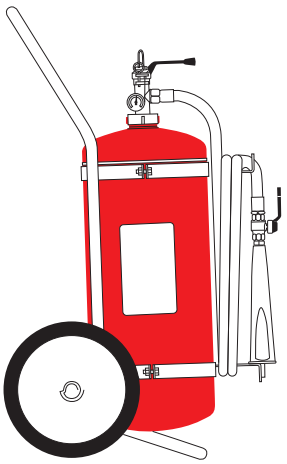

Barcode	Code	Klasse	Preis
8 032621 836104	PK30	A-B1-C	€ 383,40
8 032621 836128	PK50	A-B1-C	€ 471,20
8 032621 836135	PK100	A-B1-C	€ 873,30

FAHRBARE KOHLENDIOXIDLÖSCHER

Vom Innenministerium zugelassen und CE-zertifiziert, geeignet für Räume, in denen der Brand gefährliche Ausmaße annehmen kann. Bestehend aus Behälter-/Flaschen-Tragegestell, ausgestattet mit Rädern, für einen einfachen Transport.

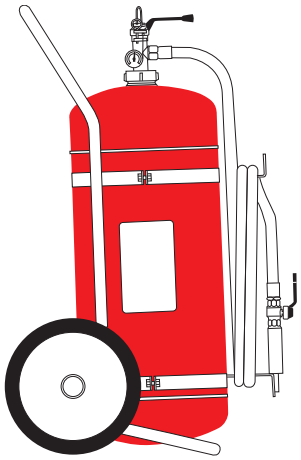

Barcode	Code	Klasse	Preis
8 032621 836159	KK18	B8-C	€ 918,60
8 032621 836166	KK27	B8-C	€ 886,80
8 032621 830256	KK54	B8-C	€ 1.840,00

FAHRBARE SCHAUMLÖSCHER

CE-zertifiziert, geeignet für Räume, in denen der Brand gefährliche Ausmaße annehmen kann. Bestehend aus Behälter-/Flaschen-Tragegestell, ausgestattet mit Rädern, für einen einfachen Transport.

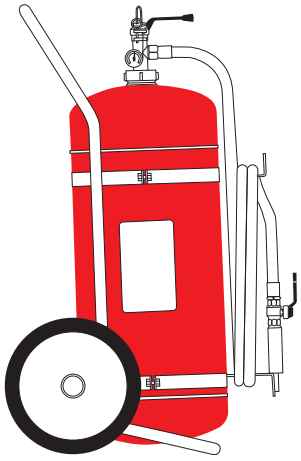

Barcode	Code	Klasse	Preis
8 032621 836111	FK50	A-B4	€ 805,40
8 032621 836142	FK100	A-B4	€ 1.392,20

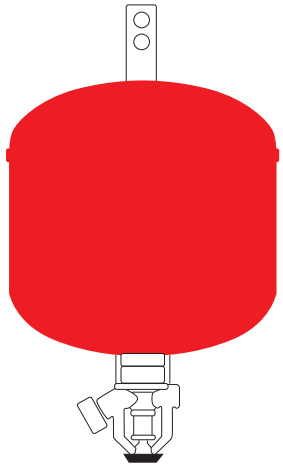

AUTOMATISCHE DAUERDRUCKLÖSCHER

Die Auslösung ist bei einer Temperatur von 68°C gewährleistet.
Mit Pulver, geeignet für Klassen ABC.

Barcode	Code	Preis
8 032621 836173	PKA6	€ 98,80
8 032621 836180	PKA10	€ 108,30

SCHUTZHAUBEN

Aus wasserundurchlässigem Material, schützen die Feuerlöscher vor der korrosiven Wirkung der Löschmittel und vor UV-Strahlen.

Barcode	Code	Beschreibung	Preis
8 032621 836203	COPERTEP/69	Tragbare 6/9-kg-Feuerlöscher	€ 11,50
8 032621 838214	COPERTEP/12	Tragbare 12-kg-Feuerlöscher	€ 13,40
8 032621 836210	COPERTEC/30	Fahrbare 30-kg-Feuerlöscher	€ 65,90
8 032621 835756	COPERTEC/50	Fahrbare 50-kg-Feuerlöscher	€ 94,10

UM NICHT FESTZUSTELLEN....
FALLS SIE IHN BRAUCHEN...
DASS IHR FEUERLÖSCHER VERSCHWUNDEN IST!

ART. CEP/D

Feuerlöscher-Schutzbox aus schlagfestem Blindo Light anti-UV, Deckel mit Siebdruck für Alarmset.
Erhältlich in den Größen 6-9-12 kg.
Für die Preise siehe Serie PE BB.

ART. DOLPHIN 1359

Diebstahlalarm für Feuerlöscher aus schlagfestem Blindo Light in roter Farbe, Befestigungsmöglichkeit mit Haken Art. G/PE.
Euro 28,00

ART. D-BAT 1366

Packung mit 12 Super Alkaline Batterien mit langer Lebensdauer.
Euro 89,00

Strahlrohre, Schläuche

rack® system

www.racksystem.it

FÜR DIEJENIGEN, DIE SICH NICHT MIT DEM ÜBLICHEN SCHLAUCH ZUFRIEDENGEBEN... PATRIOT® SCHLÄUCHE VON KENNERN!

Die Original-Patriot-Schläuche tragen diese Marke

PATRIOT®

und sind tatsächlich 15 Bar.

ACHTUNG VOR BETRÜGERN

AUF DEM MARKT SIND SCHLÄUCHE ERSCHIENEN, DIE FARBLICH GLEICH, ABER VON MINDERWERTIGER QUALITÄT SIND

PATRIOT®

PATRIOT DREIFARBIG

PATRIOT WEISS

MED-zertifiziert

Barcode	Code	Beschreibung	Preis
8 032621 832328	PATRIOT4515 WPATRIOT4515	Dreifarbiger Schlauch UNI45 zertifiziert, FW-Kupplung 15 m Weißer Schlauch UNI45 zertifiziert, FW-Kupplung 15 m	€ 68,80 € 62,00
8 032621 832335	PATRIOT4520 WPATRIOT4520	Dreifarbiger Schlauch UNI45 zertifiziert, FW-Kupplung 20 m Weißer Schlauch UNI45 zertifiziert, FW-Kupplung 20 m	€ 84,60 € 76,20
8 032621 832342	PATRIOT4525 WPATRIOT4525	Dreifarbiger Schlauch UNI45 zertifiziert, FW-Kupplung 25 m Weißer Schlauch UNI45 zertifiziert, FW-Kupplung 25 m	€ 102,00 € 91,80
8 032621 838276	PATRIOT4530 WPATRIOT4530	Dreifarbiger Schlauch UNI45 zertifiziert, FW-Kupplung 30 m Weißer Schlauch UNI45 zertifiziert, FW-Kupplung 30 m	€ 121,80 € 109,70
8 032621 832380	PATRIOT4515N WPATRIOT4515N	Dreifarbiger Schlauch UNI45 zertifiziert, Kupplung UNI 804 15 m Weißer Schlauch UNI45 zertifiziert, Kupplung UNI 804 15 m	€ 75,90 € 74,90
8 032621 832397	PATRIOT4520N WPATRIOT4520N	Dreifarbiger Schlauch UNI45 zertifiziert, Kupplung UNI 804 20 m Weißer Schlauch UNI45 zertifiziert, Kupplung UNI 804 20 m	€ 100,40 € 90,40
8 032621 832311	PATRIOT4525N WPATRIOT4525N	Dreifarbiger Schlauch UNI45 zertifiziert, Kupplung UNI 804 25 m Weißer Schlauch UNI45 zertifiziert, Kupplung UNI 804 25 m	€ 116,40 € 104,80
8 032621 838290	PATRIOT4530N WPATRIOT4530N	Dreifarbiger Schlauch UNI45 zertifiziert, Kupplung UNI 804 30 m Weißer Schlauch UNI45 zertifiziert, Kupplung UNI 804 30 m	€ 119,50 € 124,70

WIT

Barcode	Code	Beschreibung	Preis
8 032621 838498	WIT4515E	Weißer Schlauch UNI45 zertifiziert, FW-Kupplung 15 m	€ 59,50
8 032621 838504	WIT4520E	Weißer Schlauch UNI45 zertifiziert, FW-Kupplung 20 m	€ 72,70
8 032621 838511	WIT4525E	Weißer Schlauch UNI45 zertifiziert, FW-Kupplung 25 m	€ 88,50
8 032621 838337	WIT4530E	Weißer Schlauch UNI45 zertifiziert, FW-Kupplung 30 m	€ 113,80
8 032621 832410	WIT4515ENR	Weißer Schlauch UNI45 zertifiziert, Kupplung UNI 804 15 m	€ 71,30
8 032621 832427	WIT4520ENR	Weißer Schlauch UNI45 zertifiziert, Kupplung UNI 804 20 m	€ 85,80
8 032621 832434	WIT4525ENR	Weißer Schlauch UNI45 zertifiziert, Kupplung UNI 804 25 m	€ 100,30
8 032621 838627	WIT4530ENR	Weißer Schlauch UNI45 zertifiziert, Kupplung UNI 804 30 m	€ 126,20

PATRIOT®

Barcode	Code	Beschreibung	Preis
8 032621 832359	PATRIOT7015 WPATRIOT7015	Dreifarbiger Schlauch UNI70 zertifiziert, FW-Kupplung 15 m Weißer Schlauch UNI70 zertifiziert, FW-Kupplung 15 m	€ 112,40 € 101,20
8 032621 832366	PATRIOT7020 WPATRIOT7020	Dreifarbiger Schlauch UNI70 zertifiziert, FW-Kupplung 20 m Weißer Schlauch UNI70 zertifiziert, FW-Kupplung 20 m	€ 138,40 € 124,70
8 032621 832373	PATRIOT7025 WPATRIOT7025	Dreifarbiger Schlauch UNI70 zertifiziert, FW-Kupplung 25 m Weißer Schlauch UNI70 zertifiziert, FW-Kupplung 25 m	€ 167,70 € 151,00
8 032621 838283	PATRIOT7030 WPATRIOT7030	Dreifarbiger Schlauch UNI70 zertifiziert, FW-Kupplung 30 m Weißer Schlauch UNI70 zertifiziert, FW-Kupplung 30 m	€ 199,30 € 179,50
8 032621 838467	PATRIOT7015N WPATRIOT7015N	Dreifarbiger Schlauch UNI70 zertifiziert, Kupplung UNI 804 15 m Weißer Schlauch UNI70 zertifiziert, Kupplung UNI 804 15 m	€ 124,70 € 112,30
8 032621 838474	PATRIOT7020N WPATRIOT7020N	Dreifarbiger Schlauch UNI70 zertifiziert, Kupplung UNI 804 20 m Weißer Schlauch UNI70 zertifiziert, Kupplung UNI 804 20 m	€ 153,80 € 138,40
8 032621 838481	PATRIOT7025N WPATRIOT7025N	Dreifarbiger Schlauch UNI70 zertifiziert, Kupplung UNI 804 25 m Weißer Schlauch UNI70 zertifiziert, Kupplung UNI 804 25 m	€ 178,00 € 162,10
8 032621 838306	PATRIOT7030N WPATRIOT7030N	Dreifarbiger Schlauch UNI70 zertifiziert, Kupplung UNI 804 30 m Weißer Schlauch UNI70 zertifiziert, Kupplung UNI 804 30 m	€ 216,00 € 194,50

PATRIOT DREIFARBIG UNI70

PATRIOT WEISS UNI70

WIT

Barcode	Code	Beschreibung	Preis
8 032621 838528	WIT7015E	Weißer Schlauch UNI70 zertifiziert, FW-Kupplung 15 m	€ 96,30
8 032621 838535	WIT7020E	Weißer Schlauch UNI70 zertifiziert, FW-Kupplung 20 m	€ 132,50
8 032621 832403	WIT7025E	Weißer Schlauch UNI70 zertifiziert, FW-Kupplung 25 m	€ 143,80
8 032621 833202	WIT7030E	Weißer Schlauch UNI70 zertifiziert, FW-Kupplung 30 m	€ 180,10
8 032621 832441	WIT7015ENR	Weißer Schlauch UNI70 zertifiziert, Kupplung UNI 804 15 m	€ 108,10
8 032621 832458	WIT7020ENR	Weißer Schlauch UNI70 zertifiziert, Kupplung UNI 804 20 m	€ 144,90
8 032621 832465	WIT7025ENR	Weißer Schlauch UNI70 zertifiziert, Kupplung UNI 804 25 m	€ 155,60
8 032621 833219	WIT7030ENR	Weißer Schlauch UNI70 zertifiziert, Kupplung UNI 804 30 m	€ 189,80

Patent Strahlrohr Goldfinger S

STRAHLROHR “GOLDFINGER S”

Strahlrohr mit Schaltung von Absperrung/Vollstrahl/Sprühstrahl EN UNI n. 671/2 zertifiziert aus Nylon “Robrax” mit Kupplungen nach UNI 811.

MADE IN ITALY

Barcode	Code	Beschreibung	Abb.	Preis
8 032621 837224	GDL45-SOT	Goldfinger Gehäuse Rot Kupplung Messing	A	€ 40,80
8 032621 839242	GDL45-SRBX	Goldfinger Gehäuse Rot Kupplung Robrax neutral	B	€ 30,20
8 032621 839976	GDL45-SRBX-N	Goldfinger Gehäuse Rot Kupplung Robrax Schwarz	C	€ 30,20
8 032621 839259	GDL45-SBK	Goldfinger Gehäuse Schwarz Kupplung Aluminium	D	€ 24,10
8 032621 839303	GDL45-STB	Goldfinger “Total Black” Gehäuse Schwarz Kupplung Robrax Schwarz	E	€ 30,20

ORIGINAL “GOLDFINGER”

Strahlrohr mit Schaltung von Absperrung/Vollstrahl/Sprühstrahl EN UNI n. 671/2 zertifiziert aus eloxiertem Aluminium 25 micron mit Kupplungen nach UNI 811 und Messingdüse, besonders geeignet für Hydrantenkasten.

Barcode	Code	Beschreibung	Preis
8 032621 832120	GLDFNGOT45	Strahlrohr UNI 45 Messingdüse Durchm. 12 mm Messingkupplung	€ 40,80
8 032621 832137	GLDFNGOT70	Strahlrohr UNI 70 Messingdüse Durchm. 16 mm Aluminiumkupplung	€ 70,90

ORIGINAL “GOLDFINGER N”

Strahlrohr mit Schaltung von Absperrung/Vollstrahl/Sprühstrahl, EN UNI n. 671/2 zertifiziert, aus eloxiertem Aluminium mit Kupplungen nach UNI 811 mit Kunststoffdüse in schwarzer Farbe, besonders geeignet für Hydrantenkasten.

Barcode	Code	Beschreibung	Preis
8 032621 832144	GLDFNGNY45	Strahlrohr UNI 45 Düse aus Kunststoff Durchm. 12 mm. Messingkupplung	€ 30,20
8 032621 832151	GLDFNGNY70	Strahlrohr UNI 70 Düse aus Kunststoff Durchm. 16 mm. Aluminiumkupplung	€ 51,70

Hinweis: GLDFNGNY45 solange der Vorrat reicht

STRAHLROHR “ALLUMIX”

Strahlrohr mit Schaltung von Absperrung/Vollstrahl/Sprühstrahl gemäß der Norm EN UNI n. 671/2 aus eloxiertem Aluminium.

Barcode	Code	Beschreibung	Preis
8 032621 832175	EU ALLUMIX45	Strahlrohr UNI 45 feste Düse Durchm. 12 mm Aluminiumkupplung (A)	€ 48,00
8 032621 832182	EU ALLUMIX70	Strahlrohr UNI 70 Messingdüse Durchm. 16 mm Aluminiumkupplung	€ 89,30
8 032621 832199	EU ALLUWN45	Strahlrohr UNI 45 austauschbare Düse Durchm. 12 mm. Aluminiumkupplung (C)	€ 60,00
8 032621 835572	ALLUWN45 ASIA	Strahlrohr UNI 45 austauschbare Düse Durchm. 12 mm. Aluminiumkupplung (D)	€ 57,00
8 032621 835589	ALLUWN70 ASIA	Strahlrohr UNI 70 austauschbare Düse Durchm. 16 mm. Aluminiumkupplung	€ 91,00
8 032621 832205	EU ALLUWN70	Strahlrohr UNI 70 austauschbare Düse Durchm. 16 mm. Aluminiumkupplung	€ 117,00
8 032621 832212	ALLPLUS45	Strahlrohr UNI 45 mit Schleier, Düse Durchm. 12mm. Aluminiumkupplung	€ 113,80
8 032621 832229	ALLPLUS70	Strahlrohr UNI 70 mit Schleier, Durchm. 16 mm Aluminiumkupplung (B)	€ 208,80

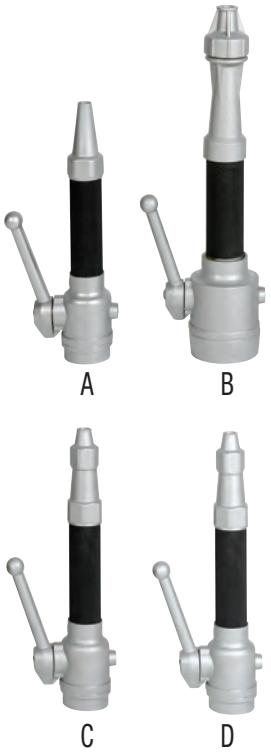

STRAHLROHR “COMPACT”

Hohlstrahlrohr mit Durchflussregulierung EN UNI n. 671/2 zertifiziert, besonders geeignet für Hydrantenkasten, erhältlich mit oder ohne Kupplungen EN 811. Aus schlagfestem ABS, hochwiderstandsfähig gegen Korrosion und Witterungseinflüsse, leicht zu bedienen, auch bei längerer
Nichtbenutzung. Der Anschluss verfügt über Standardgewinde.
Maße h 150 mm Gewicht 310 g.

Barcode	Code	Beschreibung	Preis
8 032621 832243	COMPACT	UNI 45 Standardkupplung mit Gewinde	€ 12,70
8 032621 832250	COMPACTO	UNI 45 Messingkupplung nach Norm EN UNI 811	€ 18,20
8 032621 834933	COMPACT-I	New Compact made in Italy Standardkupplung	€ 19,00
8 032621 835473	COMPACTO-I	New Compact made in Italy Messingkupplung UNI811	€ 24,50

STRAHLROHR “MILAN”

Hohlstrahlrohr mit Durchflussregulierung EN UNI n. 671/2 zertifiziert, besonders geeignet für Hydrantenkasten, erhältlich mit oder ohne Kupplungen EN 811. Aus schlagfestem ABS, hochwiderstandsfähig gegen Korrosion und Witterungseinflüsse, leicht zu bedienen, auch bei längerer Nichtbenutzung. Der Anschluss verfügt über Standardgewinde.
Maße h 300 mm Gewicht 400 g.

Barcode	Code	Beschreibung	Preis
8 032621 832267	MILAN	UNI 45 Standardkupplung mit Gewinde	€ 20,60
8 032621 832274	MILANO	UNI 45 Messingkupplung nach Norm EN 811	€ 26,40

SCHLAUCH ANAKONDA

Made in

Barcode	Code	Beschreibung	Preis
8 032621 832571	ANAKONDA 15	Formstabiler Schlauch UNI 25, 15 m	€ 98,90
8 032621 832588	ANAKONDA 20	Formstabiler Schlauch UNI 25, 20 m	€ 131,80
8 032621 832595	ANAKONDA 25	Formstabiler Schlauch UNI 25, 25 m	€ 165,00
8 032621 832601	ANAKONDA 30	Formstabiler Schlauch UNI 25, 30 m	€ 197,70

SAMMELSCHLAUCH

Barcode	Code	Beschreibung	Preis
8 032621 833158	VALSFE1	Weißer Sammelschlauch mit Kugelventil für HASPEL	€ 36,80

Patent Strahlrohr Grand Hotel

STAHLROHR "HASPELN"

Strahlrohr für Haspeln DN25

Barcode	Code	Beschreibung	Preis
8 032621 832281	HOTEL25 (A)	Mehrzweckstrahlrohr DN 25 Aluminiumkupplungen	€ 38,50
8 032621 832298	GHOTEL25 (B)	Hohlstrahlrohr DN 25	€ 11,60
8 032621 839983	GHOTEL10 (C)	Hohlstrahlrohr DN 25 Düse Durchm. 10 mm	€ 12,70

Warnung und Meldung

rack® system

www.racksystem.it

WARNUNG UND MELDUNG

Legislativdekret 493 vom 14 08 1996
Umsetzung der Richtlinien 92/58/CEE bezüglich der Vorschriften für die Sicherheits- und/oder Gesundheitskennzeichnung am Arbeitsplatz
Anlage 4
Meldungs- und Warnmaßnahmen im Brandfall

4.1 – *Zielsetzung*
Der Zweck der Meldungs- und Warnmaßnahmen im Brandfall ist es, zu gewährleisten, dass die am Arbeitsplatz anwesenden Personen bei Brandausbruch gewarnt werden, bevor der Brand sie in Gefahr bringt. Der Alarm muss die Maßnahmen zur Evakuierung des Arbeitsplatzes sowie die Einsatzmaßnahmen einleiten.

4.2 - *Maßnahmen für kleinere Arbeitsbereiche*
In kleineren Arbeitsbereichen mit geringer oder mittlerer Brandgefahr, kann das Alarmsystem einfach gestaltet sein. Falls das gesamte Personal im selben Raum arbeitet, kann der Alarm z.B. von einer Person mündlich gegeben werden.
Unter anderen Umständen können handausgelöste akustische Geräte eingesetzt werden, die im gesamten Arbeitsbereich zu hören sind. Der Weg, um eines dieser Geräte zu erreichen, darf nicht über 30 m lang sein. Falls dieses System für den Arbeitsbereich nicht geeignet ist, muss ein elektrisches handbedientes Warnsystem eingebaut werden, das den aktuellen technischen Bestimmungen entspricht.
Die Auslöseknöpfe der elektrischen Feuermelder oder anderer Meldegeräte müssen deutlich gekennzeichnet sein, damit die Arbeitskräfte und andere anwesende Personen sie schnell finden können. Die Strecke bis zu einer manuellen Meldevorrichtung darf nicht länger als 30 m sein.
In der Regel sollten die Alarmknöpfe auf allen Etagen an der selben Stelle angebracht sein und sich in der Nähe der Ausgänge befinden, damit sie von den Personen während der Flucht betätigt werden können.

4.5 - *Automatische Feuermeldung*
Der Zweck der automatischen Feuermeldung besteht darin, die anwesenden Personen rechtzeitig in Alarmbereitschaft zu versetzen, um den Brandbereich zu verlassen, solange die Situation noch relativ sicher ist.
An den meisten Arbeitsplätzen kann ein manueller Feuermelder ausreichend sein, allerdings gibt es Umstände, unter denen eine automatische Feuermeldung für die Sicherheit der Personen grundlegend ist.
An Arbeitsplätzen in Gewerbebetrieben, ist in der Regel der Einbau von automatischen Feuermeldeanlagen vorgesehen. An anderen Arbeitsplätzen, wo das Fluchtwegesystem nicht den in der vorliegenden Anlage aufgeführten Maßnahmen entsprechen, kann als Ausgleichsmaßnahme der Einbau eines automatischen Meldesystems vorgesehen werden.

AKUSTISCHER ALARM, RÜCKSTELLBAR

Aus rotem ABS mit Siebdruck, ausgestattet mit: - elektronischer Sirene 4 Wege, 5 – 12 V 108 dB Batterie 9 V.
Mit einseitigem Hinweisschild

Barcode	Code	Beschreibung	Preis
8 032621 837262	ALARMAB1	Akustischer Alarm, rückstellbar, mit Auslösung durch Pilztaster mit Drehentriegelung Kontakt N.O. - IP65 Lieferung in Kartonschachtel, Maße 225 x 190 x 130 mm.	€ 155,60

AKUSTISCHER UND OPTISCHER ALARM, RÜCKSTELLBAR

Aus rotem ABS mit Siebdruck, ausgestattet mit:
- elektronischer Sirene 4 Wege, 5 – 12 V 108 dB Batterie 9 V.
Mit einseitigem Hinweisschild

Barcode	Code	Beschreibung	Preis
8 032621 837279	ALARMAB2	Akustischer und optischer Alarm, rückstellbar, mit Auslösung durch Pilztaster mit Drehentriegelung Kontakt N.O., geschützt durch Scheibe Safe Crash ® - IP65. Lieferung in Kartonschachtel, Maße 225 x 190 x 130 mm.	€ 245,30

SCHILD FEUERMELDER

Barcode	Code	Beschreibung	Preis
8 032621 837286	INDI25	Schild Feuermelder aus HIPS, kratzfest mit spezieller Antireflexfarbe, gemäß Normen UNI 7546/5/6/9/12, Farben und Maße gemäß Legislativdekret 493 14/08/96. Größe 15 x 20 cm.	€ 2,10

Schutzvorrichtungen

rack® system

www.racksystem.it

LÖSCHDECKEN EN 1869 - 1997 ZERTIFIZIERT

Hergestellt aus Glasfasergewebe, behandelt mit dem patentierten Imprägniermittel PALTREX ® antifire compound, in gelber Farbe. Sie befinden sich in passenden Behältern in verschiedenen Ausführungen mit Gebrauchsanweisungen und Abbildungen, die eine schnelle Verwendung gewährleisten, und sind so beschaffen, dass eine einfache und rasche Entnahme möglich ist.
Alle Hüllenmodelle sind mit Aufhängeösen ausgestattet, sodass der Kontakt mit der Decke verhindert wird.
Die Löschdecken erfüllen alle Anforderungen und sind vom CSI zertifiziert, gemäß der neuesten europäischen Bestimmungen EN 1869 - 1997.

ANTIALLERGISCH

LÖSCHDECKEN IN RÖHRENFÖRMIGEN BEHÄLTERN

Barcode	Code	Beschreibung	Preis
8 032621 837361	CT9090	Löschdecke Größe 90 x 90 cm, Lieferung in einem steifen röhrenförmigen Behälter in roter Farbe	€ 25,30
8 032621 837378	CT1218	Löschdecke Größe 120 x 180 cm, Lieferung in einem steifen röhrenförmigen Behälter in roter Farbe	€ 37,50
8 032621 837385	CT1818	Löschdecke Größe 180 x 180 cm, Lieferung in einem steifen röhrenförmigen Behälter in roter Farbe	€ 50,70

MADE IN ITALY
Herstellung Rack System

LÖSCHDECKEN IN STEIFEN RECHTECKIGEN BEHÄLTERN

Barcode	Code	Beschreibung	Preis
8 032621 837392	CC9090/R	Löschdecke Größe 90 x 90 cm, Lieferung in einem steifen rechteckigen Behälter in roter Farbe	€ 25,30
8 032621 837408	CC1218/R	Löschdecke Größe 120 x 180 cm, Lieferung in einem steifen rechteckigen Behälter in roter Farbe	€ 37,50

MADE IN ITALY
Herstellung Rack System

PALTREX® antifire compound impregnated

MADE IN ITALY
Herstellung Rack System

LÖSCHDECKEN IN NACHGIEBIGER HÜLLE

Barcode	Code	Beschreibung	Preis
8 032621 837415	CM9090	Löschdecke Größe 90 x 90 cm Lieferung in einer nachgiebigen Hülle in roter Farbe	€ 23,90
8 032621 837422	CM1218	Löschdecke Größe 120 x 180 cm, Lieferung in einer nachgiebigen Hülle in roter Farbe	€ 35,50
8 032621 837439	CM1818	Löschdecke Größe 180 x 180 cm, Lieferung in einer nachgiebigen Hülle in roter Farbe	€ 45,90

SCHWEISSDECKEN

Hergestellt aus selbstlöschendem Glasfasergewebe, behandelt mit dem patentierten Imprägniermittel PALTREX ® antifire compound, in schwarzer Farbe. Sie werden inpassenden, nachgiebigen Hüllen mit Aufhängeöse geliefert, sodass der Kontakt mit der Decke verhindert wird.

Barcode	Code	Beschreibung	Preis
8 032621 837446	CS1218	Schweißdecke, selbstlöschend, Größe 120 x 180 cm	€ 63,30
8 032621 837453	CS1818	Schweißdecke, selbstlöschend, Größe 180 x 180 cm	€ 85,50

Hinweis: neue Produktion in roten Hüllen mit mehrsprachigem Aufdruck.

DECKEN IMPORT EN 1869-1997 ZERT.

Barcode	Code	Beschreibung	Preis
8 032621 837309	CI1212	Löschdecke Größe 120x120 in Nylon-Hülle	€ 26,60
8 032621 837316	CI1218	Größe 120x180 in roter Hülle	€ 32,70
8 032621 837323	CI1818	Löschdecke Größe 180x180 in Nylon-Hülle	€ 44,70

Solange der Vorrat reicht.

SCHUTZHELM

Hergestellt aus Polyethylen, erhältlich in den Farben Weiß, Gelb, Orange, Rot, Grün und Blau. Zertifiziert nach der europäischen Norm EN 397 CE

Barcode	Code	Beschreibung	Preis
8 032621 837477	EPSTD	Standardhelm	€ 12,40
8 032621 837484	EPSSG	Elastisches Kinnband	€ 3,00
8 032621 837491	EPSCV	Kappe für Helm mit Visier, ausgestattet mit Schutzschirm gemäß Norm EN 166	€ 14,10
8 032621 837507	EPSSP	Schutzschirm aus farblosem Polykarbonat gemäß Norm EN 166	€ 19,80

FEUERWEHRBEIL

Typ Feuerwehr “DIN 14294” mit gummiverkleidetem Stahlstiel und Ledertasche.

Barcode	Code	Beschreibung	Preis
8 032621 837583	PIVV	Feuerwehrbeil	€ 81,70

LEINE AUS KEVLAR

Mit Augenspleiß Durchm. 10 mm, Länge 20 m, hergestellt aus Kevlar Brandschutzmaterial.

Barcode	Code	Beschreibung	Preis
8 032621 837682	FUNKV	Feuerwehrleine aus Kevlar	€ 325,20

FEUERWEHRLEINE, HOCHFEST

Durchm. 10 mm, Länge20 m, hergestellt aus hochfestem Material

Barcode	Code	Beschreibung	Preis
8 032621 837699	FUNSTD	Feuerwehrleine aus STD	€ 124,70

SAVE LIFE VEST

Hochsichtbare Warnweste mit 2 horizontalen retroreflektierenden Streifen. CE-zertifiziert gemäß Norm UNI EN 471

Barcode	Code	Beschreibung	Preis
8 032621 837705	SLV	Warnweste	€ 20,90

Sicherheitskennzeichnung

rack® system

www.racksystem.it

SICHERHEITSKENNZEICHNUNG

Brandschutzinformationen und -anweisungen müssen mit einer Kennzeichnung erfolgen, welche die wesentlichen, im Brand- oder Gefahrenfall auszuführenden Handlungen anzeigt.
Diesen Anweisungen sind Planimetrien mit eingezeichneten Fluchtwegen sowie Ausrüstung und Vorrichtungen für den Brandschutz hinzuzufügen.

SERIE PLASTOFOIL N (NORMAL)

Wandschild oder zweiseitiges Schild.

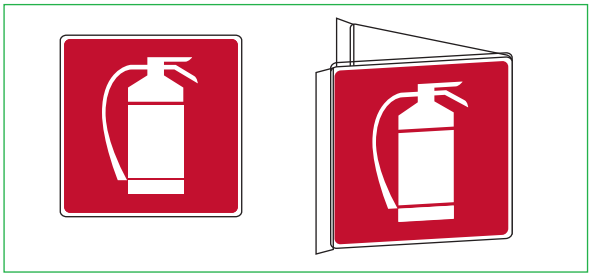

Größen	Preis
15x15	€ 0,58
20X15	€ 0,71
24X24	€ 1,00
27X24	€ 1,20
30X24	€ 1,30

GR. 15x15

1579010 1579020 1579030 1579040

GR. 24x24

1581010 1581020 1581030 1581070

GR. 20x15

1580010 1580020 1580030 1581040

GR. 27x24

1582010 1582020 1582030

GR. 30x24

1583010 1583020 1583030 1583080 1583070

GR. 24x24

1581040 1581050 1581060

GR. 30x24

1583040 1583050 1583060

UM DIESE SCHILDER ZU BESTELLEN

1) Geben Sie PLA an, gefolgt vom Zifferncode des gewünschten Symbols
2) Anbringung P = WAND oder B = ZWEISEITIG

BEISPIEL Wenn Sie das **Wandschild 24x24** mit dem **Piktogramm** des Feuerlöschers bestellen möchten, müssen Sie bei der Bestellung Folgendes angeben:
PLA1581010P

BITTE BEACHTEN! SCHILDER KÖNNEN NICHT ZURÜCKGENOMMEN WERDEN

SERIE ALUMINIUM N (NORMAL)

Wandschild oder zweiseitiges Schild.

Größen	Preis
15x15	€ 1,53
20X15	€ 1,76
24X24	€ 2,00
27X24	€ 2,24
30X24	€ 2,47

GR. 15x15

8203010 8203020 8203030 8203040

GR. 24x24

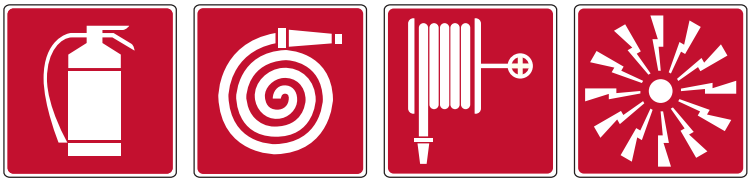

8205010 8205020 8205030 8205070

GR. 20x15

8204010 8204020 8204030 8204040

GR: 27x24

8207010 8207020 8207030

GR. 30x24

8208010 8208020 8208030 8208080 8208070

GR. 24x24

8205040 8205050 8205060

GR. 30x24

8208040 8208050 8208060

UM DIESE SCHILDER ZU BESTELLEN

1) Geben Sie ALL an, gefolgt vom Zifferncode des gewünschten Symbols
2) Anbringung P = WAND oder B = ZWEISEITIG

BEISPIEL Wenn Sie das **Wandschild 24x24** mit dem **Piktogramm** des Feuerlöschers bestellen möchten, müssen Sie bei der Bestellung Folgendes angeben:
ALL8205010P

BITTE BEACHTEN! SCHILDER KÖNNEN NICHT ZURÜCKGENOMMEN WERDEN

SERIE N (NORMAL)

Wand- oder Fahnenschilder, satiniert oder transparent aus METHACRYLAT 3mm.

Größen	Preis
12x12	€ 20,92
16x16	€ 26,18
20x20	€ 31,45

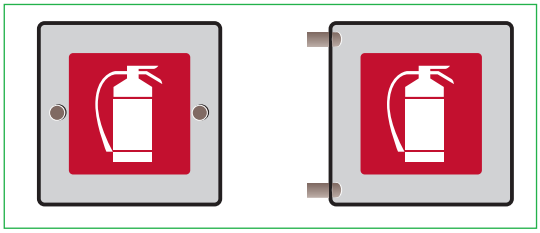

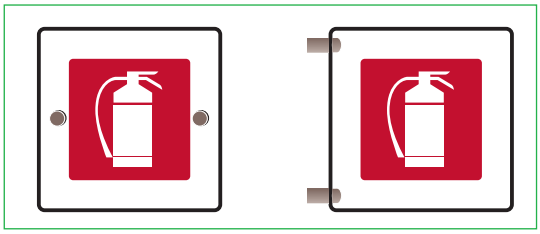

001 002 003 004 005 006 007

008 009 010 011 012 013 014

015 016 017 018 019 020 021

UM DIESE SCHILDER ZU BESTELLEN

1) Code angeben = N (normal)
2) Größe = 1212 oder 1616 oder 2020
3) Ausführung = S (satiniert) oder T (transparent)
4) Anbringung P = (Wandschild) oder B = (Fahnenschild)
5) Halterung = 1 - 2 - 3 - 4 - 5*
6) Piktogramm-Code

BEISPIEL

Wenn Sie das transparente **Wandschild 16 x 16** mit Halterungen in silver und mit dem **Piktogramm** des Feuerlöschers bestellen möchten, müssen Sie bei der Bestellung Folgendes angeben: **N1616TP2-001**

*Metallhalterungen = 1 Chrom - 2 Silver - 3 Gold - 4 Gold, satiniert - 5 Nickelschwarz

BITTE BEACHTEN! SCHILDER KÖNNEN NICHT ZURÜCKGENOMMEN WERDEN

SERIE F (LANGNACHLEUCHTEND)

Wand- oder Fahnenschilder, satiniert oder transparent aus METHACRYLAT 3mm.

Größen	Preis
12x12	€ 37,44
16x16	€ 46,86
20x20	€ 56,29

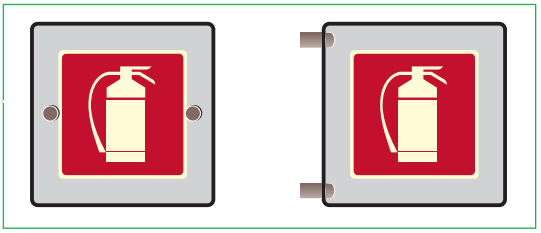

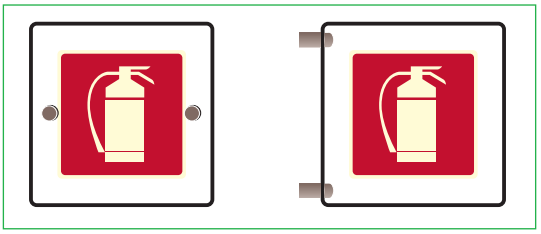

001 002 003 004 005 006 007

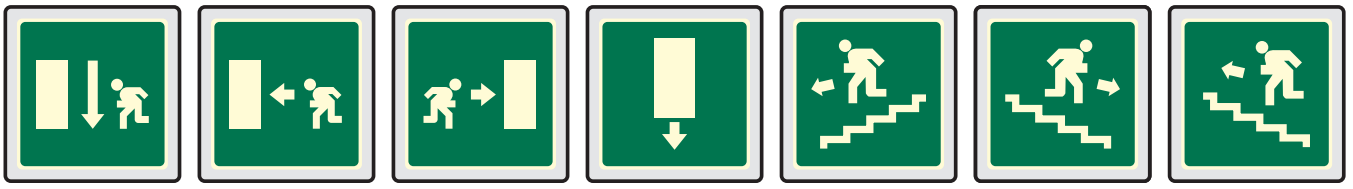

008 009 010 011 012 013 014

015 016 017 018 019 020 021

UM DIESE SCHILDER ZU BESTELLEN

1) Code angeben = F (langnachleuchtend)
2) Größe = 1212 oder 1616 oder 2020
3) Ausführung = S (satiniert) oder T (transparent)
4) Anbringung P = (Wandschild) oder B = (Fahnenschild)
5) Halterung = 1 - 2 - 3 - 4 - 5*
6) Piktogramm-Code

BEISPIEL

Wenn Sie das transparente **Wandschild 16 x 16** mit Halterungen in silver und mit dem **Piktogramm** des Feuerlöschers bestellen möchten, müssen Sie bei der Bestellung Folgendes angeben: **N1616TP2-001**

*Metallhalterungen = 1 Chrom - 2 Silver - 3 Gold - 4 Gold, satiniert - 5 Nickelschwarz

BITTE BEACHTEN! SCHILDER KÖNNEN NICHT ZURÜCKGENOMMEN WERDEN

SERIE PLEX N (NORMAL)

Wandschilder, satiniert oder transparent aus METHACRYLAT 3mm.

Größen	Preis
30x15	€ 33,00

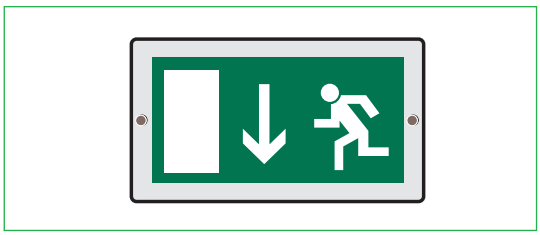

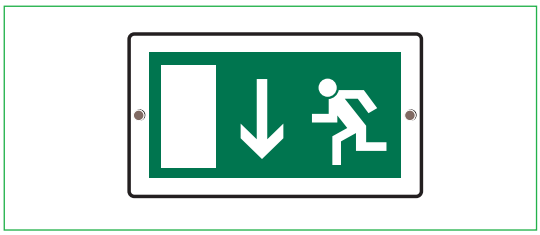

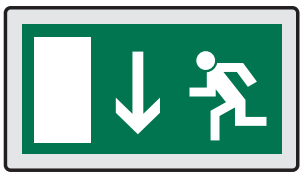

022

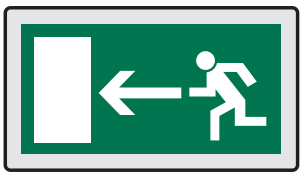

023

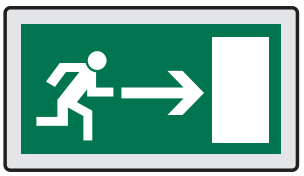

024

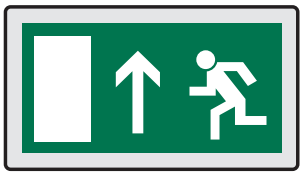

025

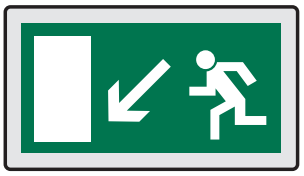

026

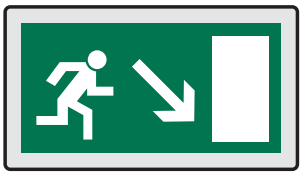

027

028

029

030

UM DIESE SCHILDER ZU BESTELLEN

1) Code angeben = N (normal)
2) Größe = 3015
3) Ausführung = S (satiniert) oder T (transparent)
4) Anbringung = P (Wandschild)
5) Halterung = 1 - 2 - 3 - 4 - 5*
6) Piktogramm-Code

BEISPIEL

Wenn Sie das transparente **Wandschild 30 x 15** mit Halterungen in **silver** und dem **Piktogramm** Ausgang unten mit vertikalem Pfeil bestellen möchten, müssen Sie bei der Bestellung Folgendes angeben: **N3015TP2-022**

*Metallhalterungen = 1 Chrom - 2 Silver - 3 Gold - 4 Gold, satiniert - 5 Nickelschwarz

BITTE BEACHTEN! SCHILDER KÖNNEN NICHT ZURÜCKGENOMMEN WERDEN

SERIE PLEX F (LANGNACHLEUCHTEND)

Wandschilder, satiniert oder transparent aus METHACRYLAT 3mm.

Größen	Preis
30x15	€ 58,90

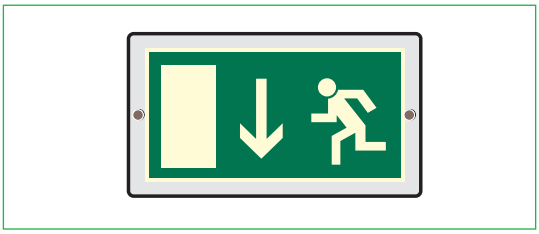

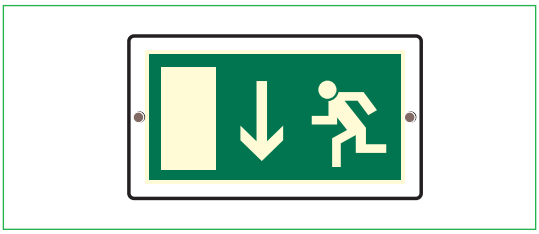

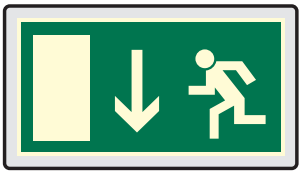

022

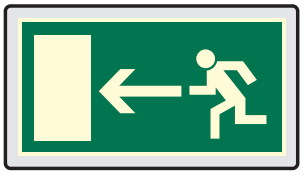

023

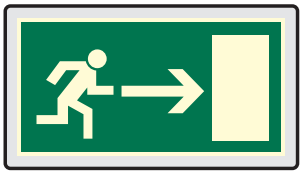

024

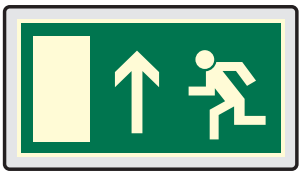

025

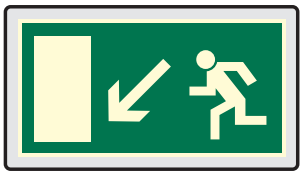

026

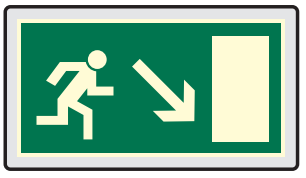

027

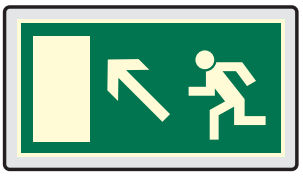

028

029

030

UM DIESE SCHILDER ZU BESTELLEN

1) Code angeben = F (langnachleuchtend)
2) Größe = 3015
3) Ausführung = S (satiniert) oder T (transparent)
4) Anbringung = P (Wandschild)
5) Halterung = 1 - 2 - 3 - 4 - 5*
6) Piktogramm-Code

BEISPIEL

Wenn Sie das transparente **Wandschild 30 x 15** mit Halterungen in **silver** und dem **Piktogramm** Ausgang unten mit vertikalem Pfeil bestellen möchten, müssen Sie bei der Bestellung Folgendes angeben: **F3015TP2-022**

*Metallhalterungen = 1 Chrom - 2 Silver - 3 Gold - 4 Gold, satiniert - 5 Nickelschwarz

BITTE BEACHTEN! SCHILDER KÖNNEN NICHT ZURÜCKGENOMMEN WERDEN

SERIE PLEX PRESIDENT N (NORMAL)

Transparente Wandschilder aus METHACRYLAT 10mm.

Größen	Preis
12x12	€ 51,32
16x16	€ 67,37

001 002 003 004 005 006 007

008 009 010 011 012 013 014

015 016 017 018 019 020 021

UM DIESE SCHILDER ZU BESTELLEN

11) Code angeben = PN (normal)
2) Größe = 1212 oder 1616
3) Ausführung = T (transparent)
4) Anbringung = P (Wandschild)
5) Halterung = 1 - 2 - 3 - 4 - 5*
6) Piktogramm-Code

BEISPIEL
Wenn Sie das transparente **Wandschild 16 x 16** mit Halterungen in **silver** und mit dem **Piktogramm d**es Feuerlöschers bestellen möchten, müssen Sie bei der Bestellung Folgendes angeben: **PN1616TP2-001**

* Metallhalterungen = 1 Chrom - 2 Silver - 3 Gold - 4 Gold, satiniert - 5 Nickelschwarz

BITTE BEACHTEN!
SCHILDER KÖNNEN NICHT ZURÜCKGENOMMEN WERDEN

SERIE PLEX PRESIDENT F (LANGNACHLEUCHTEND)

Transparente Wandschilder aus METHACRYLAT 10mm.

Größen	Preis
12x12	€ 91,84
16x16	€ 120,57

001 002 003 004 005 006 007

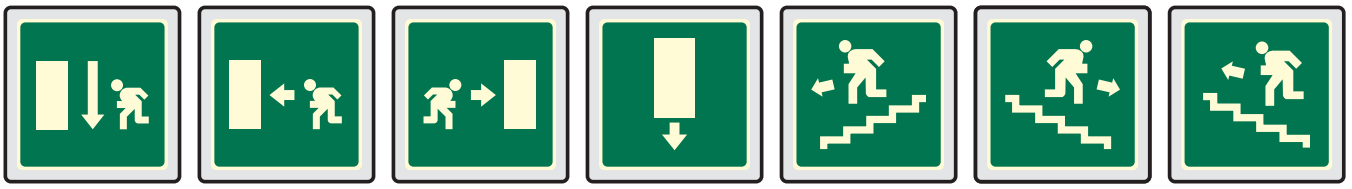

008 009 010 011 012 013 014

015 016 017 018 019 020 021

UM DIESE SCHILDER ZU BESTELLEN

1) Code angeben = PF (normal)
2) Größe = 1212 oder 1616
3) Ausführung = T (transparent)
4) Anbringung = P (Wandschild)
5) Halterung = 1 - 2 - 3 - 4 - 5*
6) Piktogramm-Code

BEISPIEL
Wenn Sie das transparente **Wandschild 16 x 16** mit Halterungen in **silver** und mit dem **Piktogramm** des Feuerlöschers bestellen möchten, müssen Sie bei der Bestellung Folgendes angeben: **PF1616TP2-001**

* Metallhalterungen = 1 Chrom - 2 Silver - 3 Gold - 4 Gold, satiniert - 5 Nickelschwarz

BITTE BEACHTEN! SCHILDER KÖNNEN NICHT ZURÜCKGENOMMEN WERDEN

SERIE PLEX SUPERIOR N (NORMAL)

Transparente, geformte Wandschilder aus METHACRYLAT 3mm.

Größen	Preis
15x15	€ 27,50

001 002 003 004 005 006 007

008 009 010 011 012 013 014

015 016 017 018 019 020 021

UM DIESE SCHILDER ZU BESTELLEN

1) Code angeben = SN (normal)
2) Größe = 1515
3) Ausführung = T (transparent)
4) Anbringung = P (Wandschild)
5) Halterung = 1 - 2 - 3 - 4 - 5*
6) Piktogramm-Code

BEISPIEL

Wenn Sie das transparente **Wandschild 15 x 15** mit Halterungen in **silver** und mit dem **Piktogramm** des Feuerlöschers bestellen möchten, müssen Sie bei der Bestellung Folgendes angeben: **SN1515TP2-001**

* Metallhalterungen = 1 Chrom - 2 Silver - 3 Gold - 4 Gold, satiniert - 5 Nickelschwarz

BITTE BEACHTEN! SCHILDER KÖNNEN NICHT ZURÜCKGENOMMEN WERDEN

SERIE PLEX SUPERIOR F (LANGNACHLEUCHTEND)

Transparente, geformte Wandschilder aus METHACRYLAT 3mm.

Größen	Preis
15x15	€ 49,10

001 002 003 004 005 006 007

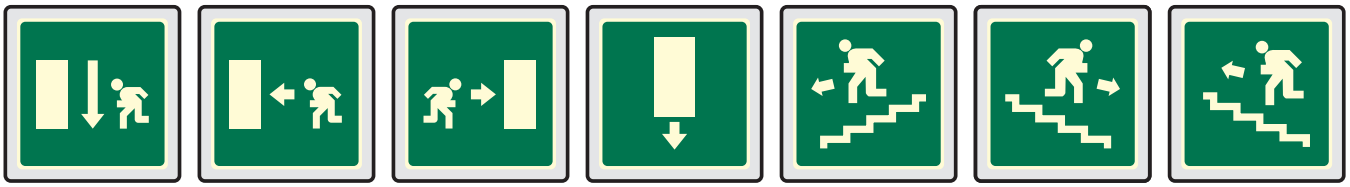

008 009 010 011 012 013 014

015 016 017 018 019 020 021

UM DIESE SCHILDER ZU BESTELLEN

1) Code angeben = SF (normal)
2) Größe = 1515
3) Ausführung = T (transparent)
4) Anbringung = P (Wandschild)
5) Halterung = 1 - 2 - 3 - 4 - 5*
6) Piktogramm-Code

BEISPIEL
Wenn Sie das transparente **Wandschild 15 x 15** mit Halterungen in **silver** und mit dem **Piktogramm** des Feuerlöschers bestellen möchten, müssen Sie bei der Bestellung Folgendes angeben: **SF1515TP2-001**

* Metallhalterungen = 1 Chrom - 2 Silver - 3 Gold - 4 Gold, satiniert - 5 Nickelschwarz

BITTE BEACHTEN! SCHILDER KÖNNEN NICHT ZURÜCKGENOMMEN WERDEN

SERIE PLATINUM N (NORMAL)

Wandschild aus GEFORMTEM ALUMINIUM.

Art der Wandbefestigung: 1- doppelseitiges Klebeband und Tacatütt in der Mitte
2- Schrauben und Dübel

Größen	Preis
11x11	€ 19,00
11x15	€ 22,00
15x15	€ 35,00
15x20	€ 40,00

001

002

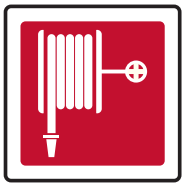
003

004

005

006

007

008

009

010

011

012

013

014

015

016

017

018

019

020

021

UM DIESE SCHILDER ZU BESTELLEN

1) Code angeben = PLN (normal)
2) Größe = 1515
3) Verschlüsse = 1 (schwarz) - 2 (chrom)* - 3 (rot)
4 (silver) - 5 (grün)
6) Piktogramm-Code

BEISPIEL
Wenn Sie das Schild **15x15** mit **verchromten Verschlüssen** und dem **Piktogramm** des Feuerlöschers bestellen möchten, müssen Sie bei der Bestellung Folgendes angeben: **PLN15152-001**

* Ausführung mit verchromten Verschlüssen 2,00 € mehr.

BITTE BEACHTEN! SCHILDER KÖNNEN NICHT ZURÜCKGENOMMEN WERDEN

SERIE PLATINUM F (LANGNACHLEUCHTEND)

Wandschild aus GEFORMTEM ALUMINIUM.

Art der Wandbefestigung: 1- doppelseitiges Klebeband und Tacatütt in der Mitte
2- Schrauben und Dübel

Größen	Preis
11x11	€ 39,00
11x15	€ 42,00
15x15	€ 55,00
15x20	€ 60,00

001

002

003

004

005

006

007

008

009

010

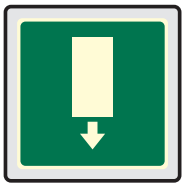
011

012

013

014

015

016

017

018

019

020

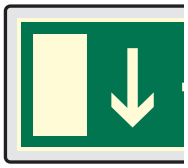
021

UM DIESE SCHILDER ZU BESTELLEN

1) Code angeben = PLF (langnachleuchtend)
2) Größe = 1515
3) Verschlüsse = 1 (schwarz) - 2 (chrom)* - 3 (rot)
4 (silver) - 5 (grün)
6) Piktogramm-Code

BEISPIEL
Wenn Sie das Schild **15x15** mit **verchromten Verschlüssen** und dem **Piktogramm** des Feuerlöschers bestellen möchten, müssen Sie bei der Bestellung Folgendes angeben: **PLF15152-001**

* Ausführung mit verchromten Verschlüssen 2,00 € mehr.

**BITTE BEACHTEN!
SCHILDER KÖNNEN NICHT ZURÜCKGENOMMEN WERDEN**

SERIE PLATINUM N (NORMAL)

Wandschild aus GEFORMTEM ALUMINIUM.

Art der Wandbefestigung: 1- doppelseitiges Klebeband und Tacatütt in der Mitte
2- Schrauben und Dübel

Größen	Preis
30x15	**€ 60,00**

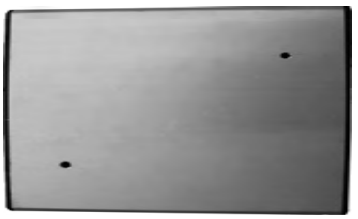

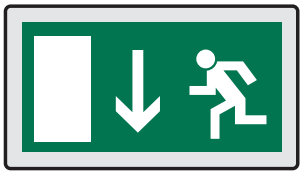

022

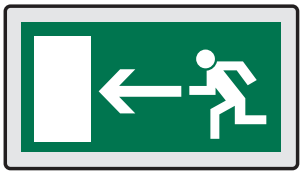

023

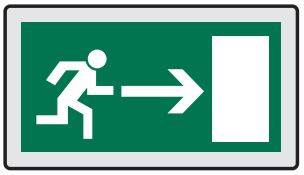

024

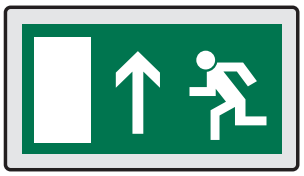

025

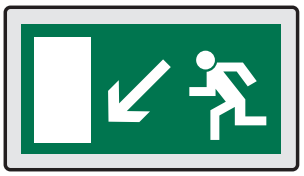

026

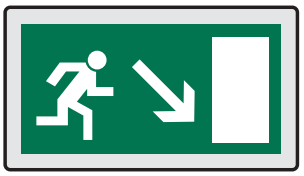

027

028

029

030

UM DIESE SCHILDER ZU BESTELLEN

1) Code angeben = PLN (normal)
2) Größe = 3015
3) Verschlüsse = 1 (schwarz) - 2 (chrom)* - 3 (rot)
4 (silver) - 5 (grün)
6) Piktogramm-Code

BEISPIEL

Wenn Sie das Schild **30x15** mit **Verschlüssen in silver** und dem **Piktogramm** Ausgang unten bestellen möchten, müssen Sie bei der Bestellung Folgendes angeben: **PLN30154-022**

BITTE BEACHTEN!
SCHILDER KÖNNEN NICHT ZURÜCKGENOMMEN WERDEN

SERIE PLATINUM F (LANGNACHLEUCHTEND)

Wandschild aus GEFORMTEM ALUMINIUM.

Art der Wandbefestigung: 1- doppelseitiges Klebeband und Tacatütt in der Mitte
2- Schrauben und Dübel

Größen	Preis
30x15	**€ 90,00**

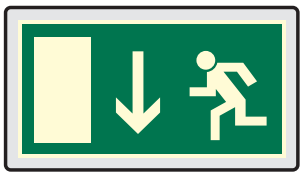

022

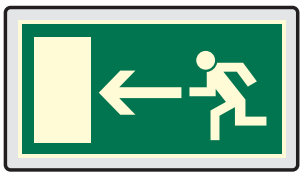

023

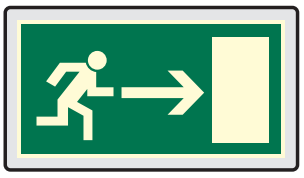

024

025

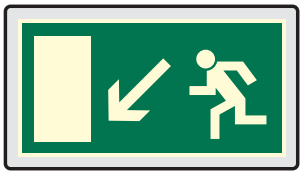

026

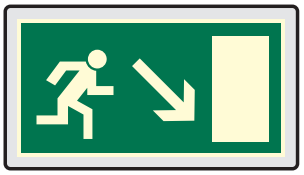

027

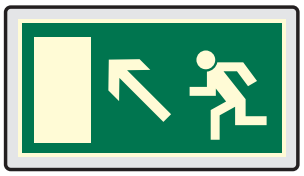

028

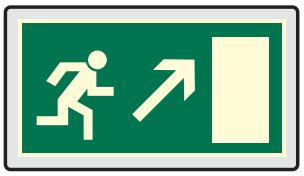

029

030

UM DIESE SCHILDER ZU BESTELLEN

1) Code angeben = PLF (normal)
2) Größe = 3015
3) Verschlüsse = 1 (schwarz) - 2 (chrom)* - 3 (rot)
4 (silver) - 5 (grün)
6) Piktogramm-Code

BEISPIEL:
Wenn Sie das Schild **30x15** mit **Verschlüssen in silver** und dem **Piktogramm** Ausgang unten bestellen möchten, müssen Sie bei der Bestellung Folgendes angeben: **PLF30154-022**

BITTE BEACHTEN!
SCHILDER KÖNNEN NICHT ZURÜCKGENOMMEN WERDEN

CE-Systeme
Sets UNI 70

rack® system

www.racksystem.it

SYSTEM PK 45

Fest eingebautes Feuerlöschsystem, ausgestattet mit Flachschlauch mit CE-Kennzeichnung Nr. CPD/0497/083/05 gemäß Norm EN 671/2.
Das System besteht aus:
1 - Schrank PK 45 aus Kunststoff Blindo Light in roter Farbe COD. 0683
2,3- Dübel und Zubehör
4 - Bedienungsanleitung
5 - Scheibe Safe Crash Blindo Light mit Piktogrammen 330 x 405 mm
6 - Einseitiges Schild COD. PLA1582020
7 - Schlauchanschlussventil DN45 PN16 COD. 9488
8,12 - Check Point COD. 8696
9 - Flexibler Falchschlauch DN45 EN 14540 mit Anschluss UNI804
15 m COD. 2410; 20 m COD. 2427; 25 m COD. 2434; 30 m COD 8627
10 - Schranktür
11 - Numeriertes Siegel COD. 1581
13 - Schlauchschonende Tropfplatte, rot COD. 1628
14 - Strahlrohr UNI45 Goldfinger COD. 2120 (solange der Vorrat reicht)
15 - Strahlrohr UNI45 Compact-I COD. 4933
16 - Strahlrohr UNI45 Goldfinger S-Messing COD. 7224
17 - Strahlrohr UNI45 Goldfinger S-Robax COD. 9976
18 - Strahlrohr UNI45 Alluwn45 EU COD. 2199

Hinweis: Alle Hydrantensysteme werden in der Ausführung STD mit weißem Schlauch geliefert.

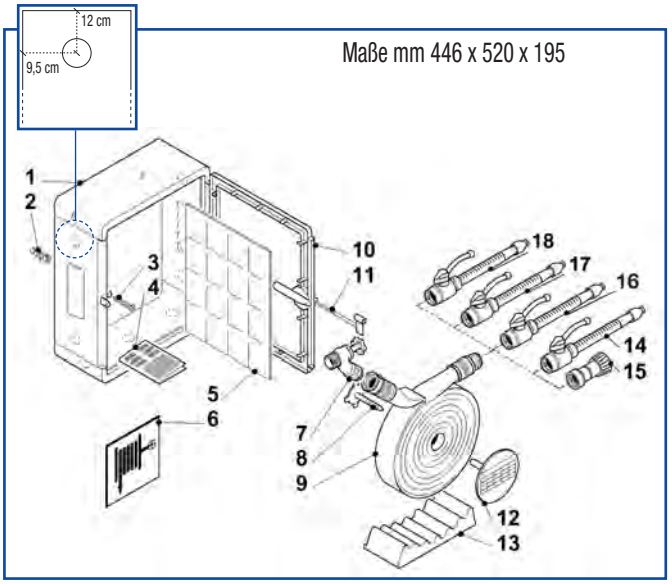

1 Check Point und 1 Schild sind im Preis inbegriffen.

SYSTEM PK 45

DN 45				
PN 16	**12 mm**	**12 mm**	**12 mm**	**12 mm**
15 MT	8 032621 838559 **€ 160,90**	8 032621 833011 -SOT **€ 184,50**	8 032621 833011 -SRBX **€ 178,10**	8 055118550017 **€ 188,00**
20 MT	8 032621 838542 **€ 172,60**	8 032621 833028 -SOT **€ 196,20**	8 032621 833028 -SRBX **€ 190,00**	8 055118550024 **€ 210,00**
25 MT	8 032621 839655 **€ 185,40**	8 032621 833035 -SOT **€ 208,80**	8 032621 833035 -SRBX **€ 202,80**	8 055118550031 **€ 223,00**
30 MT	8 032621 839662 **€ 199,70**	8 032621 839648 -SOT **€ 223,40**	8 032621 839648 -SRBX **€ 217,50**	8 055118550048 **€ 238,00**

Auf Anfrage Ausstattung mit GOT45 erhältlich.

SYSTEM PK 45 INK

Fest eingebautes Feuerlöschsystem, ausgestattet mit flexiblem Schlauch mit CE-Kennzeichnung Nr. CPD/0497/083/05 gemäß Norm EN 671/2.
Das System besteht aus:
1 - Schrank PK 45 aus Kunststoff Blindo Light in roter Farbe
mit eingebauter schlauchschonender Tropfplatte COD. 1116
2,4,5 - Dübel und Zubehör
3,12 - Rahmen Normokit COD. 1215
6 - Scheibe Safe Crash Blindo Light mit Piktogrammen 330 x 405 mm
7 - Bedienungsanleitung
8 - Einseitiges Schild COD. PLA1582020
9 - Schlauchanschlussventil DN45 PN16 COD. 9488
10,16 - Check Point COD. 8696
11 - Flexibler Falchschlauch DN45 EN 14540 mit Anschluss UNI804
15 m COD. 2410; 20 m COD. 2427; 25 m COD. 2434; 30 m COD 8627
13 - Numeriertes Siegel COD. 1581
14 - Strahlrohr UNI45 Goldfinger COD. 2120 (solange der Vorrat reicht)
15 - Strahlrohr UNI45 Compact-I COD. 4933
17 - Strahlrohr UNI45 Goldfinger S-Messing COD. 7224
18 - Strahlrohr UNI45 Goldfinger S-Robax COD. 9976
19 - Strahlrohr UNI45 Alluwn45 EU COD. 2199

Detail "**Schnellauswechslung**" (patentiert)

1 Check Point und 1 Schild sind im Preis inbegriffen.

Hinweis: Alle Hydrantensysteme werden in der Ausführung STD mit weißem Schlauch geliefert.

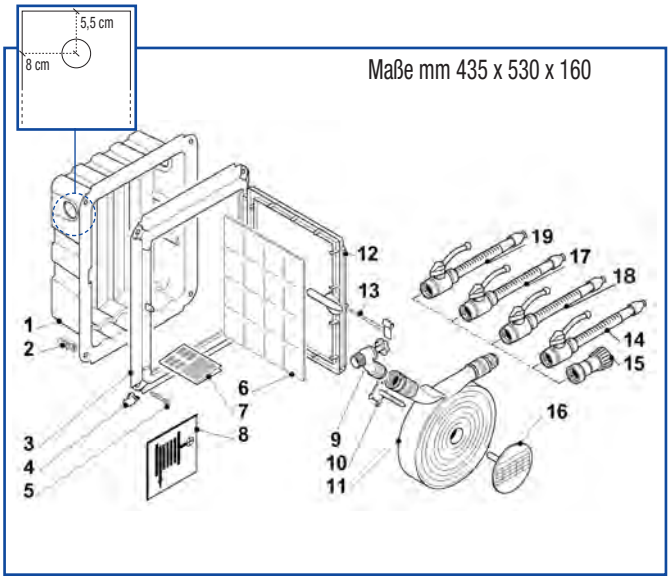

SYSTEM PK 45 INK

DN 45				
PN 16	**12 mm**	**12 mm**	**12 mm**	**12 mm**
15 MT	8 032621 838573 **€ 158,10**	8 032621 832953 -SOT **€ 181,70**	8 032621 832953 -SRBX **€ 175,30**	8 055118550055 **€ 195,00**
20 MT	8 032621 838566 **€ 172,60**	8 032621 832960 -SOT **€ 193,50**	8 032621 832960 -SRBX **€ 187,20**	8 055118550062 **€ 207,00**
25 MT	8 032621 839686 **€ 182,70**	8 032621 832977 -SOT **€ 206,20**	8 032621 832977 -SRBX **€ 200,10**	8 055118550079 **€ 220,00**
30 MT	8 032621 839693 **€ 197,10**	8 032621 839679 -SOT **€ 220,70**	8 032621 839679 -SRBX **€ 214,80**	8 055118550086 **€ 235,00**

Auf Anfrage Ausstattung mit GOT45 erhältlich.

CE

rack system®

3 Patente für industrielle Erfindung in einem einzigen Produkt

AUFPUTZ

Lösung Schnellauswechslung 1

Seitliche Einführung (Anbringung außerhalb der Rohrleitung)

Lösung Schnellauswechslung 2

Einführung von unten (die Rohrleitung liegt innen)

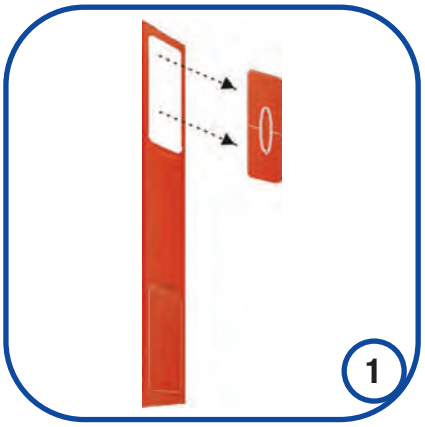

Teile Schnellauswechslung

1 - Seitenteil mit Abdeckflansch

2 - Tropfplatte Schnellauswechslung - Boden

EINSATZ

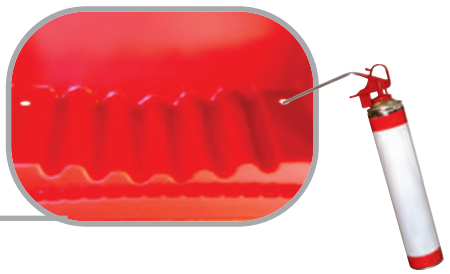

- PU-Schaum, um bei Bedarf die Hohlräume der “Maueröffnung” zu füllen.

SYSTEM PK 45 N

Fest eingebautes Feuerlöschsystem, ausgestattet mit flexiblem Schlauch mit CE-Kennzeichnung Nr. CPD/0497/083/05 gemäß Norm EN 671/2.
Das System besteht aus:

1,8 - Rahmen Normokit Unterputz aus Kunststoff Blindo Light in roter Farbe für Unterputzschrank UNI 45 mit eingebauter schlauchschonender Tropfplatte COD. 1215
2,3,4 - Dübel und Zubehör
5 - Scheibe Safe Crash Blindo Light mit Piktogrammen 330 x 405 mm
6 - Bedienungsanleitung
7 - Einseitiges Schild COD. PLA1582020
9 - Schlauchanschlussventil DN45 PN16 COD. 9488
10,15 - Check Point COD. 8696
11 - Flexibler Falchschlauch DN45 EN 14540 mit Anschluss UNI804
15 m COD. 2410; 20 m COD. 2427; 25 m COD. 2434; 30 m COD 8627
12 - Numeriertes Siegel COD. 1581
13 - Strahlrohr UNI45 Goldfinger COD. 2120 (solange der Vorrat reicht)
14 - Strahlrohr UNI45 Compact-I COD. 4933
16 - Strahlrohr UNI45 Goldfinger S-Messing COD. 7224
17 - Strahlrohr UNI45 Goldfinger S-Robax COD. 9976
18 - Strahlrohr UNI45 Alluwn45 EU COD. 2199

Hinweis: Alle Hydrantensysteme werden in der Ausführung STD mit weißem Schlauch geliefert.

Maße mm 490 x 610 x 20

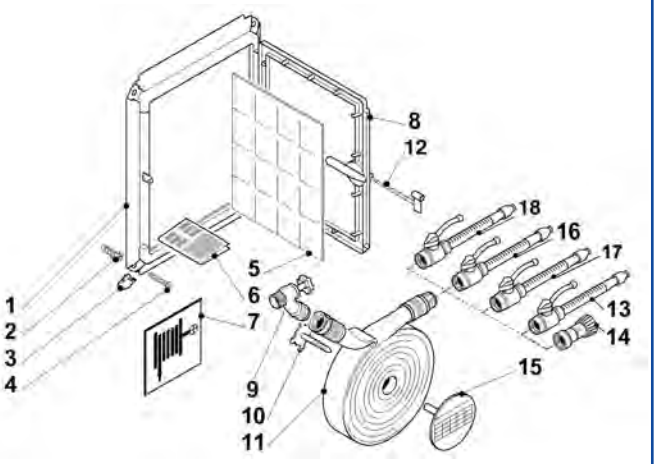

1 Check Point und 1 Schild sind im Preis inbegriffen.

SYSTEM PK 45 N

DN 45				
PN 16	12 mm	12 mm	12 mm	12 mm
15 MT	8 032621 838597 € 158,60	8 032621 838672 -SOT € 166,20	8 032621 838672 -SRBX € 159,70	8 055118550093 € 180,00
20 MT	8 032621 838580 € 171,50	8 032621 838665 -SOT € 178,10	8 032621 838665 -SRBX € 171,70	8 055118550109 € 192,00
25 MT	8 032621 839860 € 185,70	8 032621 839846 -SOT € 190,70	8 032621 839846 -SRBX € 184,40	8 055118550116 € 205,00
30 MT	8 032621 839877 € 201,80	8 032621 839853 -SOT € 205,20	8 032621 839853 -SRBX € 199,10	8 055118550123 € 220,00

Auf Anfrage Ausstattung mit GOT45 erhältlich.

SYSTEM TESTA ROSSA NEW EXPO2015

Fest eingebautes Feuerlöschsystem, ausgestattet mit flexiblem Schlauch mit CE-Kennzeichnung Nr. CPD/0497/083/05 gemäß Norm EN 671/2.
Das System besteht aus:
1 - Schrank Testa Rossa New EXPO2015 aus rotem Blech
2,3,4 - Dübel und Zubehör
5 - Scheibe Safe Crash Blindo Light mit Piktogrammen
6 - Bedienungsanleitung
7 - Einseitiges Schild Wandhydrant COD. PLA1582020
8 - Schlauchanschlussventil DN45 PN16 COD. 9488
9, 14 - Check Point COD. 8696
10 -Flexibler Falchschlauch DN45 EN 14540 mit Anschluss UNI804
15 m COD. 2410; 20 m COD. 2427; 25 m COD. 2434; 30 m COD 8627
11 - Volltür für Schrank Testa Rossa EXPO2015 Mod. EXPO45RF
12 - Schranktür Testa Rossa EXPO2015
13 - Numeriertes Siegel COD. 1581
15 - Schlauchschonende Tropfplatte, rot COD. 1635
16 - Strahlrohr UNI45 Goldfinger GOT45 COD. 2120
17 - Strahlrohr UNI45 Compact-I COD. 4933
18 - Strahlrohr UNI45 Goldfinger S-Messing COD. 7224
19 - Strahlrohr UNI45 Goldfinger S-Robax COD. 9976
20 - Strahlrohr UNI45 Alluwn45 EU COD. 2199

Hinweis: Alle Hydrantensysteme werden in der Ausführung STD mit weißem Schlauch geliefert.

1 Check Point und 1 Schild sind im Preis inbegriffen.

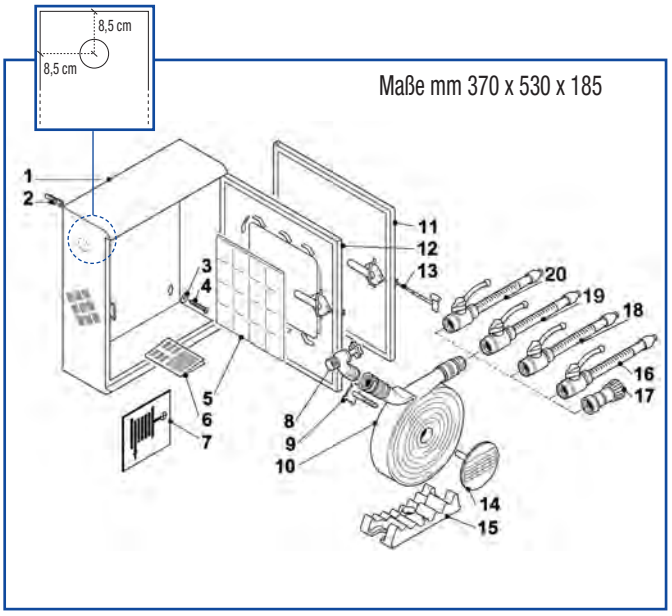

SYSTEM TESTA ROSSA NEW EXPO2015

DN 45				
PN 16	**12 mm**	**12 mm**	**12 mm**	**12 mm**
15 MT	8 032621 835596 **€ 156,90**	8 032621 835633 **€ 184,20**	8 032621 835671 **€ 176,60**	8 055118550130 **€ 196,00**
20 MT	8 032621 835602 **€ 169,40**	8 032621 835640 **€ 196,50**	8 032621 835688 **€ 189,10**	8 055118550147 **€ 208,00**
25 MT	8 032621 83561 **€ 184,20**	8 032621 835657 **€ 211,20**	8 032621 835695 **€ 203,90**	8 055118550154 **€ 223,00**
30 MT	8 032621 835626 **€ 200,80**	8 032621 835664 **€ 227,90**	8 032621 835701 **€ 220,70**	8 055118550161 **€ 239,00**

Auf Anfrage Ausstattung mit GOT45 erhältlich.

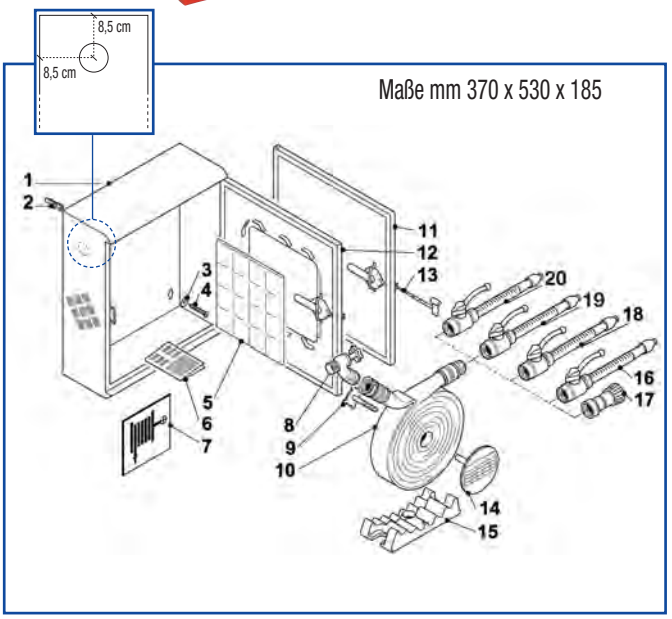

SYSTEM TESTA ROSSA NEW EXPO2015 RF

Fest eingebautes Feuerlöschsystem, ausgestattet mit flexiblem Schlauch mit CE-Kennzeichnung Nr. CPD/0497/083/05 gemäß Norm EN 671/2.
Das System besteht aus:

1 - Schrank Testa Rossa New EXPO2015 aus rotem Blech
2,3,4 - Dübel und Zubehör
5 - Scheibe Safe Crash für Mod. EXPO45
6 - Bedienungsanleitung
7 - Einseitiges Schild Wandhydrant COD. PLA1582020
8 - Schlauchanschlussventil DN45 PN16 COD. 9488
9, 14 - Check Point COD. 8696
10 - Flexibler Falchschlauch DN45 EN 14540 mit Anschluss UNI804
15 m COD. 2410; 20 m COD. 2427; 25 m COD. 2434; 30 m COD 8627
11 - Volltür Testa Rossa EXPO2015RF
12 - Schranktür Testa Rossa EXPO2015
13 - Numeriertes Siegel COD. 1581
15 - Schlauchschonende Tropfplatte, rot COD. 1635
16 - Strahlrohr UNI45 Goldfinger GOT45 COD. 2120
17 - Strahlrohr UNI45 Compact-I COD. 4933
18 - Strahlrohr UNI45 Goldfinger S-Messing COD. 7224
19 - Strahlrohr UNI45 Goldfinger S-Robax COD. 9976
20 - Strahlrohr UNI45 Alluwn45 EU COD. 2199

Hinweis: Alle Hydrantensysteme werden in der Ausführung STD mit weißem Schlauch geliefert.

1 Check Point und 1 Schild sind im Preis inbegriffen.

SYSTEM TESTA ROSSA NEW EXPO2015 RF

DN 45				
PN 16	**12 mm**	**12 mm**	**12 mm**	**12 mm**
15 MT	8 032621 835718 **€ 156,90**	8 032621 835916 **€ 184,20**	8 032621 836098 **€ 176,60**	8 055118550178 **€ 196,00**
20 MT	8 032621 835725 **€ 169,40**	8 032621 835947 **€ 196,50**	8 032621 836739 **€ 189,10**	8 055118550185 **€ 208,00**
25 MT	8 032621 835732 **€ 184,20**	8 032621 835954 **€ 211,20**	8 032621 836746 **€ 203,90**	8 055118550192 **€ 223,00**
30 MT	8 032621 835909 **€ 200,80**	8 032621 835961 **€ 227,90**	8 032621 836753 **€ 220,70**	8 055118550208 **€ 239,00**

Auf Anfrage Ausstattung mit GOT45 erhältlich.

SYSTEM TESTA ROSSA NEW EXPO2015 X

Fest eingebautes Feuerlöschsystem, ausgestattet mit flexiblem Schlauch mit CE-Kennzeichnung Nr. CPD/0497/083/05 gemäß Norm EN 671/2.
Das System besteht aus:
1 - Schrank Testa Rossa New EXPO2015 aus rostfreiem Stahl
2,3,4 - Dübel und Zubehör
5 - Scheibe Safe Crash Blindo Light mit Piktogrammen
6 - Bedienungsanleitung
7 - Einseitiges Schild Wandhydrant COD. PLA1582020
8 - Schlauchanschlussventil DN45 PN16 COD. 9488
9, 14 - Check Point COD. 8696
10 - Flexibler Falchschlauch DN45 EN 14540 mit Anschluss UNI804 ù
15 m COD. 2410; 20 m COD. 2427; 25 m COD. 2434; 30 m COD 8627
11 - Volltür Schrank Testa Rossa EXPO2015
12 - Schranktür Testa Rossa EXPO2015 Inox
13 - Numeriertes Siegel COD. 1581
15 - Schlauchschonende Tropfplatte, rot COD. 1635
16 - Strahlrohr UNI45 Goldfinger GOT45 COD. 2120
17 - Strahlrohr UNI45 Compact-I COD. 4933
18 - Strahlrohr UNI45 Goldfinger S-Messing COD. 7224
19 - Strahlrohr UNI45 Goldfinger S-Robax COD. 9976
20 - Strahlrohr UNI45 Alluwn45 EU COD. 2199

Hinweis: Alle Hydrantensysteme werden in der Ausführung STD mit weißem Schlauch geliefert.

1 Check Point und 1 Schild sind im Preis inbegriffen.

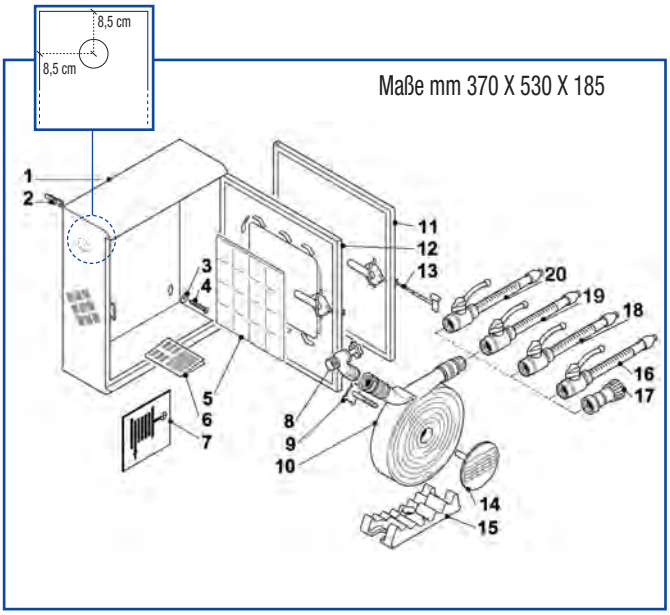

SYSTEM TESTA ROSSA NEW EXPO2015 X

DN 45				
PN 16	12 mm	12 mm	12 mm	12 mm
15 MT	8 032621 836784 € 227,40	8 032621 836852 € 254,80	8 032621 836999 € 248,00	8 055118550215 € 267,00
20 MT	8 032621 836791 € 240,00	8 032621 836869 € 267,20	8 032621 837019 € 260,50	8 055118550222 € 279,00
25 MT	8 032621 836807 € 254,80	8 032621 836876 € 281,80	8 032621 837064 € 275,40	8 055118550239 € 294,00
30 MT	8 032621 836814 € 271,40	8 032621 836883 € 296,20	8 032621 837101 € 292,10	8 055118550246 € 312,00

Auf Anfrage Ausstattung mit GOT45 erhältlich.

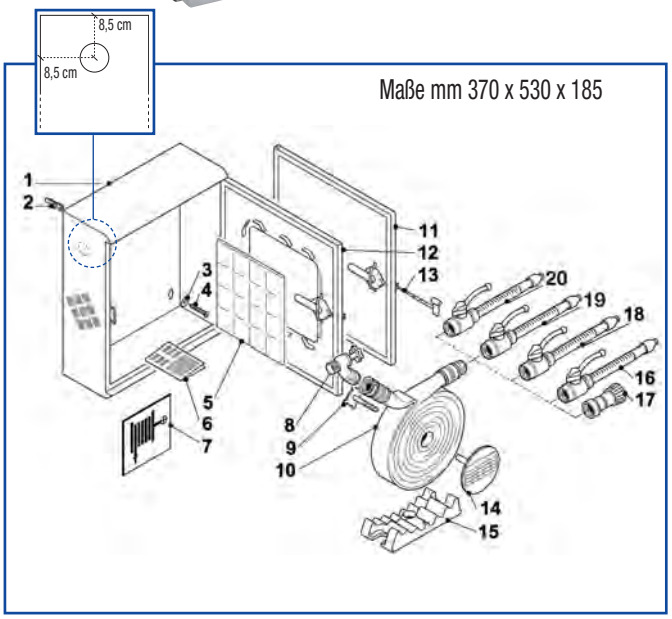

SYSTEM TESTA ROSSA NEW EXPO2015 XRF

Fest eingebautes Feuerlöschsystem, ausgestattet mit flexiblem Schlauch mit CE-Kennzeichnung Nr. CPD/0497/083/05 gemäß Norm EN 671/2.
Das System besteht aus:

1 - Schrank Testa Rossa New EXPO2015 aus rostfreiem Stahl
2,3,4 - Dübel und Zubehör
5 - Scheibe Safe Crash Blindo Light mit Piktogrammen
6 - Bedienungsanleitung
7 - Einseitiges Schild Wandhydrant COD. PLA1582020
8 - Schlauchanschlussventil DN45 PN16 COD. 9488
9, 14 - Check Point COD. 8696
10 - Flexibler Falchschlauch DN45 EN 14540 mit Anschluss UNI804
15 m COD. 2410; 20 m COD. 2427; 25 m COD. 2434; 30 m COD 8627
11 - Volltür Testa Rossa EXPO2015RF
12 - Schranktür Testa Rossa EXPO2015 Inox
13 - Numeriertes Siegel COD. 1581
15 - Schlauchschonende Tropfplatte, rot COD. 1635
16 - Strahlrohr UNI45 Goldfinger GOT45 COD. 2120
17 - Strahlrohr UNI45 Compact-I COD. 4933
18 - Strahlrohr UNI45 Goldfinger S-Messing COD. 7224
19 - Strahlrohr UNI45 Goldfinger S-Robax COD. 9976
20 - Strahlrohr UNI45 Alluwn45 EU COD. 2199

Hinweis: Alle Hydrantensysteme werden in der Ausführung STD mit weißem Schlauch geliefert.

1 Check Point und 1 Schild sind im Preis inbegriffen.

SYSTEM TESTA ROSSA NEW EXPO2015 XRF

DN 45				
PN 16	12 mm	12 mm	12 mm	12 mm
15 MT	8 032621 838726 € 227,40	8 032621 837194 € 254,80	8 032621 837545 € 248,00	8 055118550253 € 267,00
20 MT	8 032621 838733 € 240,00	8 032621 837330 € 267,20	8 032621 837552 € 260,50	8 055118550260 € 279,00
25 MT	8 032621 837248 € 254,80	8 032621 837347 € 281,80	8 032621 837569 € 275,40	8 055118550277 € 294,00
30 MT	8 032621 837255 € 271,40	8 032621 837354 € 296,20	8 032621 837576 € 292,10	8 055118550284 € 312,00

Auf Anfrage Ausstattung mit GOT45 erhältlich.

SYSTEM TESTA ROSSA NEW EDITION SLIM (solange der Vorrat reicht)

Fest eingebautes Feuerlöschsystem, ausgestattet mit flexiblem Schlauch mit CE-Kennzeichnung Nr. CPD/0497/083/05 gemäß Norm EN 671/2.
Das System besteht aus:
1 - Schrank Testa Rossa New Edition SLIM aus rotem Blech COD. 8252
2,3,4 - Dübel und Zubehör
5 - Scheibe Safe Crash Blindo Light mit Piktogrammen 330 x 535 mm
6 - Bedienungsanleitung
7 - Einseitiges Schild Wandhydrant COD. PLA1582020
8 - Schlauchanschlussventil DN45 PN16 COD. 9488
9,13 - Check Point COD. 8696
10 - Flexibler Falchschlauch DN45 EN 14540 mit Anschluss UNI804
15 m COD. 2410; 20 m COD. 2427; 25 m COD. 2434; 30 m COD 8627
11 - Schranktür Testa Rossa New Edition SLIM
12 - Numeriertes Siegel COD. 1581
14 - Schlauchschonende Tropfplatte, rot COD. 1635
15 - Strahlrohr UNI45 Goldfinger COD. 2120 (solange der Vorrat reicht)
16 - Strahlrohr UNI45 Compact-I COD. 4933
17 - Strahlrohr UNI45 Goldfinger S-Messing COD. 7224
18 - Strahlrohr UNI45 Goldfinger S-Robax COD. 9976
19 - Strahlrohr UNI45 Alluwn45 EU COD. 2199

Hinweis: Alle Hydrantensysteme werden in der Ausführung STD mit weißem Schlauch geliefert.

1 Check Point und 1 Schild sind im Preis inbegriffen.

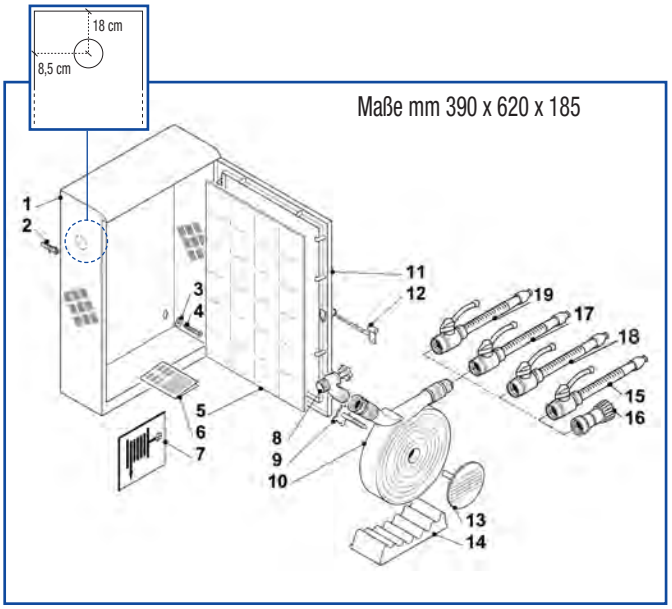

SYSTEM TESTAROSSA NEW EDITION SLIM

DN 45				
PN 16	**12 mm**	**12 mm**	**12 mm**	**12 mm**
15 MT	8 032621 839471 **€ 146,90**	8 032621 839457 -SOT **€ 171,80**	8 032621 839457 -SRBX **€ 164,90**	8 055118550291 **€ 184,00**
20 MT	8 032621 839464 **€ 158,40**	8 032621 839440 -SOT **€ 183,10**	8 032621 839440 -SRBX **€ 176,30**	8 055118550307 **€ 196,00**
25 MT	8 032621 839563 **€ 171,80**	8 032621 839549 -SOT **€ 196,50**	8 032621 839549 -SRBX **€ 189,90**	8 055118550314 **€ 209,00**
30 MT	8 032621 839570 **€ 187,00**	8 032621 839556 -SOT **€ 211,70**	8 032621 839556 -SRBX **€ 205,20**	8 055118550321 **€ 224,00**

Auf Anfrage Ausstattung mit GOT45 erhältlich.

SYSTEM TESTA ROSSA NEW EDITION SLIM CR INK

Fest eingebautes Feuerlöschsystem, ausgestattet mit flexiblem Schlauch mit CE-Kennzeichnung Nr. CPD/0497/083/05 gemäß Norm EN 671/2.
Das System besteht aus:

1 - Unterputzschrank Testa Rossa Schnellauswechslung New Edition SLIM aus Kunststoff mit eingebauter schlauchschonender Tropfplatte COD. 9631
2 - Einseitiges Schild Wandhydrant COD. PLA1582020
3 - Scheibe Safe Crash Blindo Light mit Piktogrammen 330 x 535 mm
4 - Bedienungsanleitung
5,10 - Check Point COD. 8696
6 - Tür Unterputzschrank Testa Rossa New Edition SLIM
7 - Numeriertes Siegel COD. 1581
8 - Schlauchanschlussventil DN45 PN16 COD. 9488
9 - Flexibler Falchschlauch DN45 EN 14540 mit Anschluss UNI804
15 m COD. 2410; 20 m COD. 2427; 25 m COD. 2434; 30 m COD 8627
11 - Strahlrohr UNI45 Goldfinger COD. 2120 (solange der Vorrat reicht)
12 - Strahlrohr UNI45 Compact-I COD. 4933
13 - Strahlrohr UNI45 Goldfinger S-Messing COD. 7224
14 - Strahlrohr UNI45 Goldfinger S-Robax COD. 9976
15 - Strahlrohr UNI45 Alluwn45 EU COD. 2199

Hinweis: Alle Hydrantensysteme werden in der Ausführung STD mit weißem Schlauch geliefert.

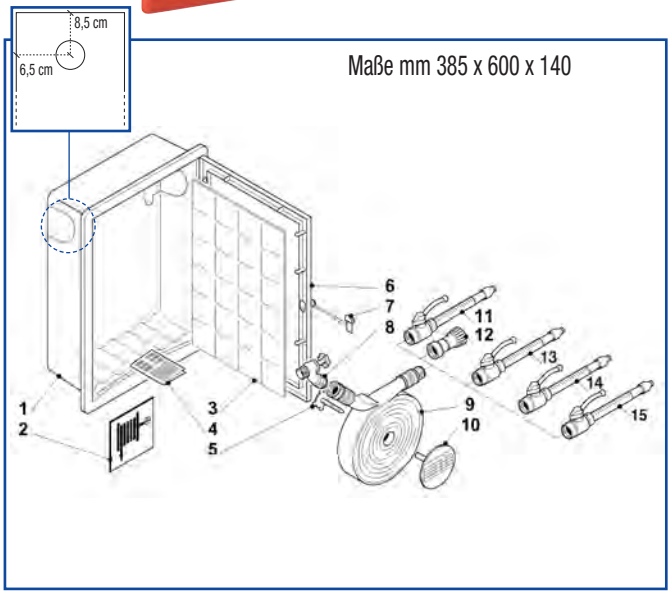

Detail Schnellauswechslung

1 Check Point und 1 Schild sind im Preis inbegriffen.

SYSTEM TESTAROSSA NEW EDITION SLIM UNTERPUTZ CR

DN 45				
PN 16	**12 mm**	**12 mm**	**12 mm**	**12 mm**
15 MT	8 032621 839525 **€ 145,20**	8 032621 839532 -SOT **€ 169,80**	8 032621 839532 -SRBX **€ 162,90**	8 055118550338 **€ 182,00**
20 MT	8 032621 839518 **€ 156,50**	8 032621 839501 -SOT **€ 181,30**	8 032621 839501 -SRBX **€ 174,40**	8 055118550345 **€ 194,00**
25 MT	8 032621 839617 **€ 169,80**	8 032621 839594 -SOT **€ 194,70**	8 032621 839594 -SRBX **€ 188,00**	8 055118550352 **€ 208,00**
30 MT	8 032621 839624 **€ 185,10**	8 032621 839600 -SOT **€ 209,70**	8 032621 839600 -SRBX **€ 203,20**	8 055118550369 **€ 223,00**

Auf Anfrage Ausstattung mit GOT45 erhältlich.

SYSTEM TSA 45 X (solange der Vorrat reicht)

Fest eingebautes Feuerlöschsystem, ausgestattet mit flexiblem Schlauch mit CE-Kennzeichnung Nr. CPD/0497/083/05 gemäß Norm EN 671/2.
Das System besteht aus:
1 - Schrank Testa Rossa Super Inox COD. 8382
2,3,4 - Dübel und Zubehör
5 - Scheibe Safe Crash Blindo Light mit Piktogrammen 330 x 535 mm
6 - Bedienungsanleitung
7 - Einseitiges Schild Wandhydrant COD. PLA1582020
8 - Schlauchanschlussventil DN45 PN16 COD. 9488
9,13 - Check Point COD. 8696
10 - Flexibler Falchschlauch DN45 EN 14540 mit Anschluss UNI804
15 m COD. 2410; 20 m COD. 2427; 25 m COD. 2434; 30 m COD 8627
11 - Schranktür Testa Rossa Super Inox
12 - Numeriertes Siegel COD. 1581
14 - Schlauchschonende Tropfplatte, rot COD. 1635
15 - Strahlrohr UNI45 Goldfinger COD. 2120 (solange der Vorrat reicht)
16 - Strahlrohr UNI45 Compact-I COD. 4933
17 - Strahlrohr UNI45 Goldfinger S-Messing COD. 7224
18 - Strahlrohr UNI45 Goldfinger S-Robax COD. 9976
19 - Strahlrohr UNI45 Alluwn45 EU COD. 2199

Hinweis: Alle Hydrantensysteme werden in der Ausführung STD mit weißem Schlauch geliefert.

1 Check Point und 1 Schild sind im Preis inbegriffen.

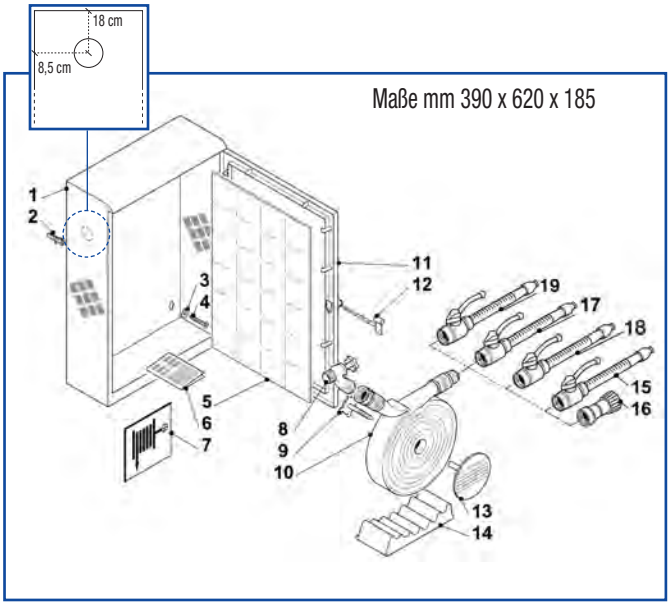

SYSTEM TESTAROSSA INOX NEW EDITION SLIM

DN 45				
PN 16	**12 mm**	**12 mm**	**12 mm**	**12 mm**
15 MT	8 032621 838443 **€ 216,00**	8 032621 838658 -SOT **€ 241,00**	8 032621 838658 -SRBX **€ 234,80**	8 055118550376 **€ 254,00**
20 MT	8 032621 838436 **€ 227,60**	8 032621 838641 -SOT **€ 252,40**	8 032621 838641 -SRBX **€ 246,30**	8 055118550383 **€ 265,00**
25 MT	8 032621 839891 **€ 241,00**	8 032621 839969 -SOT **€ 265,70**	8 032621 839969 -SRBX **€ 259,80**	8 055118550390 **€ 279,00**
30 MT	8 032621 839907 **€ 256,20**	8 032621 839884 -SOT **€ 280,90**	8 032621 839884 -SRBX **€ 275,10**	8 055118550406 **€ 295,00**

Auf Anfrage Ausstattung mit GOT45 erhältlich.

SYSTEM TAURUS MIDIUM 45 INK

Fest eingebautes Feuerlöschsystem, ausgestattet mit flexiblem Schlauch mit CE-Kennzeichnung Nr. CPD/0497/083/05 gemäß Norm EN 671/2.
Das System besteht aus:
1 - Unterputzschrank aus rotem Blech Mod. Taurus Midium COD. 9938
2,3,4 - Dübel und Zubehör
5 - Scheibe Safe Crash Blindo Light mit Piktogrammen 258 x 355 mm
6 - Bedienungsanleitung
7 - Einseitiges Schild Wandhydrant COD. PLA1582020
8 - Schlauchanschlussventil DN45 PN16 COD. 9488
9,14 - Check Point COD. 8696
10 - Flexibler Falchschlauch DN45 EN 14540 mit Anschluss UNI804
15 m COD. 2410; 20 m COD. 2427; 25 m COD. 2434; 30 m COD 8627
11 - Volltür für System Taurus Midium 45 INK RF
12 - Tür Unterputzschrank Taurus Midium
13 - Numeriertes Siegel COD. 1581
15 - Schlauchschonende Tropfplatte, rot COD. 1635
16 - Strahlrohr UNI45 Goldfinger COD. 2120 (solange der Vorrat reicht)
17 - Strahlrohr UNI45 Compact-I COD. 4933
18 - Strahlrohr UNI45 Goldfinger S-Messing COD. 7224
19 - Strahlrohr UNI45 Goldfinger S-Robax COD. 9976
20 - Strahlrohr UNI45 Alluwn45 EU COD. 2199

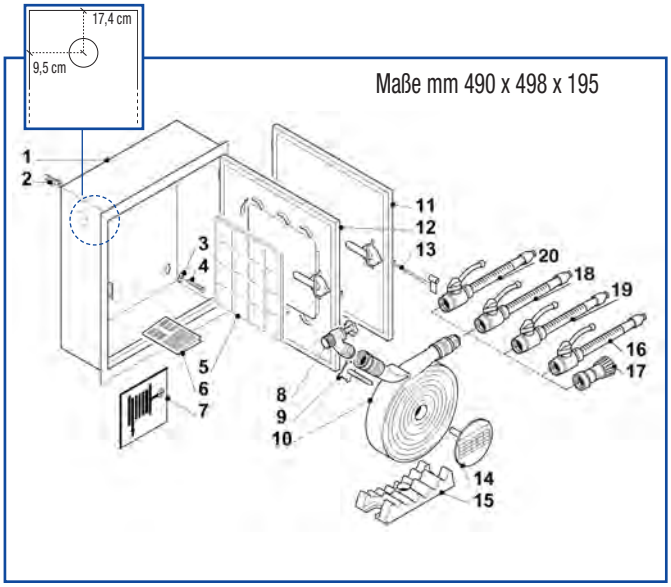

Hinweis: Alle Hydrantensysteme werden in der Ausführung STD mit weißem Schlauch geliefert.

1 Check Point und 1 Schild sind im Preis inbegriffen.

SYSTEM TAURUS MIDIUM INK

DN 45				
PN 16	**12 mm**	**12 mm**	**12 mm**	**12 mm**
15 MT	8 032621 839075 **€ 193,90**	8 032621 839051 -SOT **€ 221,50**	8 032621 839051 -SRBX **€ 212,40**	8 055118550413 **€ 222,00**
20 MT	8 032621 839068 **€ 207,70**	8 032621 839044 -SOT **€ 235,10**	8 032621 839044 -SRBX **€ 226,00**	8 055118550420 **€ 245,00**
25 MT	8 032621 839808 **€ 222,40**	8 032621 839785 -SOT **€ 249,90**	8 032621 839785 -SRBX **€ 240,80**	8 055118550437 **€ 260,00**
30 MT	8 032621 839815 **€ 239,40**	8 032621 839792 -SOT **€ 266,80**	8 032621 839792 -SRBX **€ 257,70**	8 055118550444 **€ 277,00**

Auf Anfrage Ausstattung mit GOT45 erhältlich.

SYSTEM TAURUS MIDIUM 45 INK RF

Fest eingebautes Feuerlöschsystem, ausgestattet mit flexiblem Schlauch mit CE-Kennzeichnung Nr. CPD/0497/083/05 gemäß Norm EN 671/2.
Das System besteht aus:

1 - Unterputzschrank aus rotem Blech Mod. Taurus Midium COD. 9952
2,3,4 - Dübel und Zubehör
5 - Scheibe Safe Crash Blindo Light mit Piktogrammen 258 x 355 mm für Ausführung System Taurus Midium 45 Ink COD. 0348
6 - Bedienungsanleitung
7 - Einseitiges Schild Wandhydrant COD. PLA1582020
8 - Schlauchanschlussventil DN45 PN16 COD. 9488
9,14 - Check Point COD. 8696
10 - Flexibler Falchschlauch DN45 EN 14540 mit Anschluss UNI804 15 m 2410; 20 m COD. 2427; 25 m COD. 2434; 30 m COD 8627
11 - Volltür
12 - Tür Unterputzschrank Taurus Midium
13 - Numeriertes Siegel COD. 1581
15 - Schlauchschonende Tropfplatte, rot COD. 1635
16 - Strahlrohr UNI45 Goldfinger COD. 2120 (solange der Vorrat reicht)
17 - Strahlrohr UNI45 Compact-I COD. 4933
18 - Strahlrohr UNI45 Goldfinger S-Messing COD. 7224
19 - Strahlrohr UNI45 Goldfinger S-Robax COD. 9976
20 - Strahlrohr UNI45 Alluwn45 EU COD. 2199

Hinweis: Alle Hydrantensysteme werden in der Ausführung STD mit weißem Schlauch geliefert.

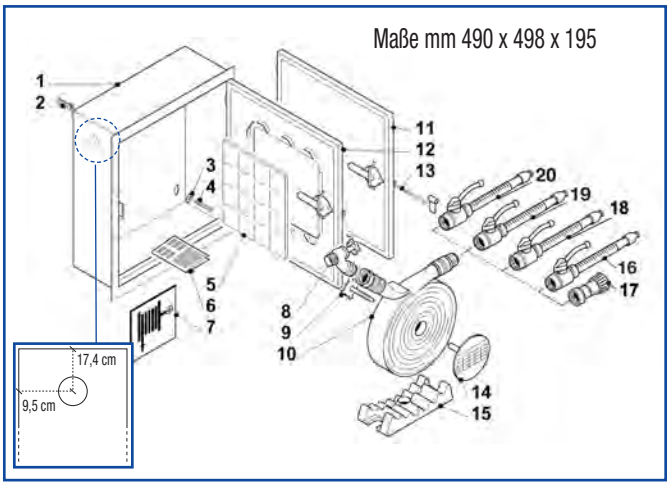

1 Check Point und 1 Schild sind im Preis inbegriffen.

SYSTEM TAURUS MIDIUM 45 INK RF

DN 45				
PN 16	**12 mm**	**12 mm**	**12 mm**	**12 mm**
15 MT	8 032621 835893 **€ 193,90**	8 032621 835855 -SOT **€ 221,50**	8 032621 835855 -SRBX **€ 212,40**	8 055118550451 **€ 222,00**
20 MT	8 032621 835886 **€ 207,70**	8 032621 835848 -SOT **€ 235,10**	8 032621 835848 -SRBX **€ 226,00**	8 055118550468 **€ 245,00**
25 MT	8 032621 837514 **€ 222,40**	8 032621 835862 -SOT **€ 249,90**	8 032621 835862 -SRBX **€ 240,80**	8 055118550475 **€ 260,00**
30 MT	8 032621 837521 **€ 239,40**	8 032621 835879 -SOT **€ 266,80**	8 032621 835879 -SRBX **€ 257,70**	8 055118550482 **€ 277,00**

Auf Anfrage Ausstattung mit GOT45 erhältlich.

SYSTEM TAURUS MIDIUM PE C

Maße mm 690 x 690 x 185

Fest eingebautes Feuerlöschsystem, ausgestattet mit flexiblem Schlauch mit CE-Kennzeichnung Nr. CPD/0497/083/05 gemäß Norm EN 671/2. Das System besteht aus:

- Schrank Wand/Aufputz aus rotem Blech Mod. Taurus Midium mit Stauraum für Feuerlöscher
- Dübel und Zubehör
- Scheibe Safe Crash Blindo Light mit Piktogrammen
- Bedienungsanleitung
- Einseitiges Wandhydrant COD. PLA1582020
- Schlauchanschlussventil DN45 PN16 COD. 9488
- Check Point COD. 8696
- Flexibler Falchschlauch DN45 EN 14540 mit Anschluss UNI804 15 m COD. 2410; 20 m COD. 2427; 25 m COD. 2434; 30 m COD 8627
- Volltür für Ausführung (System Taurus Midium 45 F) PE
- Numeriertes Siegel COD. 1581
- Schlauchschonende Tropfplatte, rot COD. 1635
- Strahlrohr UNI45 Goldfinger COD. 2120 (solange der Vorrat reicht)
- Strahlrohr UNI45 Compact-I COD. 4933
- Strahlrohr UNI45 Goldfinger S-Messing COD. 7224
- Strahlrohr UNI45 Goldfinger S-Robax COD. 9976
- Strahlrohr UNI45 Alluwn45 EU COD. 2199

Hinweis: Alle Hydrantensysteme werden in der Ausführung STD mit weißem Schlauch geliefert.

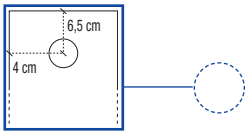

1 Check Point und 1 Schild sind im Preis inbegriffen.

SYSTEM TAURUS MIDIUM PE 45

DN 45				
PN 16	**12 mm**	**12 mm**	**12 mm**	**12 mm**
15 MT	8 032621 839037 -PE **€ 274,00**	8 032621 839013 -PE-SOT **€ 299,00**	8 032621 839013 -PE-SRBX **€ 288,00**	8 055118550499 **€ 308,00**
20 MT	8 032621 839020 -PE **€ 286,00**	8 032621 839006 -PE-SOT **€ 310,00**	8 032621 839006 -PE-SRBX **€ 302,00**	8 055118550505 **€ 322,00**
25 MT	8 032621 839723 -PE **€ 302,00**	8 032621 839709 -PE-SOT **€ 326,00**	8 032621 839709 -PE-SRBX **€ 317,00**	8 055118550512 **€ 337,00**
30 MT	8 032621 839730 -PE **€ 317,00**	8 032621 839716 -PE-SOT **€ 342,00**	8 032621 839716 -PE-SRBX **€ 332,00**	8 055118550529 **€ 352,00**

Auf Anfrage Ausstattung mit GOT45 erhältlich.

SYSTEM TAURUS MIDIUM PE CINK

Fest eingebautes Feuerlöschsystem, ausgestattet mit flexiblem Schlauch mit CE-Kennzeichnung Nr. CPD/0497/083/05 gemäß Norm EN 671/2.
Das System besteht aus:
- Unterputzschrank aus rotem Blech Mod. Taurus Midium mit Stauraum für Feuerlöscher
- Dübel und Zubehör
- Scheibe Safe Crash Blindo Light mit Piktogrammen
- Bedienungsanleitung
- Einseitiges Schild Wandhydrant COD. PLA1582020
- Schlauchanschlussventil DN45 PN16 COD. 9488
- Check Point COD. 8696
- Flexibler Falchschlauch DN45 EN 14540 mit Anschluss UNI804 15 m COD. 2410; 20 m COD. 2427; 25 m COD. 2434; 30 m COD 8627
- Volltür System Taurus Midium 45 INK RF PE
- Numeriertes Siegel COD. 1581
- Schlauchschonende Tropfplatte, rot COD. 1635
- Strahlrohr UNI45 Goldfinger COD. 2120 (solange der Vorrat reicht)
- Strahlrohr UNI45 Compact-I COD. 4933
- Strahlrohr UNI45 Goldfinger S-Messing COD. 7224
- Strahlrohr UNI45 Goldfinger S-Robax COD. 9976
- Strahlrohr UNI45 Alluwn45 EU COD. 2199

Maße mm 700 x 670 x 185

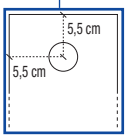

Hinweis: Alle Hydrantensysteme werden in der Ausführung STD mit weißem Schlauch geliefert.

1 Check Point und 1 Schild sind im Preis inbegriffen.

SYSTEM TAURUS MIDIUM PE 45 INK

DN 45				
PN 16	**12 mm**	**12 mm**	**12 mm**	**12 mm**
15 MT	8 032621 839075 -PE **€ 274,00**	8 032621 839051 -PE-SOT **€ 299,00**	8 032621 839051 -PE-SRBX **€ 288,00**	8 055118550536 **€ 308,00**
20 MT	8 032621 839068 -PE **€ 286,00**	8 032621 839044 -PE-SOT **€ 310,00**	8 032621 839044 -PE-SRBX **€ 302,00**	8 055118550543 **€ 322,00**
25 MT	8 032621 839708 -PE **€ 302,00**	8 032621 839785 -PE-SOT **€ 326,00**	8 032621 839785 -PE-SRBX **€ 317,00**	8 055118550550 **€ 337,00**
30 MT	8 032621 839715 -PE **€ 317,00**	8 032621 839792 -PE-SOT **€ 342,00**	8 032621 839792 -PE-SRBX **€ 332,00**	8 055118550567 **€ 352,00**

Auf Anfrage Ausstattung mit GOT45 erhältlich.

SYSTEM CINK

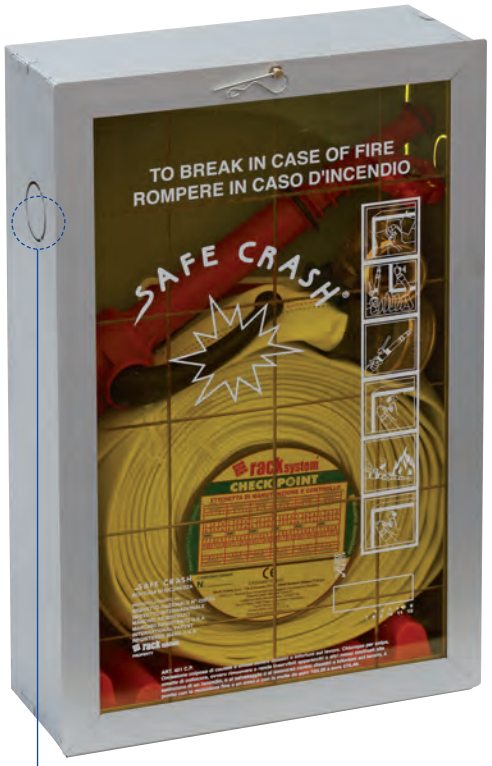

Maße mm 355 x 565 x 150

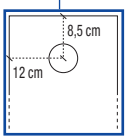

Fest eingebautes Feuerlöschsystem, ausgestattet mit flexiblem Schlauch mit CE-Kennzeichnung Nr. CPD/0497/083/05 gemäß Norm EN 671/2.
Das System besteht aus:
- Unterputzschrank aus grauem Blech COD. 1000
- Dübel und Zubehör
- Scheibe Safe Crash Blindo Light mit Piktogrammen 330x530 mm
- Bedienungsanleitung
- Einseitiges Schild Wandhydrant COD. PLA1582020
- Schlauchanschlussventil DN45 PN16 COD. 9488
- Check Point COD. 8696
- Flexibler Falchschlauch DN45 EN 14540 mit Anschluss UNI804 15 m COD. 2410; 20 m COD. 2427; 25 m COD. 2434; 30 m COD 8627
- Aluminiumrahmen für Schrank
- Sicherungsklammer
- Schlauchschonende Tropfplatte, rot COD. 1635
- Strahlrohr UNI45 Goldfinger COD. 2120 (solange der Vorrat reicht)
- Strahlrohr UNI45 Compact-I COD. 4933
- Strahlrohr UNI45 Goldfinger S-Messing COD. 7224
- Strahlrohr UNI45 Goldfinger S-Robax COD. 9976
- Strahlrohr UNI45 Alluwn45 EU COD. 2199

Hinweis: Alle Hydrantensysteme werden in der Ausführung STD mit weißem Schlauch geliefert.

1 Check Point und 1 Schild sind im Preis inbegriffen.

SYSTEM CINK

DN 45				
PN 16	**12 mm**	**12 mm**	**12 mm**	**12 mm**
15 MT	8 032621 835800 **€ 137,10**	8 032621 835763 -SOT **€ 160,40**	8 032621 835763 -SRBX **€ 155,90**	8 055118550574 **€ 175,00**
20 MT	8 032621 835817 **€ 147,80**	8 032621 835770 -SOT **€ 171,20**	8 032621 835770 -SRBX **€ 166,90**	8 055118550581 **€ 186,00**
25 MT	8 032621 835824 **€ 160,40**	8 032621 835787 -SOT **€ 183,90**	8 032621 835787 -SRBX **€ 179,90**	8 055118550598 **€ 199,00**
30 MT	8 032621 835831 **€ 174,80**	8 032621 835794 -SOT **€ 198,10**	8 032621 835794 -SRBX **€ 194,40**	8 055118550604 **€ 204,00**

Auf Anfrage Ausstattung mit GOT45 erhältlich.

SYSTEM CL45

Fest eingebautes Feuerlöschsystem, ausgestattet mit flexiblem Schlauch mit CE-Kennzeichnung Nr. CPD/0497/083/05 gemäß Norm EN 671/2.
Das System besteht aus:
- Aufputzschrank aus lackertem Blech COD. 0980
- Dübel und Zubehör
- Scheibe Safe Crash Blindo Light mit Piktogrammen 292x495 mm
- Bedienungsanleitung
- Einseitiges Schild Wandhydrant COD. PLA1582020
- Schlauchanschlussventil DN45 PN16 COD. 9488
- Check Point COD. 8696
- Flexibler Falchschlauch DN45 EN 14540 mit Anschluss UNI804 15 m COD. 2410; 20 m COD. 2427; 25 m COD. 2434; 30 m COD 8627
- Aluminiumrahmen für Schrank
- Sicherungsklammer
- Schlauchschonende Tropfplatte, rot COD. 1635
- Strahlrohr UNI45 Goldfinger COD. 2120 (solange der Vorrat reicht)
- Strahlrohr UNI45 Compact-I COD. 4933
- Strahlrohr UNI45 Goldfinger S-Messing COD. 7224
- Strahlrohr UNI45 Goldfinger S-Robax COD. 9976
- Strahlrohr UNI45 Alluwn45 EU COD. 2199

Hinweis: Alle Hydrantensysteme werden in der Ausführung STD mit weißem Schlauch geliefert.

Maße mm 370 x 610 x 195

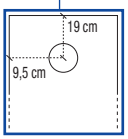

1 Check Point und 1 Schild sind im Preis inbegriffen.

SYSTEM CL

DN 45				
PN 16	**12 mm**	**12 mm**	**12 mm**	**12 mm**
15 MT	8 032621 832687 **€ 177,70**	8 032621 832564 -SOT **€ 204,40**	8 032621 832564 -SRBX **€ 204,20**	8 055118550611 **€ 219,00**
20 MT	8 032621 832694 **€ 190,40**	8 032621 832656 -SOT **€ 217,10**	8 032621 832656 -SRBX **€ 212,70**	8 055118550628 **€ 232,00**
25 MT	8 032621 832700 **€ 205,30**	8 032621 832663 -SOT **€ 232,00**	8 032621 832663 -SRBX **€ 227,60**	8 055118550635 **€ 247,00**
30 MT	8 032621 832717 **€ 222,20**	8 032621 832670 -SOT **€ 248,80**	8 032621 832670 -SRBX **€ 244,40**	8 055118550642 **€ 263,00**

Auf Anfrage Ausstattung mit GOT45 erhältlich.

SYSTEM CLP45

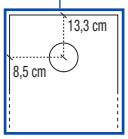

Maße mm 365 x 600 x 145

Fest eingebautes Feuerlöschsystem, ausgestattet mit flexiblem Schlauch mit CE-Kennzeichnung Nr. CPD/0497/083/05 gemäß Norm EN 671/2.
Das System besteht aus:
- Wandschrank aus Blech mit Aluminiumrahmen COD. 8191
- Dübel und Zubehör
- Scheibe Safe Crash Blindo Light mit Piktogrammen 295x535 mm
- Bedienungsanleitung
- Einseitiges Schild Wandhydrant COD. PLA1582020
- Schlauchanschlussventil DN45 PN16 COD. 9488
- Check Point COD. 8696
- Flexibler Falchschlauch DN45 EN 14540 mit Anschluss UNI804 15 m COD. 2410; 20 m COD. 2427; 25 m COD. 2434; 30 m COD 8627
- Aluminiumrahmen für Schrank
- Sicherungsklammer
- Schlauchschonende Tropfplatte, rot COD. 1635
- Strahlrohr UNI45 Goldfinger COD. 2120 (solange der Vorrat reicht)
- Strahlrohr UNI45 Compact-I COD. 4933
- Strahlrohr UNI45 Goldfinger S-Messing COD. 7224
- Strahlrohr UNI45 Goldfinger S-Robax COD. 9976
- Strahlrohr UNI45 Alluwn45 EU COD. 2199

Hinweis: Alle Hydrantensysteme werden in der Ausführung STD mit weißem Schlauch geliefert.

1 Check Point und 1 Schild sind im Preis inbegriffen.

SYSTEM CLP

DN 45				
PN 16	**12 mm**	**12 mm**	**12 mm**	**12 mm**
15 MT	8 032621 832236 **€ 143,70**	8 032621 831079 -SOT **€ 166,40**	8 032621 831079 -SRBX **€ 162,00**	8 055118550659 **€ 181,00**
20 MT	8 032621 832533 **€ 154,50**	8 032621 839044 -SOT **€ 177,30**	8 032621 839044 -SRBX **€ 173,10**	8 055118550666 **€ 192,00**
25 MT	8 032621 832540 **€ 167,30**	8 032621 831611 -SOT **€ 190,00**	8 032621 831611 -SRBX **€ 186,20**	8 055118550673 **€ 205,00**
30 MT	8 032621 832557 **€ 181,60**	8 032621 831697 -SOT **€ 205,10**	8 032621 831697 -SRBX **€ 201,60**	8 055118550680 **€ 222,00**

Auf Anfrage Ausstattung mit GOT45 erhältlich.

SYSTEM ANAKONDA C

Fest eingebautes Feuerlöschsystem, ausgestattet mit formstabilem Schlauch DN25 mit CE-Kennzeichnung Nr. CPD/0497/083/05 gemäß Norm EN 671/1.
Das System besteht aus:
1 - Haspelschrank Aufputz / Wand in roter Farbe
2,3,8,10 - Dübel und Zubehör
4 - Zubehör PK
5 - Bedienungsanleitung
6 - Einseitiges Schild Wandhydrant COD. PLA1582030
7 - Scheibe Safe Crash Blindo Light mit Piktogrammen 389x506 mm
9 - Verstellbarer Pantographenarm
11 - Sammelleitung Länge 90 cm mit Absperrkugelventil 1" und Manometer
12 - Tür
13 - Numeriertes Siegel COD. 1581
14 - Strahlrohrhalter (nur für 15 und 20 m)
15 - Formstabiler Schlauch DN25 nach Norm EN694 Typ Anakonda mit Drehtrommel
16,17,18 - Strahlrohr DN25 Grand Hotel Ø 6 mm COD. 2298, Grand Hotel Ø 10 mm COD. 9983 und Strahlrohr Hotel COD. 2281.

All unsere Haspeln haben Schläuche Made in

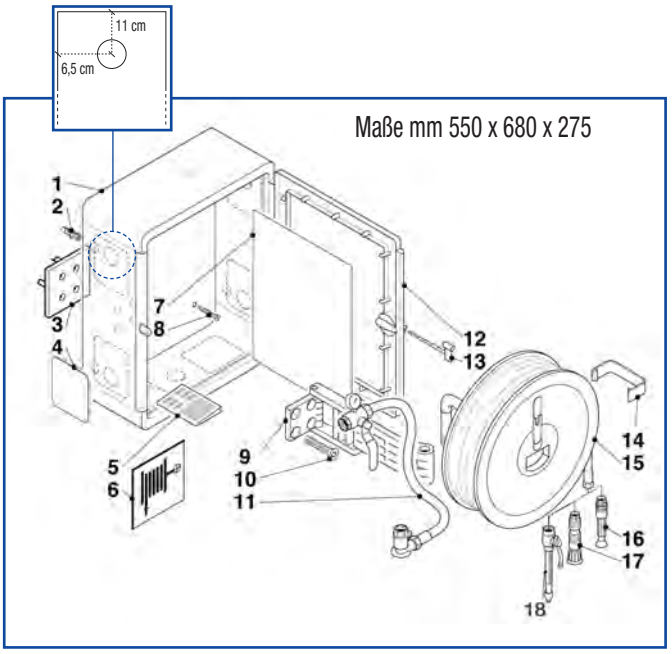

SYSTEM ANAKONDA C

DN 25			
	6 mm	10 mm	6 mm
15 MT	8 032621 833165 € 349,50	8 032621 833165 - 10 € 349,50	8 032621 833165 - 3 € 349,50
20 MT	8 032621 833172 € 376,80	8 032621 833172 - 10 € 376,80	8 032621 833172 - 3 € 376,80

SYSTEM ANAKONDA CI

Fest eingebautes Feuerlöschsystem, ausgestattet mit formstabilem Schlauch DN25
CE-Kennzeichnung Nr. CPD/0497/081/05 gemäß Norm EN 671/1.
Das System besteht aus:
1,3,5,6,9 - Dübel und Zubehör
2 - Unterputz-Haspelschrank
4,12 - Rahmen Normokit in roter Farbe
7 - Verstellbarer Pantographenarm
8 - Bedienungsanleitung
10 - Sammelleitung Länge 90 cm mit Absperrkugelventil 1" und Manometer
11 - Einseitiges Schild Wandhydrant COD. PLA1582030
13 - Scheibe Safe Crash Blindo Light mit Piktogrammen 389x506 mm
14 - Numeriertes Siegel COD. 1581
15 - Strahlrohrhalter (nur für 15 und 20 m)
16 - Formstabiler Schlauch DN25 nach Norm EN694 Typ Anakonda mit Drehtrommel
17,18,19 - Strahlrohr DN25 Grand Hotel Ø 6 mm COD. 2298, Grand Hotel Ø 10 mm COD. 9983, Hotel COD. 2281

All unsere Haspeln haben Schläuche Made in

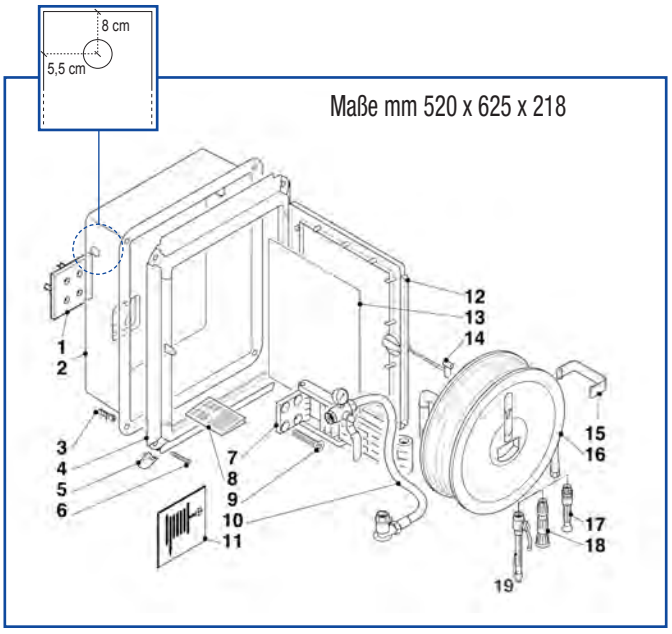

SYSTEM ANAKONDA C I

DN 25			
	6 mm	10 mm	6 mm
15 MT	8 032621 833264 € 340,40	8 032621 833264 - 10 € 340,40	8 032621 833264 - 3 € 340,40
20 MT	8 032621 833271 € 363,10	8 032621 833271 - 10 € 363,10	8 032621 833271 - 3 € 363,10

SYSTEM ANAKONDA G

Fest eingebautes Feuerlöschsystem, ausgestattet mit formstabilem Schlauch DN25 mit CE-Kennzeichnung Nr. CPD/0497/082/05 gemäß Norm EN 671/1.
Das System besteht aus:
1 - Einseitiges Schild Wandhydrant COD. PLA1582030
2 - Übergangsstück
3 - Absperrkugelventil 1" und Manometer
4 - Fest eingebaute Wandhaspel in roter Farbe Durchm. 530 mm ausgestattet mit formstabilem Schlauch DN25 nach Norm EN694 Typ Anakonda
5,6,7 - Strahlrohr DN25 Grand Hotel Ø 6 mm COD. 2298, Grand Hotel Ø 10 mm COD. 9983, Hotel COD. 2281

All unsere Haspeln haben Schläuche Made in

Durchmessermaß mm 530

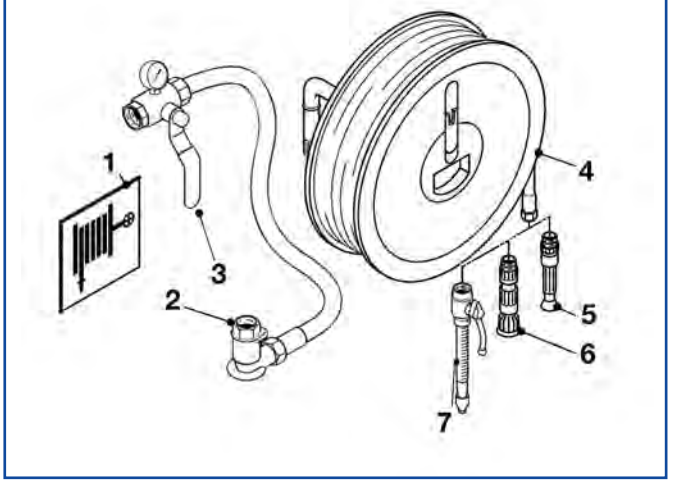

SYSTEM ANAKONDA G FISSO

DN 25			
	6 mm	10 mm	6 mm
15 MT	8 032621 833141 € 258,80	8 032621 833141 - 10 € 258,80	8 032621 833141 - 3 € 258,80
20 MT	8 032621 833127 € 286,00	8 032621 833127 - 10 € 286,00	8 032621 833127 - 3 € 286,00
25 MT	8 032621 833134 € 308,70	8 032621 833134 - 10 € 308,70	8 032621 833134 - 3 € 308,70
30 MT	8 032621 833110 € 335,90	8 032621 833110 - 10 € 335,90	8 032621 833110 - 3 € 335,90

SYSTEM ANAKONDA G VERSTELLBARER ARM

Fest eingebautes Feuerlöschsystem, ausgestattet mit formstabilem Schlauch DN25 mit CE-Kennzeichnung Nr. CPD/0497/081/05 gemäß Norm EN 671/1.
Das System besteht aus:

- Einseitiges Schild Wandhydrant COD. PLA1582030
- Absperrkugelventil 1" und Manometer
- Übergangsstück
- Verstellbarer Pantographenarm
- Fest eingebaute Wandhaspel in roter Farbe Durchm. 530 mm. ausgestattet mit formstabilem Schlauch DN25 nach Norm EN694 Typ Anakonda
- Strahlrohr DN25 Grand Hotel Ø 6 mm COD. 2298, Grand Hotel Ø 10 mm COD. 9983, Hotel COD. 2281

All unsere Haspeln haben Schläuche Made in

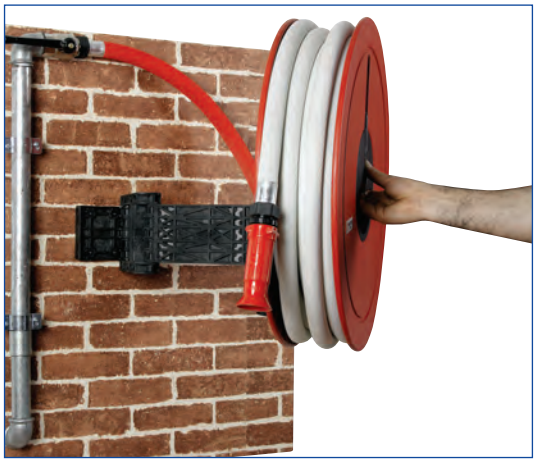

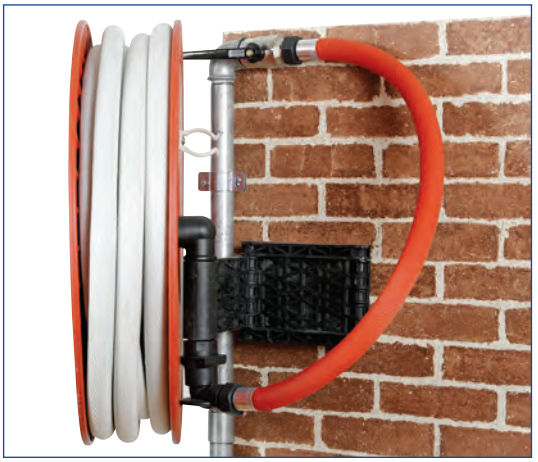

SYSTEM ANAKONDA G MIT VERSTELLBAREM ARM

DN 25			
	6 mm	10 mm	6 mm
15 MT	8 032621 833141 € 258,80	8 032621 833141 - 10 € 258,80	8 032621 833141 - 3 € 258,80
20 MT	8 032621 833127 € 286,00	8 032621 833127 - 10 € 286,00	8 032621 833127 - 3 € 286,00
25 MT	8 032621 833134 € 308,70	8 032621 833134 - 10 € 308,70	8 032621 833134 - 3 € 308,70
30 MT	8 032621 833110 € 335,90	8 032621 833110 - 10 € 335,90	8 032621 833110 - 3 € 335,90

SYSTEM ANAKONDA C N

Fest eingebautes Feuerlöschsystem, ausgestattet mit formstabilem Schlauch DN25 mit CE-Kennzeichnung Nr. CPD/0497/081/05 gemäß Norm EN 671/1.
Das System besteht aus:
1,8 - Unterputzrahmen Normokit in roter Farbe
2,3,4,11 - Dübel und Zubehör
5 - Scheibe Safe Crash Blindo Light mit Piktogrammen 389x506 mm
6 - Bedienungsanleitung
7 - Einseitiges Schild Hydrant COD. PLA1582030
9 - Numeriertes Siegel COD. 1581
10 - Verstellbarer Pantographenarm
12 - Sammelleitung Länge 90 cm mit Absperrkugelventil 1”
13 - Manometer
14 - Strahlrohrhalter (nur für 15 und 20 m)
15 - Formstabiler Schlauch DN25 nach Norm EN694 Typ Anakonda mit Drehtrommel
16,17,18 - Strahlrohr DN25 Grand Hotel Ø 6 mm COD. 2298, Grand Hotel Ø 10 mm COD. 9983, Hotel COD. 2281

All unsere Haspeln haben Schläuche Made in

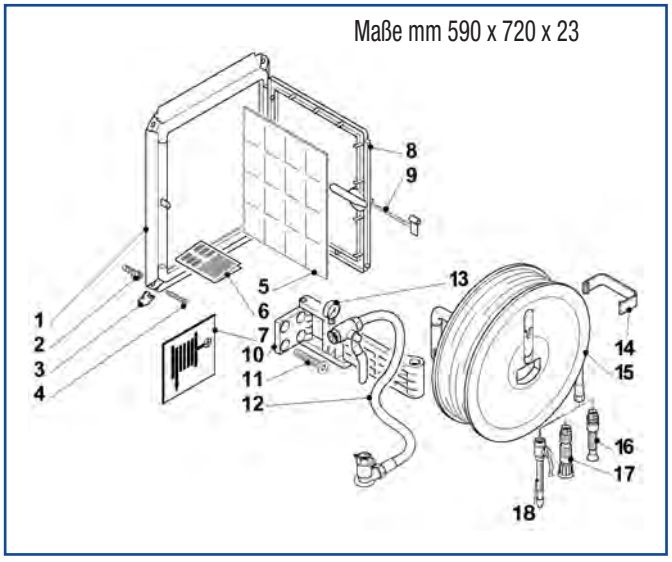

SYSTEM ANAKONDA C N

DN 25			
	6 mm	10 mm	6 mm
15 MT	8 032621 838740 € 304,20	8 032621 838740 - 10 € 304,20	8 032621 838740 - 3 € 304,20
20 MT	8 032621 838757 € 326,90	8 032621 838757 - 10 € 326,90	8 032621 838757 - 3 € 326,90
25 MT	8 032621 838764 € 354,00	8 032621 838764 - 10 € 354,00	8 032621 838764 - 3 € 354,00
30 MT	8 032621 839914 € 381,20	8 032621 839914 - 10 € 381,20	8 032621 839914 - 3 € 381,20

SYSTEM ANAKONDA TAURUS MAGNUM C

Fest eingebautes Feuerlöschsystem, ausgestattet mit formstabile Schlauch DN25 mit CE-Kennzeichnung Nr. CPD/0497/081/05 gemäß Norm EN 671/1.
Das System besteht aus:

1 - Haspelschrank Aufputz/Wand aus Blech in roter Farbe ausgestattet mit Stauraum für Feuerlöscher
2,9,10 - Dübel und Zubehör
3,17 - Numeriertes Siegel COD. 1581
4 - Tür für Feuerlöscher-Stauraum
5 - Volltür Feuerlöscher-Stauraum für System Anakonda Taurus Magnum C RF
6 - Scheibe Blindo Light mit Piktogrammen 170 x 380 mm für Stauram für Feuerlöscher
7 - Einseitiges Schild Wandhydrant COD. PLA1582010
8 - Scheibe Blindo Light mit Piktogrammen 370 x 500 mm für Schrank
11 - Bedienungsanleitung
12 - Haspel-Haltearm
13 - Sammelleitung Länge 90 cm mit Absperrkugelventil 1" und Manometer
14 - Einseitiges Schild Wandhydrant COD. PLA1582030
15 - Volltür Haspelschrank für SYSTEM ANAKONDA TAURUS MAGNUM C RF
16 - Tür Haspelschrank
18 - Strahlrohrhalter (nur für 15 und 20 m)
19 - Formstabiler Schlauch DN25 nach Norm EN694 Typ Anakonda mit Drehtrommel
20,21,22 - Strahlrohr DN25 Grand Hotel Ø 6 mm COD. 2298, Grand Hotel Ø 10 mm COD. 9983, Hotel Mehrzweckstrahlrohr COD. 2281

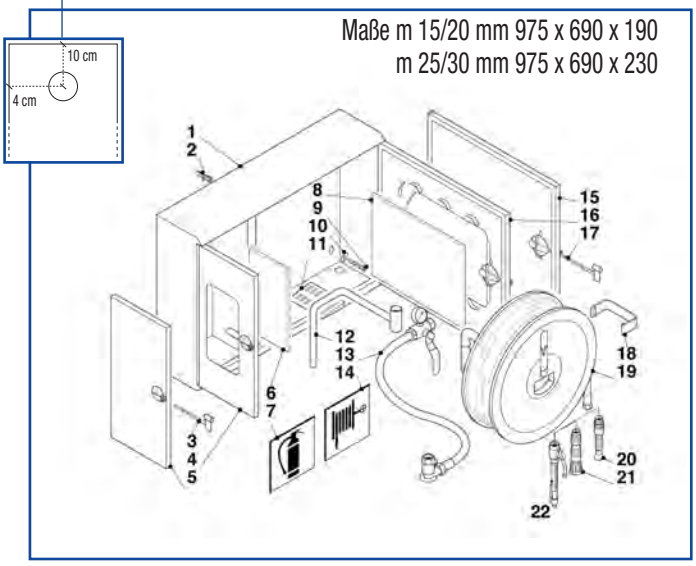

All unsere Haspeln haben Schläuche Made in

SYSTEM ANAKONDA TAURUS MAGNUM C

DN 25			
	6 mm	10 mm	6 mm
15 MT	8 032621 839082 € 548,10	8 032621 839082 - 10 € 548,10	8 032621 839082 - 3 € 548,10
20 MT	8 032621 839099 € 576,60	8 032621 839099 - 10 € 576,60	8 032621 839099 - 3 € 576,60
25 MT	8 032621 839105 € 609,90	8 032621 839105 - 10 € 609,90	8 032621 839105 - 3 € 609,90
30 MT	8 032621 839112 € 638,50	8 032621 839112 - 10 € 638,50	8 032621 839112 - 3 € 638,50

SYSTEM ANAKONDA TAURUS MAGNUM C INK

Fest eingebautes Feuerlöschsystem, ausgestattet mit formstabilem Schlauch DN25 mit CE-Kennzeichnung Nr. CPD/0497/081/05 gemäß Norm EN 671/1.
Das System besteht aus:

1 - Haspelschrank Unterputz aus Blech in roter Farbe ausgestattet mit Stauraum für Feuerlöscher
2,9,10 - Dübel und Zubehör
3,17 - Numeriertes Siegel COD. 1581
4 - Tür für Feuerlöscher-Stauraum
5 - Volltür Feuerlöscher-Stauraum für System Anakonda Taurus Magnum C INK
6 - Scheibe Blindo Light mit Piktogrammen 170 x 380 mm für Stauraum für Feuerlöscher
7 - Einseitiges Schild Wandhydrant COD. PLA1582010
8 - Scheibe Blindo Light mit Piktogrammen 370 x 500 mm für Haspelschrank
11 - Bedienungsanleitung
12 - Haspel-Haltearm
13 - Sammelleitung Länge 90 cm mit Absperrkugelventil 1" und Manometer
14 - Einseitiges Schild Wandhydrant COD. PLA1582030
15 - Volltür Haspelschrank für System Anakonda Taurus Magnum C INK
16 - Tür Haspelschrank
18 - Strahlrohrhalter (nur für 15 und 20 m)
19 - Formstabiler Schlauch DN25 nach Norm EN694 Typ Anakonda mit Drehtrommel
20,21,22 - Strahlrohr DN25 Grand Hotel Ø 6 mm COD. 2298,
Grand Hotel Ø 10 mm COD. 9983, Hotel COD. 2281

All unsere Haspeln haben Schläuche Made in

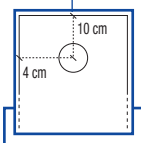

Maße m 15/20 mm 990 x 655 x 190
m 25/30 mm 990 x 655 x 230

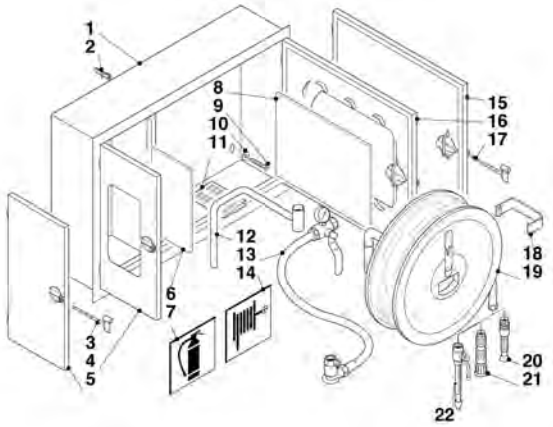

SYSTEM ANAKONDA TAURUS MAGNUM C INK

DN 25			
	6 mm	10 mm	6 mm
15 MT	8 032621 839129 € 548,10	8 032621 839129 - 10 € 548,10	8 032621 839129 - 3 € 548,10
20 MT	8 032621 839136 € 576,60	8 032621 839136 - 10 € 576,60	8 032621 839136 - 3 € 576,60
25 MT	8 032621 839143 € 609,90	8 032621 839143 - 10 € 609,90	8 032621 839143 - 3 € 609,90
30 MT	8 032621 839150 € 638,50	8 032621 839150 - 10 € 638,50	8 032621 839150 - 3 € 638,50

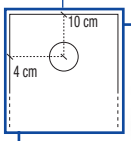

Maße m 15/20 mm 975 x 690 x 190
m 25/30 mm 975 x 690 x 230

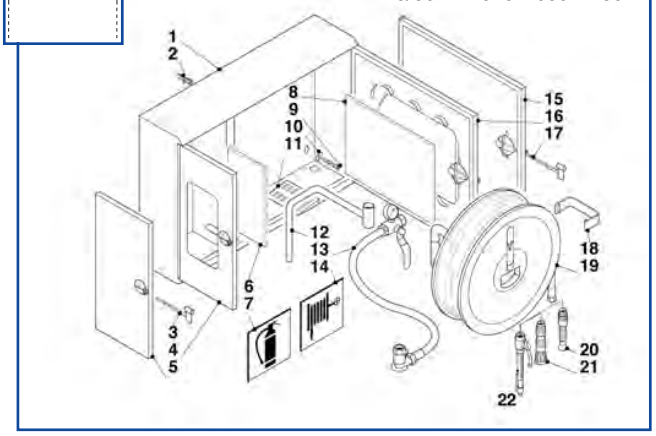

SYSTEM ANAKONDA TAURUS MAGNUM C RF

Fest eingebautes Feuerlöschsystem, ausgestattet mit formstabilem Schlauch DN25 mit CE-Kennzeichnung Nr. CPD/0497/081/05 gemäß der Norm EN 671/1.
Das System besteht aus:

1 - Haspelschrank Aufputz/Wand aus Blech in roter Farbe ausgestattet mit Stauraum für Feuerlöscher
2,9,10 - Dübel und Zubehör
3,17 - Numeriertes Siegel COD. 1581
4 - Tür für Scheibe Safe Crash Feuerlöscher-Stauraum für System Anakonda Taurus Magnum C RF
5 - Volltür Feuerlöscher-Stauraum
6 - Scheibe Blindo Light mit Piktogrammen 170 x 380 mm für Stauraum für Feuerlöscher
7 - Einseitiges Schild Wandhydrant COD. PLA1582010
8 - Scheibe Safe Crash Blindo Light mit Piktogrammen 370 x 500 mm für Haspelschrank
11 - Bedienungsanleitung
12 - Haspel-Haltearm
13 - Sammelleitung Länge 90 cm mit Absperrkugelventil 1" und Manometer
14 - Einseitiges Schild Wandhydrant COD. PLA1582030
15 - Volltür Haspelschrank
16 - Tür für Scheibe Safe Crash Haspelschrank für System Anakonda Taurus Magnum C RF
18 - Strahlrohrhalter (nur für 15 und 20 m)
19 - Formstabiler Schlauch DN25 nach Norm EN694 Typ Anakonda mit Drehtrommel
20,21,22 - Strahlrohr DN25 Grand Hotel Ø 6 mm COD. 2298, Grand Hotel Ø 10 mm COD. 9983, Hotel COD. 2281

All unsere Haspeln haben Schläuche Made in

SYSTEM ANAKONDA TAURUS MAGNUM C RF

DN 25			
	6 mm	10 mm	6 mm
15 MT	8 032621 832885 € 548,10	8 032621 832885 - 10 € 548,10	8 032621 832885 - 3 € 548,10
20 MT	8 032621 832878 € 576,60	8 032621 832878 - 10 € 576,60	8 032621 832878 - 3 € 576,60
25 MT	8 032621 832892 € 609,90	8 032621 832892 - 10 € 609,90	8 032621 832892 - 3 € 609,90
30 MT	8 032621 832908 € 638,50	8 032621 832908 - 10 € 638,50	8 032621 832908 - 3 € 638,50

SYSTEM ANAKONDA TAURUS MAGNUM C INK RF

Fest eingebautes Feuerlöschsystem, ausgestattet mit formstabilem Schlauch DN25 mit CE-Kennzeichnung Nr. CPD/0497/081/05 gemäß Norm EN 671/1.
Das System besteht aus:

1 - Haspelschrank Unterputz aus Blech in roter Farbe ausgestattet mit Stauraum für Feuerlöscher
2,9,10 - Dübel und Zubehör
3,17 - Numeriertes Siegel COD. 1581
4 - Tür für Scheibe Safe Crash Stauraum für Feuerlöscher für System Anakonda Taurus Magnum C INK RF
5 - Volltür Feuerlöscher-Stauraum
6 - Scheibe Blindo Light mit Piktogrammen 170 x 380 mm für Feuerlöscher-Stauraum
7 - Einseitiges Schild Wandhydrant COD. PLA1582010
8 - Scheibe Blindo Light mit Piktogrammen 370 x 500 mm für Haspelschrank
11 - Bedienungsanleitung
12 - Haspel-Haltearm
13 - Sammelleitung Länge 90 cm mit Absperrkugelventil 1" und Manometer
14 - Einseitiges Schild Wandhydrant COD. PLA1582030
15 - Volltür Haspelschrank
16 - Tür für Scheibe Safe Crash Haspelschrank für System Anakonda Taurus Magnum C INK
18 - Strahlrohrhalter (nur für 15 und 20 m)
19 - Formstabiler Schlauch DN25 nach Norm EN694 Typ Anakonda mit Drehtrommel
20,21,22 - Strahlrohr DN25 Grand Hotel Ø 6 mm COD. 2298, Grand Hotel Ø 10 mm COD. 9983, Hotel COD. 2281

All unsere Haspeln haben Schläuche Made in

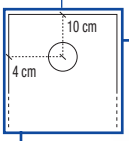

Maße m 15/20 mm 990 x 655 x 190
m 25/30 mm 990 x 655 x 230

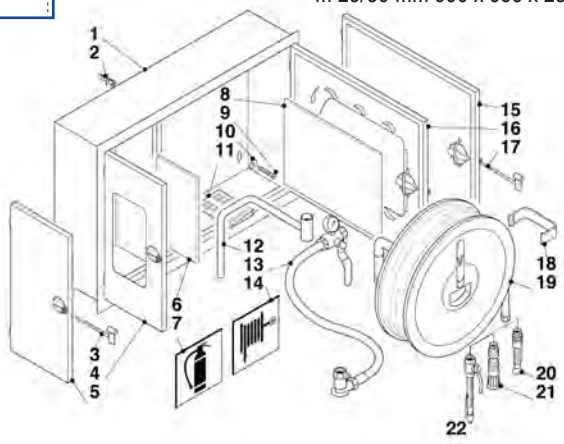

SYSTEM ANAKONDA TAURUS MAGNUM C INK RF

DN 25			
	6 mm	10 mm	6 mm
15 MT	8 032621 833073 € 548,10	8 032621 833073 - 10 € 548,10	8 032621 833073 - 3 € 548,10
20 MT	8 032621 833103 € 576,60	8 032621 833103 - 10 € 576,60	8 032621 833103 - 3 € 576,60
25 MT	8 032621 833080 € 609,90	8 032621 833080 - 10 € 609,90	8 032621 833080 - 3 € 609,90
30 MT	8 032621 833097 € 638,50	8 032621 833097 - 10 € 638,50	8 032621 833097 - 3 € 638,50

SYSTEM ANAKONDA TAURUS C

Fest eingebautes Feuerlöschsystem, ausgestattet mit formstabilem Schlauch DN25
CE-Kennzeichnung Nr. CPD/0497/081/05 gemäß Norm EN 671/1.
Das System besteht aus:
1 - Haspelschrank Aufputz/Wand aus Blech in roter Farbe Mod. Taurus
2,4,5 - Dübel und Zubehör
3 - Scheibe Safe Crash Blindo Light mit Piktogrammen 375 x 500 mm
6 - Bedienungsanleitung
7 - Haspel-Haltearm
8 - Sammelleitung Länge 90 cm mit Absperrkugelventil 1" und Manometer
9 - Einseitiges Schild Wandhydrant COD. PLA1582030
10 - Volltür für System Anakonda Taurus C RF
11 - Tür Haspelschrank
12 - Numeriertes Siegel COD. 1581
13 - Strahlrohrhalter (nur für 15 und 20 m)
14 - Formstabiler Schlauch DN25 nach Norm EN694 Typ Anakonda mit Drehtrommel
15,16,17 - Strahlrohr DN25 Grand Hotel Ø 6 mm COD. 2298, Grand Hotel Ø 10 mm COD. 9983, Hotel COD. 2281

All unsere Haspeln haben Schläuche Made in

Weiß erhältlich.

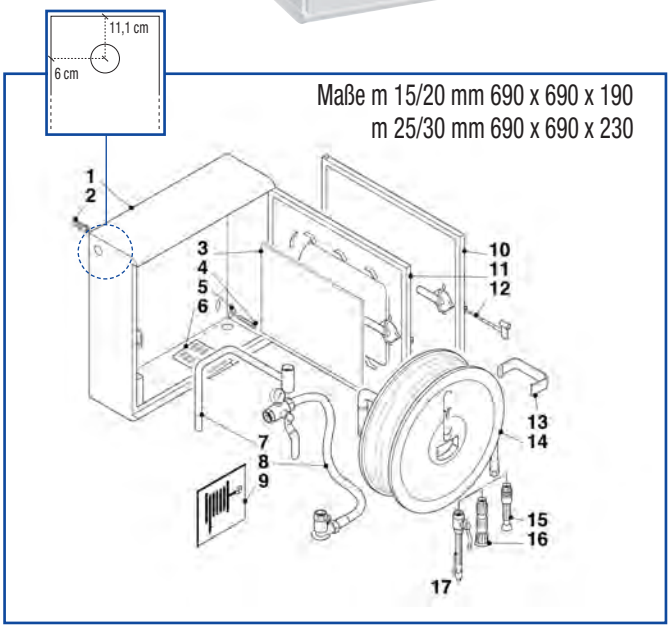

SYSTEM TAURUS ANAKONDA C

DN 25			
	6 mm	10 mm	6 mm
15 MT	8 032621 839167 € 376,60	8 032621 839167 - 10 € 376,60	8 032621 839167 - 3 € 376,60
20 MT	8 032621 839174 € 405,10	8 032621 839174 - 10 € 405,10	8 032621 839174 - 3 € 405,10
25 MT	8 032621 839181 € 438,50	8 032621 839181 - 10 € 438,50	8 032621 839181 - 3 € 438,50
30 MT	8 032621 839198 € 467,00	8 032621 839198 - 10 € 467,00	8 032621 839198 - 3 € 467,00

SYSTEM ANAKONDA TAURUS C INK

Fest eingebautes Feuerlöschsystem, ausgestattet mit formstabilem Schlauch DN25 mit CE-Kennzeichnung Nr. CPD/0497/081/05 gemäß Norm EN 671/1.
Das System besteht aus:
1 - Unterputz-Haspelschrank aus Blech in roter Farbe mit Drehtrommel
2,4,5 - Dübel und Zubehör
3 - Scheibe Safe Crash Blindo Light mit Piktogrammen 375 x 500 mm
6 - Bedienungsanleitung
7 - Haspel-Haltearm
8 - Sammelleitung Länge 90 cm mit Absperrkugelventil 1" und Manometer
9 - Einseitiges Schild Wandhydrant COD. PLA1582030
10 - Volltür für System Anakonda Taurus C INK RF
11 - Tür Haspelschrank
12 - Numeriertes Siegel COD. 1581
13 - Strahlrohrhalter (nur für 15 und 20 m)
14 - Formstabiler Schlauch DN25 nach Norm EN694 Typ Anakonda mit Drehtrommel
15,16,17 - Strahlrohr DN25 Grand Hotel Ø 6 mm COD. 2298, Grand Hotel Ø 10 mm COD. 9983, Hotel COD. 2281

All unsere Haspeln haben Schläuche Made in

Weiß erhältlich.

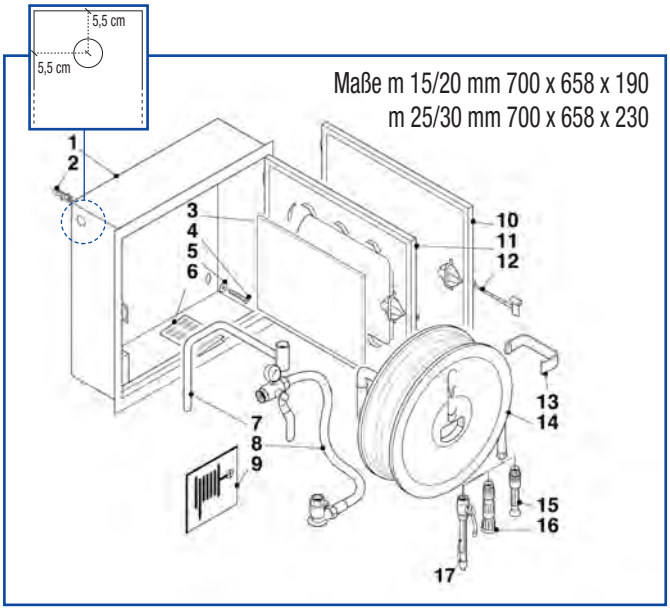

SYSTEM TAURUS ANAKONDA C INK

DN 25			
	6 mm	10 mm	6 mm
15 MT	8 032621 839204 € 376,60	8 032621 839204 - 10 € 376,60	8 032621 839204 - 3 € 376,60
20 MT	8 032621 839211 € 405,10	8 032621 839211 - 10 € 405,10	8 032621 839211 - 3 € 405,10
25 MT	8 032621 839228 € 438,50	8 032621 839228 - 10 € 438,50	8 032621 839228 - 3 € 438,50
30 MT	8 032621 839235 € 467,00	8 032621 839235 - 10 € 467,00	8 032621 839235 - 3 € 467,00

SYSTEM ANAKONDA TAURUS C RF

Fest eingebautes Feuerlöschsystem, ausgestattet mit formstabilem Schlauch DN25 mit CE-Kennzeichnung Nr. CPD/0497/081/05 gemäß Norm EN 671/1.
Das System besteht aus:
1 - Haspelschrank Aufputz / Wand aus Blech in roter Farbe
2,4,5 - Dübel und Zubehör
3 - Scheibe Safe Crash Blindo Light mit Piktogrammen 375 x 500 mm
6 - Bedienungsanleitung
7 - Haspel-Haltearm
8 - Sammelleitung Länge 90 cm mit Absperrkugelventil 1" und Manometer
9 - Einseitiges Schild Wandhydrant COD. PLA1582030
10 - Volltür
11 - Tür für Scheibe Safe Crash für System Anakonda Taurus C RF
12 - Numeriertes Siegel COD. 1581
13 - Strahlrohrhalter (nur für 15 und 20 m)
14 - Formstabiler Schlauch DN25 nach Norm EN694 Typ Anakonda mit Drehtrommel
15,16,17 - Strahlrohr DN25 Grand Hotel Ø 6 mm COD. 2298, Grand Hotel Ø 10 mm COD. 9983, Hotel COD. 2281

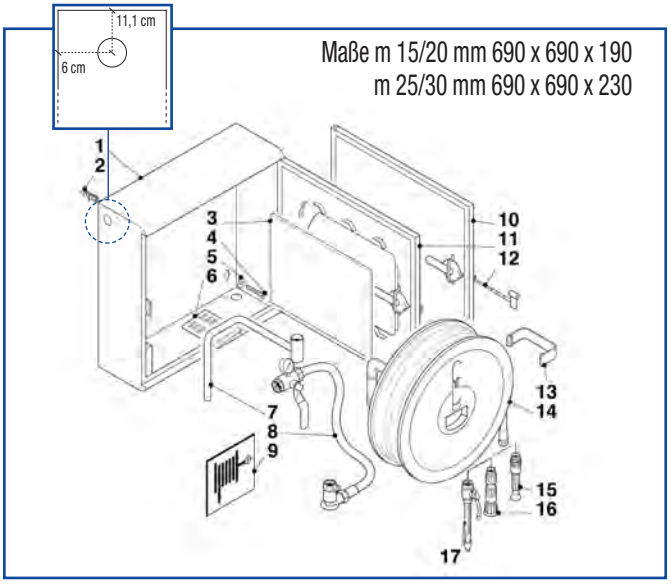

All unsere Haspeln haben Schläuche Made in

Weiß erhältlich.

SYSTEM TAURUS ANAKONDA C RF

DN 25			
	6 mm	10 mm	6 mm
15 MT	8 032621 839341 € 376,60	8 032621 839341 - 10 € 376,60	8 032621 839341 - 3 € 376,60
20 MT	8 032621 839358 € 405,10	8 032621 839358 - 10 € 405,10	8 032621 839358 - 3 € 405,10
25 MT	8 032621 839365 € 438,50	8 032621 839365 - 10 € 438,50	8 032621 839365 - 3 € 438,50
30 MT	8 032621 839372 € 467,00	8 032621 839372 - 10 € 467,00	8 032621 839372 - 3 € 467,00

SYSTEM ANAKONDA TAURUS C INK RF

Fest eingebautes Feuerlöschsystem, ausgestattet mit formstabilem Schlauch DN25 mit CE-Kennzeichnung Nr. CPD/0497/081/05 gemäß Norm EN 671/1.
Das System besteht aus:
1 - Haspelschrank Unterputz aus Blech in roter Farbe Mod.Taurus
2,4,5 - Dübel und Zubehör
3 - Scheibe Safe Crash Schutz Blindo Light mit Piktogrammen 375 x 500 mm
6 - Bedienungsanleitung
7 - Haspel-Haltearm
8 - Sammelleitung Länge 90 cm mit Absperrkugelventil 1" und Manometer
9 - Einseitiges Schild Wandhydrant COD. PLA1582030
10 - Volltür
11 - Tür für Scheibe Safe Crash für System Anakonda Taurus C INK RF
12 - Numeriertes Siegel
13 - Strahlrohrhalter (nur für 15 und 20 m)
14 - Formstabiler Schlauch DN25 nach Norm EN694 Typ Anakonda mit Drehtrommel
15,16,17 - Strahlrohr DN25 Grand Hotel Ø 6 mm COD. 2298, Grand Hotel Ø 10 mm COD. 9983, Hotel COD. 2281

All unsere Haspeln haben Schläuche Made in

Weiß erhältlich.

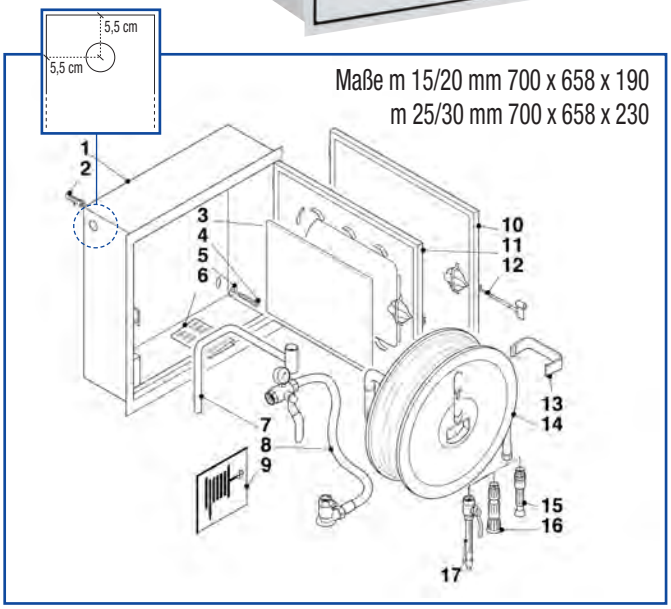

SYSTEM TAURUS ANAKONDA C INK RF

DN 25			
	6 mm	10 mm	6 mm
15 MT	8 032621 839389 € 376,60	8 032621 839389 - 10 € 376,60	8 032621 839389 - 3 € 376,60
20 MT	8 032621 839396 € 405,10	8 032621 839396 - 10 € 405,10	8 032621 839396 - 3 € 405,10
25 MT	8 032621 839402 € 438,50	8 032621 839402 - 10 € 438,50	8 032621 839402 - 3 € 438,50
30 MT	8 032621 839419 € 467,00	8 032621 839419 - 10 € 467,00	8 032621 839419 - 3 € 467,00

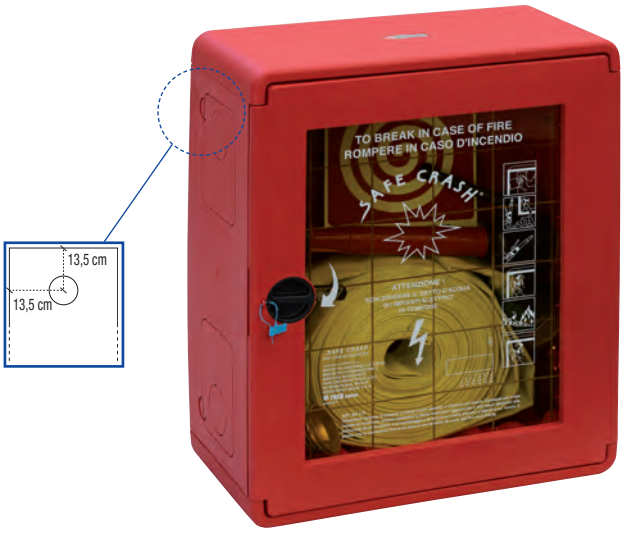

PK 70 BL

Hydrantenset Aufputz UNI70, bestehend aus:
- Aufputzschrank PK 70 aus Blindo Light, rot
- Tür mit Sicherheitssiegel und Drehgriff Easy Break mit Scheibe Safe Crash Blindo Light 389x506 mm
- Schlauch WIT UNI 70 m Anschlüsse UNI 804
- Mehrzweckstrahlrohr Goldfinger N UNI 70
- Schlauchschonende Tropfplatte
- Absperrhahn oder Bedienschlüssel in der Ausstattung CI
- Schild Wandhydrant
- Maße: 550 x 685 x 275

8 032621 833042	**PK 70 E 15**	Hydrantenset Aufputz DN 70 - 15 m Schlauch, Schrank PK 70	**€ 341,60**
8 032621 837675	**PK 70 15 CI**	Schrank Hydrantenzubehör - 15 m Schlauch, Schrank PK 70 + Bedienschlüssel	**€ 315,40**
8 032621 833059	**PK 70 E 20**	Hydrantenset Aufputz DN 70 - 20 m Schlauch, Schrank PK 70	**€ 366,80**
8 032621 837636	**PK 70 20 CI**	Schrank Hydrantenzubehör - 20 m Schlauch, Schrank PK 70 + Bedienschlüssel	**€ 340,60**
8 032621 833066	**PK 70 E 25**	Hydrantenset Aufputz DN 70 - 25 m Schlauch, Schrank PK 70	**€ 394,50**
8 032621 837743	**PK 70 25 CI**	Schrank Hydrantenzubehör - 25 m Schlauch, Schrank PK 70 + Bedienschlüssel	**€ 368,20**
8 032621 837590	**PK 70 E 30**	Hydrantenset Aufputz DN 70 - 30 m Schlauch, Schrank PK 70	**€ 432,60**
8 032621 837712	**PK 70 30 CI**	Schrank Hydrantenzubehör - 30 m Schlauch, Schrank PK 70 + Bedienschlüssel	**€ 406,30**

PK 70 INK

Hydrantenset Unterputz UNI70, bestehend aus:
- Unterputzschrank PK 70 aus Blindo Light, rot
- Rahmen Normokit mit Scheibe Safe Crash Blindo Light 389x506 mm
- Schlauch WIT UNI 70 m Anschlüsse UNI 804
- Mehrzweckstrahlrohr Goldfinger N UNI 70
- Schlauchschonende Tropfplatte
- Absperrhahn
- Schild Wandhydrant
- Maße: 520 x 625 x 218

8 032621 832984	**PK 70 INK 15**	Hydrantenset Unterputz DN 70 - 15 m Schlauch, Schrank PK 70 INK	**€ 337,80**
8 032621 832991	**PK 70 INK 20**	Hydrantenset Unterputz DN 70 - 20 m Schlauch, Schrank PK 70 INK	**€ 362,90**
8 032621 833004	**PK 70 INK 25**	Hydrantenset Unterputz DN 70 - 25 m Schlauch, Schrank PK 70 INK	**€ 390,70**
8 032621 837606	**PK 70 INK 30**	Hydrantenset Unterputz DN 70 - 30 m Schlauch, Schrank PK 70 INK	**€ 428,80**

EXPO 70

Hydrantenset Aufputz UNI70, bestehend aus:
- Aufputzschrank testarossa EXPO2015 aus lackiertem Blech
- Tür mit Scheibe Safe Crash Blindo Light 243 x 375
- Schlauch Wit UNI 70 Anschlüsse UNI 804
- Mehrzweckstrahlrohr Goldfinger N UNI 70
- Schlauchschonende Tropfplatte
- Absperrhahn oder Bedienschlüssel in der Ausstattung CI
- Schild Wandhydrant
- Maße: 500 x 660 x 230

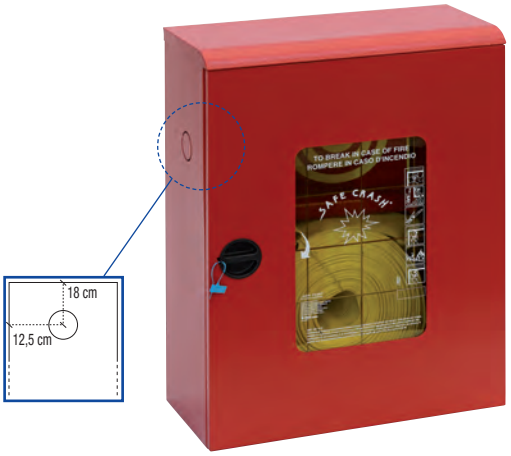

8 055118550727	**EXPO 70 E 15 GLDF**	Hydrantenset Aufputz DN 70 - 15 m Schlauch, Schrank Expo 70	**€ 326,20**
8 055118550734	**EXPO 70 E 15 CI**	Schrank Hydrantenzubehör - 15 m Schlauch, Schrank Expo 70	**€ 300,00**
8 055118550741	**EXPO 70 E 20 GLDF**	Hydrantenset Aufputz DN 70 - 20 m Schlauch, Schrank Expo 70	**€ 353,00**
8 055118550758	**EXPO 70 E 20 CI**	Schrank Hydrantenzubehör - 20 m Schlauch, Schrank Expo 70	**€ 326,00**
8 055118550765	**EXPO 70 E 25 GLDF**	Hydrantenset Aufputz DN 70 - 25 m Schlauch, Schrank Expo 70	**€ 380,00**
8 055118550772	**EXPO 70 E 25 CI**	Schrank Hydrantenzubehör - 25 m Schlauch, Schrank Expo 70	**€ 355,00**
8 055118550789	**EXPO 70 E 30 GLDF**	Hydrantenset Aufputz DN 70 - 30 m Schlauch, Schrank Expo 70	**€ 419,00**
8 055118550796	**EXPO 70 E 30 CI**	Schrank Hydrantenzubehör - 30 m Schlauch, Schrank Expo 70	**€ 393,00**

EXPO 70 INOX

Hydrantenset Aufputz UNI70, bestehend aus:
- Schrank testarossa EXPO2015 UNI 70 aus rostfreiem Stahl
- Tür mit Scheibe Safe Crash Blindo Light 243 x 375
- Schlauch Wit UNI 70 Anschlüsse UNI 804
- Mehrzweckstrahlrohr Goldfinger N UNI 70
- Schlauchschonende Tropfplatte
- Absperrhahn oder Bedienschlüssel in der Ausstattung CI
- Schild Wandhydrant
- Maße: 505 x 670 x 220

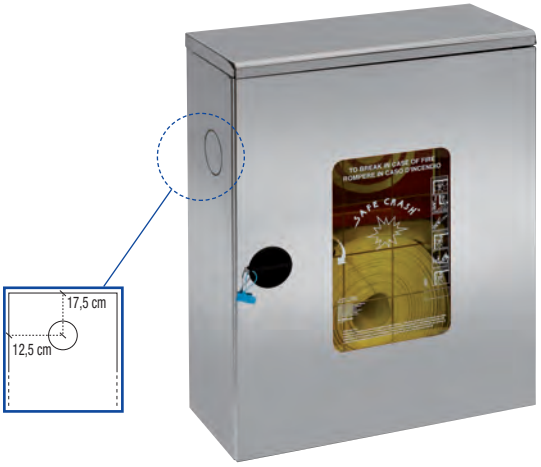

8 055118550802	**EXPO 70 X 15 GLDF**	Hydrantenset Aufputz DN 70 - 15 m Schlauch, Schrank Expo 70 INOX	**€ 435,00**
8 055118550840	**EXPO 70 X 15 CI**	Schrank Hydrantenzubehör - 15 m Schlauch, Schrank Expo 70 INOX	**€ 408,00**
8 055118550819	**EXPO 70 X 20 GLDF**	Hydrantenset Aufputz DN 70 - 20 m Schlauch, Schrank Expo 70 INOX	**€ 460,00**
8 055118550857	**EXPO 70 X 20 CI**	Schrank Hydrantenzubehör - 20 m Schlauch, Schrank Expo 70 INOX	**€ 434,00**
8 055118550826	**EXPO 70 X 25 GLDF**	Hydrantenset Aufputz DN 70 - 25 m Schlauch, Schrank Expo 70 INOX	**€ 489,00**
8 055118550864	**EXPO 70 X 25 CI**	Schrank Hydrantenzubehör - 25 m Schlauch, Schrank Expo 70 INOX	**€ 463,00**
8 055118550833	**EXPO 70 X 30 GLDF**	Hydrantenset Aufputz DN 70 - 30 m Schlauch, Schrank Expo 70 INOX	**€ 527,00**
8 055118550871	**EXPO 70 X 30 CI**	Schrank Hydrantenzubehör - 30 m Schlauch, Schrank Expo 70 INOX	**€ 500,00**

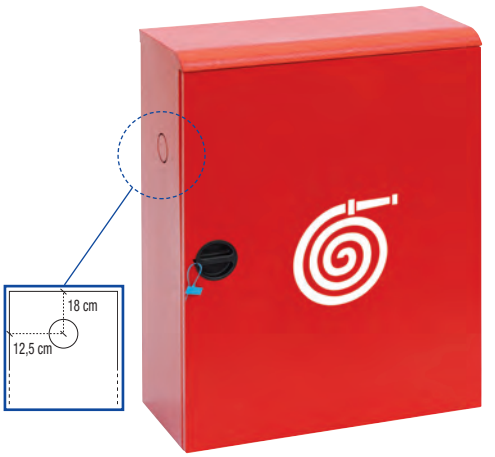

EXPO 70 RF

Hydrantenset Aufputz UNI70, bestehend aus:
- Aufputzschrank testarossa EXPO2015RF aus lackiertem Blech, mit Volltür
- Volltür
- Schlauch Wit UNI 70 m Anschlüsse UNI 804
- Mehrzweckstrahlrohr Goldfinger N UNI 70
- Schlauchschonende Tropfplatte
- Absperrhahn oder Bedienschlüssel in der Ausstattung CI
- Schild Wandhydrant
- Maße: 500 x 660 x 230

8 055118552271	**EXPO 70 ER 15 GLDF**	Hydrantenset Aufputz DN 70 - 15 m Schlauch, Schrank Expo 70, Volltür	**€ 326,20**
8 055118552639	**EXPO 70 ER 15 CI**	Schrank Hydrantenzubehör - 15 m Schlauch, Schrank Expo 70, Volltür	**€ 300,00**
8 055118552288	**EXPO 70 ER 20 GLDF**	Hydrantenset Aufputz DN 70 - 20 m Schlauch, Schrank Expo 70, Volltür	**€ 353,00**
8 055118552646	**EXPO 70 ER 20 CI**	Schrank Hydrantenzubehör - 20 m Schlauch, Schrank Expo 70, Volltür	**€ 326,00**
8 055118552295	**EXPO 70 ER 25 GLDF**	Hydrantenset Aufputz DN 70 - 25 m Schlauch, Schrank Expo 70, Volltür	**€ 380,00**
8 055118552653	**EXPO 70 ER 25 CI**	Schrank Hydrantenzubehör - 25 m Schlauch, Schrank Expo 70, Volltür	**€ 355,00**
8 055118552301	**EXPO 70 ER 30 GLDF**	Hydrantenset Aufputz DN 70 - 30 m Schlauch, Schrank Expo 70, Volltür	**€ 419,00**
8 055118552660	**EXPO 70 ER 30 CI**	Schrank Hydrantenzubehör - 30 m Schlauch, Schrank Expo 70, Volltür	**€ 393,00**

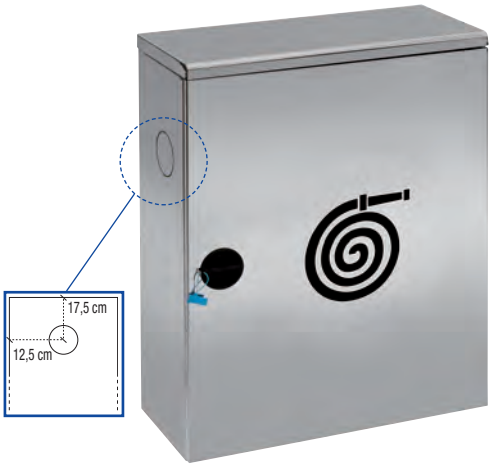

EXPO 70 INOX RF

Hydrantenset Aufputz UNI 70, bestehend aus:
- Schrank testarossa EXPO2015 XRF UNI 70 aus rostfreiem Stahl
- Volltür
- Schlauch Wit UNI 70 m Anschlüsse UNI 804
- Mehrzweckstrahlrohr Goldfinger N UNI 70
- Schlauchschonende Tropfplatte
- Absperrhahn oder Bedienschlüssel in der Ausstattung CI
- Schild Wandhydrant
- Maße: 505 x 670 x 220

8 055118552318	**EXPO 70 XR 15 GLDF**	Hydrantenset Aufputz DN 70 - 15 m Schlauch, Schrank Expo 70 INOX, Volltür	**€ 435,00**
8 055118552667	**EXPO 70 XR 15 CI**	Schrank Hydrantenzubehör - 15 m Schlauch, Schrank Expo 70 INOX, Volltür	**€ 408,00**
8 055118552325	**EXPO 70 XR 20 GLDF**	Hydrantenset Aufputz DN 70 - 20 m Schlauch, Schrank Expo 70 INOX, Volltür	**€ 460,00**
8 055118552684	**EXPO 70 XR 20 CI**	Schrank Hydrantenzubehör - 20 m Schlauch, Schrank Expo 70 INOX, Volltür	**€ 434,00**
8 055118552332	**EXPO 70 XR 25 GLDF**	Hydrantenset Aufputz DN 70 - 25 m Schlauch, Schrank Expo 70 INOX, Volltür	**€ 489,00**
8 055118552691	**EXPO 70 XR 25 CI**	Schrank Hydrantenzubehör - 25 m Schlauch, Schrank Expo 70 INOX, Volltür	**€ 463,00**
8 055118552349	**EXPO 70 XR 30 GLDF**	Hydrantenset Aufputz DN 70 - 30 m Schlauch, Schrank Expo 70 INOX, Volltür	**€ 527,00**
8 055118552707	**EXPO 70 XR 30 CI**	Schrank Hydrantenzubehör - 30 m Schlauch, Schrank Expo 70 INOX, Volltür	**€ 500,00**

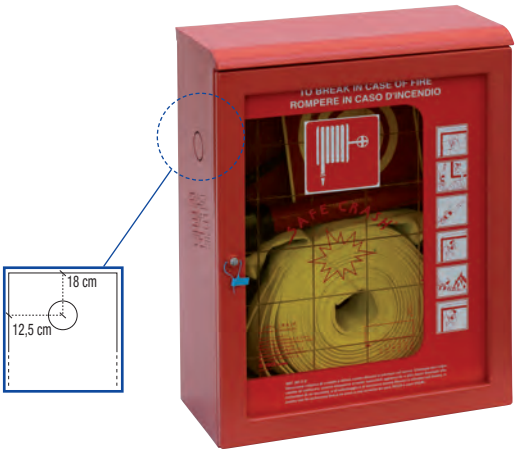

TSA 70

Hydrantenset Aufputz UNI70, bestehend aus:
- Aufputzschrank testarossa aus lackiertem Blech
- Tür mit Scheibe Safe Crash Blindo Light 425 x 575
- Schlauch Wit UNI 70 m Anschlüsse UNI 804
- Mehrzweckstrahlrohr Goldfinger N UNI 70
- Schlauchschonende Tropfplatte
- Absperrhahn oder Bedienschlüssel in der Ausstattung CI
- Schild Wandhydrant
- Maße: 505 x 670 x 225

8 032621 838603	**TSA 70 E 15 GLDFN**	Hydrantenset Aufputz DN 70 - 15 m Schlauch, Schrank Testa Rossa 70	**€ 299,20**
8 032621 837729	**TSA 70 E 15 CI**	Schrank Hydrantenzubehör - 15 m Schlauch, Schrank Testa Rossa 70	**€ 273,00**
8 032621 838610	**TSA 70 E 20 GLDFN**	Hydrantenset Aufputz DN 70 - 20 m Schlauch, Schrank Testa Rossa 70	**€ 325,20**
8 032621 838085	**TSA 70 E 20 CI**	Schrank Hydrantenzubehör - 20 m Schlauch, Schrank Testa Rossa 70	**€ 298,90**
8 032621 838719	**TSA 70 E 25 GLDFN**	Hydrantenset Aufputz DN 70 - 25 m Schlauch, Schrank Testa Rossa 70	**€ 353,70**
8 032621 838092	**TSA 70 E 25 CI**	Schrank Hydrantenzubehör - 25 m Schlauch, Schrank Testa Rossa 70	**€ 327,50**
8 032621 837613	**TSA 70 E 30 GLDFN**	Hydrantenset Aufputz DN 70 - 30 m Schlauch, Schrank Testa Rossa 70	**€ 391,80**
8 032621 838108	**TSA 70 E 30 CI**	Schrank Hydrantenzubehör - 30 m Schlauch, Schrank Testa Rossa 70	**€ 365,60**

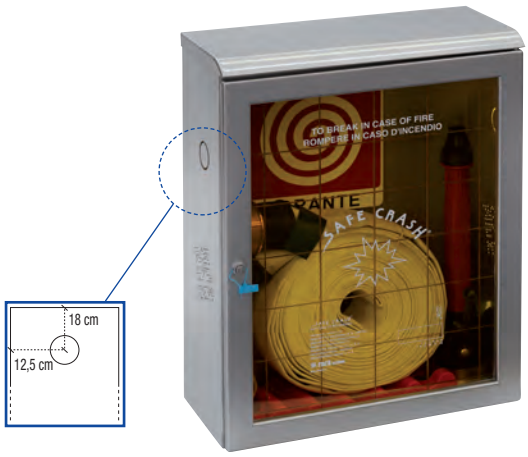

TSA 70 INOX

Hydrantenset Aufputz UNI 70, bestehend aus:
- Schrank testarossa UNI 70 aus rostfreiem Stahl
- Tür mit Scheibe Safe Crash Blindo Light 425 x 575
- Schlauch Wit UNI 70 m Anschlüsse UNI 804
- Mehrzweckstrahlrohr Goldfinger N UNI 70
- Schlauchschonende Tropfplatte
- Absperrhahn
- Schild Wandhydrant
- Maße: 505 x 670 x 225

8 032621 838634	**TSA 70 X 15 GLDFN**	Hydrantenset Aufputz DN 70 - 15 m Schlauch, Schrank Testa Rossa 70 INOX	**€ 407,20**
8 055118552714	**TSA 70 X 15 CI**	Schrank Hydrantenzubehör - 15 m Schlauch, Schrank Testa Rossa 70 INOX	**€ 380,90**
8 032621 838689	**TSA 70 X 20 GLDFN**	Hydrantenset Aufputz DN 70 - 20 m Schlauch, Schrank Testa Rossa 70 INOX	**€ 432,90**
8 055118552721	**TSA 70 X 20 CI**	Schrank Hydrantenzubehör - 20 m Schlauch, Schrank Testa Rossa 70 INOX	**€ 406,60**
8 032621 837217	**TSA 70 X 25 GLDFN**	Hydrantenset Aufputz DN 70 - 25 m Schlauch, Schrank Testa Rossa 70 INOX	**€ 461,80**
8 055118552738	**TSA 70 X 25 CI**	Schrank Hydrantenzubehör - 25 m Schlauch, Schrank Testa Rossa 70 INOX	**€ 435,50**
8 032621 837620	**TSA 70 X 30 GLDFN**	Hydrantenset Aufputz DN 70 - 30 m Schlauch, Schrank Testa Rossa 70 INOX	**€ 499,70**
8 055118552745	**TSA 70 X 30 CI**	Schrank Hydrantenzubehör - 30 m Schlauch, Schrank Testa Rossa 70 INOX	**€ 473,40**

CEST 70

Hydrantenset Aufputz UNI70, bestehend aus:
- Aufputzschrank testarossa aus lackiertem Blech
- Tür mit Scheibe Safe Crash Blindo Light 422 x 570 mm
- Schlauch Wit UNI 70 m Anschlüsse UNI 804
- Mehrzweckstrahlrohr Goldfinger N UNI 70
- Schlauchschonende Tropfplatte
- Absperrhahn
- Schild Wandhydrant
- Maße: 500 x 683 x 246

8 032621 832786	**CEST 70 E 15**	Hydrantenset Aufputz DN 70 - 15 m Schlauch, Blechschrank	**€ 310,10**
8 032621 832793	**CEST 70 E 20**	Hydrantenset Aufputz DN 70 - 20 m Schlauch, Blechschrank	**€ 335,90**
8 032621 832809	**CEST 70 E 25**	Hydrantenset Aufputz DN 70 - 25 m Schlauch, Blechschrank	**€ 364,50**
8 032621 837651	**CEST 70 E 30**	Hydrantenset Aufputz DN 70 - 30 m Schlauch, Blechschrank	**€ 402,70**

CINX 70

Hydrantenset Aufputz UNI70 rostfreier Stahl, bestehend aus:
- Aufputzschrank aus rostfreiem Stahl
- Tür mit Scheibe Safe Crash Blindo Light 422 x 570 mm
- Schlauch Wit UNI 70 m Anschlüsse UNI 804
- Mehrzweckstrahlrohr Goldfinger N UNI 70
- Schlauchschonende Tropfplatte
- Absperrhahn
- Schild Wandhydrant
- Maße: 500 x 683 x 246

8 032621 832847	**CINX 70 E 15 GLDFN**	Hydrantenset Aufputz DN 70 - 15 m Schlauch, Schrank aus rostfreiem Stahl	**€ 422,80**
8 032621 832854	**CINX 70 E 20 GLDFN**	Hydrantenset Aufputz DN 70 - 20 m Schlauch, Schrank aus rostfreiem Stahl	**€ 448,60**
8 032621 832861	**CINX 70 E 25 GLDFN**	Hydrantenset Aufputz DN 70 - 25 m Schlauch, Schrank aus rostfreiem Stahl	**€ 477,30**
8 032621 837644	**CINX 70 E 30 GLDFN**	Hydrantenset Aufputz DN 70 - 30 m Schlauch, Schrank aus rostfreiem Stahl	**€ 515,40**

HYDRANTENZUBEHÖR

Schrank Hydrantenzubehör mit:
- Schrank mit Volltür und verstellbarem Fachboden
- 2 Schläuche UNI 70 Anschlüsse UNI 804
- 2 Strahlrohre Goldfinger N UNI 70
- 1 Bedienschlüssel
- 2 schlauchschonende Tropfplatten
- Maße: 505 x 670 x 313

8 032621 832915	**CI20RF**	Schrank Hydrantenzubehör Volltür mit Fachboden, 2 20-m-Schläuche, 2 Strahlrohre, Bedienschlüssel	**€ 644,20**
8 055118550697	**CI20RF-S**	Schrank Hydrantenzubehör Volltür mit Fachboden, 1 20-m-Schlauch, 1 Strahlrohr, Bedienschlüssel	**€ 430,00**
8 032621 832922	**CI25RF**	Schrank Hydrantenzubehör Volltür mit Fachboden, 2 25-m-Schläuche, 2 Strahlrohre, Bedienschlüssel	**€ 694,20**
8 055118550703	**CI25RF-S**	Schrank Hydrantenzubehör Volltür mit Fachboden, 1 25-m-Schläuche, 1 Strahlrohr, Bedienschlüssel	**€ 468,10**
8 032621 832939	**CI30RF**	Schrank Hydrantenzubehör Volltür mit Fachboden, 2 30-m-Schläuche, 2 Strahlrohre, Bedienschlüssel	**€ 736,50**
8 055118550710	**CI30RF-S**	Schrank Hydrantenzubehör Volltür mit Fachboden, 1 30-m-Schlauch, 1 Strahlrohr, Bedienschlüssel	**€ 472,30**

CINK 70

Hydrantenset Unterputz UNI70, bestehend aus:
- Unterputzschrank aus Blech 385 x 530 mm
- Aluminiumrahmen Normokit mit Scheibe Safe Crash Blindo Light
- Schlauch Wit UNI 70 m Anschlüsse UNI 804
- Mehrzweckstrahlrohr Goldfinger N UNI 70
- Schlauchschonende Tropfplatte
- Absperrhahn
- Schild Wandhydrant
- Maße: 420 x 560 x 250

8 032621 832724	**CINK 70 I 15 GLDFN**	Hydrantenset Unterputz DN 70 - 15 m Schlauch, Blechschrank	**€ 300,60**
8 032621 832731	**CINK 70 I 20 GLDFN**	Hydrantenset Unterputz DN 70 - 20 m Schlauch, Blechschrank	**€ 326,30**
8 032621 832748	**CINK 70 I 25 GLDFN**	Hydrantenset Unterputz DN 70 - 25 m Schlauch, Blechschrank	**€ 355,00**
8 032621 837637	**CINK 70 I 30 GLDFN**	Hydrantenset Unterputz DN 70 - 30 m Schlauch, Blechschrank	**€ 393,10**

ARTIKEL STORZ

Barcode	Artikel	Beschreibung	Preis
8 055118551380	EXP45E15ST	System Testa Rossa new Expo2015 15 m STORZ 45	€ 254,00
8 055118551397	EXP45E20ST	System Testa Rossa new Expo2015 20 m STORZ 45	€ 276,00
8 055118551403	EXP45E25ST	System Testa Rossa new Expo2015 25 m STORZ 45	€ 297,00
8 055118551410	EXP45E30ST	System Testa Rossa new Expo2015 30 m STORZ 45	€ 318,00
8 055118551427	EXP45ER15ST	System Testa Rossa new Expo2015 RF 15 m STORZ 45	€ 254,00
8 055118551434	EXP45ER20ST	System Testa Rossa new Expo2015 RF 20 m STORZ 45	€ 276,00
8 055118551441	EXP45ER25ST	System Testa Rossa new Expo2015 RF 25 m STORZ 45	€ 297,00
8 055118551458	EXP45ER30ST	System Testa Rossa new Expo2015 RF 30 m STORZ 45	€ 318,00
8 055118551465	EXP45X15ST	System Testa Rossa new Expo2015 X 15 m STORZ 45	€ 317,00
8 055118551472	EXP45X20ST	System Testa Rossa new Expo2015 X 20 m STORZ 45	€ 340,00
8 055118551489	EXP45X25ST	System Testa Rossa new Expo2015 X 25 m STORZ 45	€ 359,00
8 055118551496	EXP45X30ST	System Testa Rossa new Expo2015 X 30 m STORZ 45	€ 381,00
8 055118551502	EXP45XR15ST	System Testa Rossa new Expo2015 X RF 15 m STORZ 45	€ 317,00
8 055118551519	EXP45XR20ST	System Testa Rossa new Expo2015 X RF 20 m STORZ 45	€ 340,00
8 055118551526	EXP45XR25ST	System Testa Rossa new Expo2015 X RF 25 m STORZ 45	€ 359,00
8 055118551533	EXP45XR30ST	System Testa Rossa new Expo2015 X RF 30 m STORZ 45	€ 381,00
8 055118551540	PK45E15ST	System PK45 15 m STORZ 45	€ 245,00
8 055118551557	PK45E20ST	System PK45 20 m STORZ 45	€ 264,00
8 055118551564	PK45E25ST	System PK45 25 m STORZ 45	€ 282,00
8 055118551571	PK45E30ST	System PK45 30 m STORZ 45	€ 300,00
8 055118551588	PK45I15ST	System PK45 INK 15 m STORZ 45	€ 222,50
8 055118551595	PK45I20ST	System PK45 INK 20 m STORZ 45	€ 240,50
8 055118551601	PK45I25ST	System PK45 INK 25 m STORZ 45	€ 257,50
8 055118551618	PK45I30ST	System PK45 INK 30 m STORZ 45	€ 274,30
8 055118551625	WIT4515EST	Schlauch WIT UNI45 EN 14540 15 m STORZ	€ 91,00
8 055118551632	WIT4520EST	Schlauch WIT UNI45 EN 14540 20 m STORZ	€ 105,00
8 055118551649	WIT4525EST	Schlauch WIT UNI45 EN 14540 25 m STORZ	€ 119,00
8 055118551656	WIT4530EST	Schlauch WIT UNI45 EN 14540 30 m STORZ	€ 145,00
8 055118551373	RB451PN16ST	Ventil für Hydrantenschrank DN 1”1/2 STORZ-Kupplung	€ 41,00

Barcode	Artikel	Beschreibung	Preis
8 055118551663	RS112	Rabatt STORZ	€ 14,00
8 055118551670	TMPE45E15ST	System TMPE 45 E 15 mit 15 m Schlauch - Strahlrohr Aluminium ALLUWN45 - STORZ-Kupplung	€ 374,00
8 055118551687	TMPE45E20ST	System TMPE 45 E 20 mit 20 m Schlauch - Strahlrohr Aluminium ALLUWN45 - STORZ-Kupplung	€ 370,00
8 055118551694	TMPE45E25ST	System TMPE 45 E 25 mit 25 m Schlauch - Strahlrohr Aluminium ALLUWN45 - STORZ-Kupplung	€ 402,00
8 055118551700	TMPE45E30ST	System TMPE 45 E 30 mit 30 m Schlauch - Strahlrohr Aluminium ALLUWN45 - STORZ-Kupplung	€ 423,00
8 055118551717	TMPE45I15ST	System TMPE 45 INK 15 mit 15 m Schlauch - Strahlrohr Aluminium ALLUWN45 - STORZ-Kupplung	€ 374,00
8 055118551724	TMPE45I20ST	System TMPE 45 INK 20 mit 20 m Schlauch - CE -Strahlrohr Aluminium ALLUWN45 - STORZ-Kupplung	€ 370,00
8 055118551731	TMPE45I25ST	System TMPE 45 INK 25 mit 25 m Schlauch - CE -Strahlrohr Aluminium ALLUWN45 - STORZ-Kupplung	€ 402,00
8 055118551748	TMPE45I30ST	System TMPE 45 INK 30 mit 30 m Schlauch - CE -Strahlrohr Aluminium ALLUWN45 - STORZ-Kupplung	€ 423,00
8 055118551755	PK70E15ST	Hydrantenset Aufputz DN 70 - 15 m Schlauch - STORZ-Kupplung - Schrank PK 70	€ 454,00
8 055118551762	PK70E20ST	Hydrantenset Aufputz DN 70 - 20 m Schlauch - STORZ-Kupplung - Schrank PK 70	€ 478,00
8 055118551779	PK70E25ST	Hydrantenset Aufputz DN 70 - 25 m Schlauch - STORZ-Kupplung - Schrank PK 70	€ 504,00
8 055118551786	PK70E30ST	Hydrantenset Aufputz DN 70 - 30 m Schlauch - STORZ-Kupplung - Schrank PK 70	€ 540,00
8 055118551793	PK70I15ST	Hydrantenset Unterputz DN 70 - 15 m Schlauch - STORZ-Kupplung - Schrank PK 70 INK	€ 450,00
8 055118551809	PK70I20ST	Hydrantenset Unterputz DN 70 - 20 m Schlauch - STORZ-Kupplung - Schrank PK 70 INK	€ 474,00
8 055118551816	PK70I25ST	Hydrantenset Unterputz DN 70 - 25 m Schlauch - STORZ-Kupplung - Schrank PK 70 INK	€ 500,00
8 055118551823	PK70I30ST	Hydrantenset Unterputz DN 70 - 30 m Schlauch - STORZ-Kupplung - Schrank PK 70 INK	€ 536,00
8 055118551830	TSAX7015ST	Hydrantenset Aufputz DN 70 - 15 m Schlauch - STORZ-Kupplung - Schrank TSA 70 INOX	€ 541,00
8 055118551847	TSAX7020ST	Hydrantenset Aufputz DN 70 - 20 m Schlauch - STORZ-Kupplung - Schrank TSA 70 INOX	€ 566,00
8 055118551854	TSAX7025ST	Hydrantenset Aufputz DN 70 - 25 m Schlauch - STORZ-Kupplung - Schrank TSA 70 INOX	€ 596,00
8 055118551861	TSAX7030ST	Hydrantenset Aufputz DN 70 - 30 m Schlauch - STORZ-Kupplung - Schrank TSA 70 INOX	€ 633,00
8 055118551878	CI20RFST	Schrank Hydrantenzubehör Volltür mit Fachboden - 2 20-m-Schläuche UNI70 - STORZ-Kupplung - 2 Strahlrohre Bedienschlüssel	€ 702,00
8 055118551885	CI25RFST	Schrank Hydrantenzubehör Volltür mit Fachboden - 2 25-m-Schläuche UNI70 - STORZ-Kupplung - 2 Strahlrohre Bedienschlüssel	€ 751,00
8 055118551892	CI30RFST	Schrank Hydrantenzubehör Volltür mit Fachboden - 2 30-m-Schläuche UNI70 - STORZ-Kupplung - 2 Strahlrohre Bedienschlüssel	€ 803,00

RB451PM

Schlauchanschlussventil 1” 1/2 mit Außengewinde Whitworth UNI ISO 7/1.
Euro 24,70

8 032621 833745

RB451PN16

Schlauchanschlussventil 1” 1/2 mit Außengewinde Whitworth UNI ISO 7/1 mit Nenndruck 16 bar.
Euro 30,30

8 032621 839488

RB702M

Schlauchanschlussventil 2” mit Außengewinde Whitworth UNI 70.
Euro 49,20

8 032621 833752

SIGI

Packung mit 100 Siegeln.
Euro 35,20

8 032621 831581

CHKPNT

Check Point® für Wartung und Instandhaltungsnachweis gemäß Norm EN671/3.
Euro 5,50

8 032621 838696

Patent Schild Check Point

Anschlüsse, Motorpumpe, Fittings

rack®
system

www.racksystem.it

ANSCHLUSSEINHEITEN MOTORPUMPE GERADLINIG MIT GEWINDE - NICHT NACH NORM

- sie werden in horizontaler Ausführung geliefert. Vertikale Einheiten erhält man, indem man das Hydrantenanschlussventil um 90° im Uhrzeigersinn dreht.
- sie sind mit ein oder zwei Anschlüssen UNI 70 Innengewinde mit Überwurfmutter erhältlich.
- in der Ausführung “Motorpumpenanschluss” wird die Einheit zwischen den Brandschutzring und die Versorgungsleitung eingefügt.
- sie werden in der Regel mit Flussrichtung von links nach rechts geliefert.

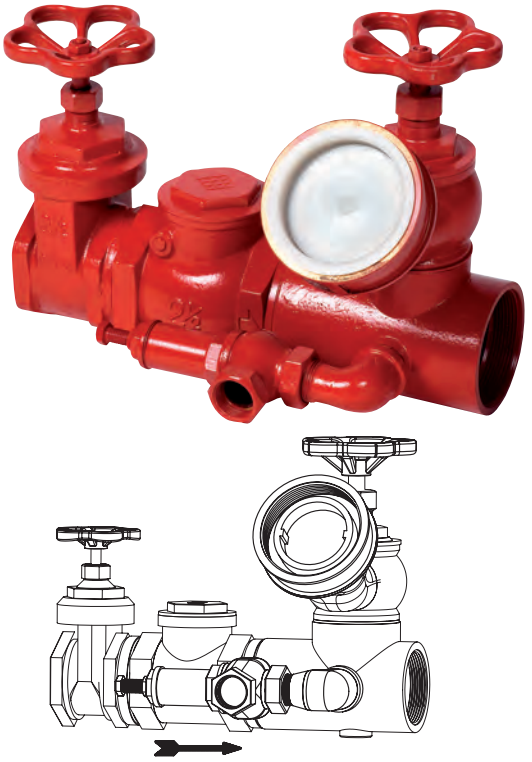

Barcode	DN	Abgang	A	H	Preis	Code
8 032621 833363	2”	1 x 70	270	260	**€ 184,20**	GI21310
8 032621 833370	2” 1/2	1 x 70	300	270	**€ 234,30**	GI21355
8 032621 833387	2” 1/2	2 x 70	440	270	**€ 323,00**	GI22545
8 032621 833394	3”	1 x 70	345	280	**€ 387,60**	GI31385
8 032621 833400	3”	2 x 70	550	280	**€ 497,40**	GI32540
8 032621 833417	4”	1 x 70	455	310	**€ 524,80**	GI41520
8 032621 833424	4”	2 x 70	605	310	**€ 705,30**	GI41310

ANSCHLUSSEINHEITEN MOTORPUMPE GERADLINIG MIT FLANSCH - NICHT NACH NORM

- sie werden in horizontaler Ausführung geliefert. Vertikale Einheiten erhält man, indem man das Hydrantenanschlussventil um 90° im Uhrzeigersinn dreht.
- sie sind mit ein oder zwei Anschlüssen UNI 70 Innengewinde mit Überwurfmutter erhältlich.
- in der Ausführung “Motorpumpen-Anschluss” wird die Einheit zwischen den Brandschutzring und die Versorgungsleitung eingefügt.
- sie werden in der Regel mit Flussrichtung von links nach rechts geliefert.

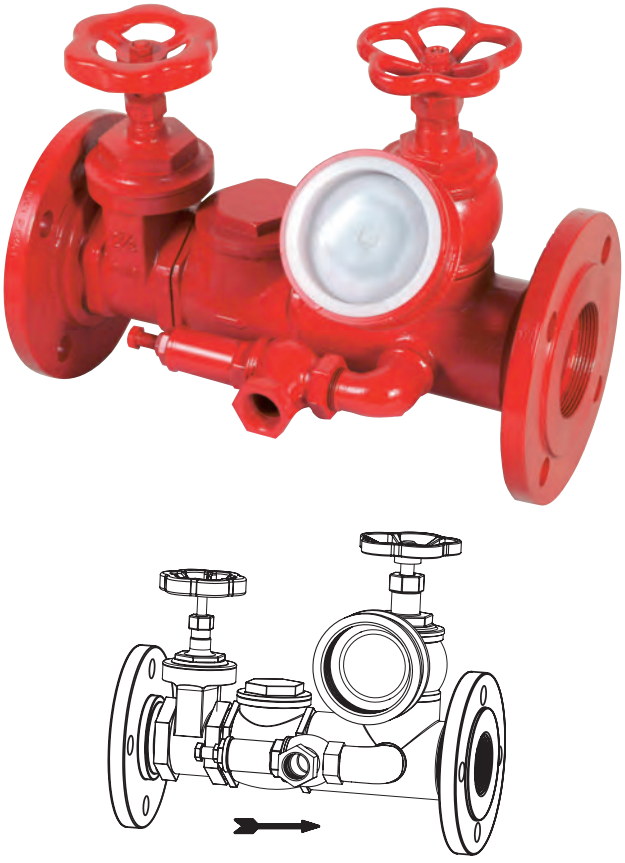

Barcode	DN	Abgang	A	H	Preis	Code
8 032621 833431	2”	1 x 70	340	315	**€ 322,90**	GL21310
8 032621 833448	2” 1/2	1 x 70	365	320	**€ 370,50**	GL21355
8 032621 833455	2” 1/2	2 x 70	505	320	**€ 492,80**	GL22545
8 032621 833462	3”	1 x 70	450	340	**€ 474,20**	GL31385
8 032621 833479	3”	2 x 70	610	340	**€ 589,70**	GL32540
8 032621 833486	4”	1 x 70	520	360	**€ 628,80**	GL41520
8 032621 833493	4”	2 x 70	680	360	**€ 798,70**	GL42740

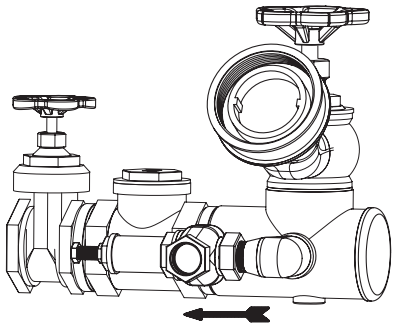

DRUCKEINHEITEN UNI 10779 MIT GEWINDE - NACH NORM

- sie werden in horizontaler Ausführung geliefert. Vertikale Einheiten erhält man, indem man das Hydrantenanschlussventil um 90° im Uhrzeigersinn dreht.
- sie sind mit ein oder zwei Anschlüssen UNI 70 Innengewinde mit Überwurfmutter erhältlich.
- in der Ausführung "Druckanschluss" wird die Einheit in die Hydrantenversorgung eingefügt, wie von der Norm UNI 10779 vorgesehen.
- sie werden in der Regel mit Flussrichtung von rechts nach links geliefert.

Barcode	DN	Abgang	A	H	Preis	Code
8 032621 833509	2"	1 x 70	280	260	€ 193,80	GI21310N
8 032621 833516	2" 1/2	1 x 70	305	270	€ 248,80	GI21355N
8 032621 833523	2" 1/2	2 x 70	445	270	€ 337,50	GI22545N
8 032621 833530	3"	1 x 70	400	280	€ 407,00	GI31385N
8 032621 833547	3"	2 x 70	555	280	€ 515,00	GI32540N
8 032621 833554	4"	1 x 70	460	310	€ 547,40	GI41520N
8 032621 833561	4"	2 x 70	610	310	€ 729,10	GI41310N

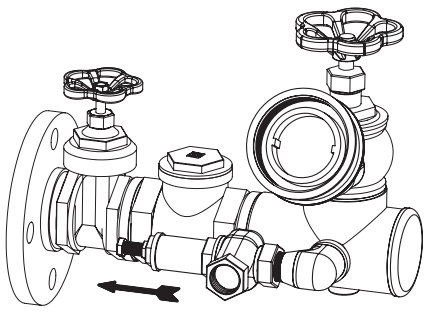

DRUCKEINHEITEN UNI 10779 MIT FLANSCH - NACH NORM

- sie werden in horizontaler Ausführung geliefert. Vertikale Einheiten erhält man, indem man das Hydrantenanschlussventil um 90° im Uhrzeigersinn dreht.
- sie sind mit ein oder zwei Anschlüssen UNI 70 Innengewinde mit Überwurfmutter erhältlich.
- in der Ausführung "Druckanschluss" wird die Einheit in die Hydrantenversorgung eingefügt, wie von der Norm UNI 10779 vorgesehen.
- sie werden in der Regel mit Flussrichtung von rechts nach links geliefert.

Barcode	DN	Abgang	A	H	Preis	Code
8 032621 833578	2"	1 x 70	315	315	€ 334,80	GL21310N
8 032621 833585	2" 1/2	1 x 70	340	320	€ 366,60	GL21355N
8 032621 833592	2" 1/2	2 x 70	480	320	€ 508,20	GL22545N
8 032621 833608	3"	1 x 70	420	340	€ 468,20	GL31385N
8 032621 833615	3"	2 x 70	580	340	€ 578,10	GL32540N
8 032621 833622	4"	1 x 70	480	360	€ 565,10	GL41520N
8 032621 833639	4"	2 x 70	630	360	€ 783,00	GL42740N

DRUCKEINHEITEN UNI 10779
MIT GEWINDE - NACH NORM - STORZ KUPPLUNG

- sie werden in horizontaler Ausführung geliefert. Vertikale Einheiten erhält man, indem man das Hydrantenanschlussventil um 90° im Uhrzeigersinn dreht.
- sie sind mit ein oder zwei Anschlüssen erhältlich.
- in der Ausführung "Druckanschluss" wird die Einheit in die Hydrantenversorgung eingefügt, wie von der Norm UNI 10779 vorgesehen.
- sie werden in der Regel mit Flussrichtung von rechts nach links geliefert.

Barcode	DN	Abgang	A	H	Preis	Code
8 055118551908	2"	1 x 75	280	260	**€ 374,30**	GI21310NST
8 055118551915	2" 1/2	1 x 75	305	270	**€ 406,10**	GI21355NST
8 055118551922	2" 1/2	2 x 75	445	270	**€ 587,20**	GI22545NST
8 055118551933	3"	1 x 75	400	280	**€ 507,70**	GI31385NST
8 055118551946	3"	2 x 75	555	280	**€ 657,10**	GI32540NST
8 055118551953	4"	1 x 75	460	310	**€ 604,60**	GI41520NST
8 055118551960	4"	2 x 75	610	310	**€ 862,00**	GI41310NST

DRUCKEINHEITEN UNI 10779
MIT FLANSCH - NACH NORM - STORZ-KUPPLUNG

- sie werden in horizontaler Ausführung geliefert. Vertikale Einheiten erhält man, indem man das Hydrantenanschlussventil um 90° im Uhrzeigersinn dreht.
- sie sind mit ein oder zwei Anschlüssen erhältlich.
- in der Ausführung "Druckanschluss" wird die Einheit in die Hydrantenversorgung eingefügt, wie von der Norm UNI 10779 vorgesehen.
- sie werden in der Regel mit Flussrichtung von rechts nach links geliefert.

Barcode	DN	Abgang	A	H	Preis	Code
8 055118551977	2"	1 x 75	315	315	**€ 233,30**	GL21310NST
8 055118551984	2" 1/2	1 x 75	340	320	**€ 288,30**	GL21355NST
8 055118551991	2" 1/2	2 x 75	480	320	**€ 416,50**	GL22545NST
8 055118552004	3"	1 x 75	420	340	**€ 446,50**	GL31385NST
8 055118552011	3"	2 x 75	580	340	**€ 594,00**	GL32540NST
8 055118552028	4"	1 x 75	480	360	**€ 586,90**	GL41520NST
8 055118552035	4"	2 x 75	630	360	**€ 808,10**	GL41310NST

BLINDKUPPLUNGEN

Mit Dichtung und Kette ausgestattet

Barcode	DN	Typ	Preis	Code
8 032621 835213	45	Messing	€ 15,60	CCØ45F
8 032621 835220	70	Messing	€ 25,80	CCØ70F
8 032621 835237	100	Messing	€ 59,90	CCØ100F
8 032621 835244	45 M	Messing	€ 34,30	CCØ45M
8 032621 835251	70 M	Messing	€ 46,10	CCØ70M
8 032621 835268	100 M	Messing	€ 133,10	CCØ100M

REDUZIERSTÜCKE AUSSENGEWINDE UNI GAS

Barcode	DN	Preis	Code
8 032621 835275	45 x 1”1/2	€ 15,60	RAI451
8 032621 835282	45 x 2”	€ 17,20	RAI452
8 032621 835299	45 x 2”1/2	€ 22,40	RAI453
8 032621 835305	70 x 1”1/2	€ 20,60	RAI701
8 032621 835312	70 x 2”	€ 22,40	RAI702
8 032621 835329	70 x 2”1/2	€ 22,40	RAI703
8 032621 835336	100 x 4”	€ 49,50	RAI100
8 032621 835343	125 x 5”	€ 61,50	RAI125

REDUZIERSTÜCKE AUSSENGEWINDE UNI INNENGEWINDE GAS

Barcode	Gas	UNI	Preis	Code
8 032621 830812	3/4”F	DN 25 M	€ 18,40	RAIMUGH34
8 032621 830829	1”F	DN 25 M	€ 17,50	RAIMUGH1
8 032621 830874	1” 1/4 F	DN 45 M	€ 17,50	RAIMUGH114
8 032621 830881	1” 1/2 F	DN 45 M	€ 17,50	RAIMUGH112
8 032621 830928	2” F	DN 45 M	€ 20,20	RAIMUGH2
8 032621 831123	2” F	DN 70 M	€ 38,10	RAIMUG702
8 032621 831178	2” 1/2 F	DN 70 M	€ 45,10	RAIMUG212
8 032621 831246	3”F	DN 70 M	€ 97,00	RAIMUG3
8 032621 831253	4”F	DN 100 M	€ 177,30	RAIMUG4

REDUZIERSTÜCKE INNENGEWINDE UNI AUSSENGEWINDE UNI

Barcode	UNI	UNI	Preis	Code
8 032621 831260	DN 25 F	DN 45 M	€ 18,90	RAIFM25-45
8 032621 831277	DN 45 F	DN 25 M	€ 18,90	RAIFM45-25
8 032621 831314	DN 45 F	DN 70 M	€ 38,10	RAIFM45-70
8 032621 831321	DN 70 F	DN 45 M	€ 32,70	RAIFM70-45
8 032621 831338	DN 100 F	DN 70 M	€ 143,10	RAIFM100-70

REDUZIERSTÜCKE INNENGEWINDE-INNENGEWINDE

Barcode	Gas	UNI	Preis	Code
8 032621 831345	1"	DN 25	€ 17,50	RAIFGU125
8 032621 831383	1" 1/4	DN 45	€ 18,40	RAIFGU114-45
8 032621 831390	1" 1/2	DN 45	€ 17,50	RAIFGU112-45
8 032621 831406	2"	DN 45	€ 20,20	RAIFGU12-45
8 032621 837750	2"	DN 70	€ 38,10	RAIFGU2-70
8 032621 831413	2" 1/2	DN 70	€ 44,10	RAIFGU212-70
8 032621 831420	3"	DN 70	€ 97,00	RAIFGU3-70
8 032621 831598	DN 25	DN 45	€ 28,10	RAIFGU25-45
8 032621 831604	DN 45	DN 70	€ 38,90	RAIFGU45-70
8 032621 838313	DN 70	DN 100	€ 141,80	RAIFGU70-100

REDUZIERSTÜCKE DREHBAR INNENGEWINDE UNI AUSSENGEWINDE GAS

Barcode	Gas	UNI	Preis	Code
8 032621 831994	1" M	DN 25 F	€ 26,50	RAIGGUMF-25
8 032621 832090	1" 1/4 M	DN 25 F	€ 45,70	RAIGGUMF114-25
8 032621 832106	1" 1/2 M	DN 45 F	€ 45,70	RAIGGUMF112-25
8 032621 832113	2" M	DN 45 F	€ 48,40	RAIGGUMF2-25
8 032621 832618	2" M	DN 70 F	€ 53,60	RAIGGUMF2-70
8 032621 832625	2" 1/2 M	DN 70 F	€ 55,70	RAIGGUMF212-70
8 032621 832632	3" M	DN 70 F	€ 98,20	RAIGGUMF3-70
8 032621 832649	4" M	DN 100 F	€ 141,80	RAIGGUMF4-100

EINBINDESTUTZEN FORM A

Normale dreiteilige Einbindestutzen aus Messing mit Dichtring.

Barcode	DN	Preis	Code
8 032621 834957	25	€ 13,90	RP9025
8 032621 834964	45	€ 13,90	RP9045
8 032621 834971	70	€ 30,60	RP9070

Dreiteilige Einbindestutzen aus Messing nach Tabelle UNI 804 mit Dichtring.

Barcode	DN	Preis	Code
8 032621 834995	45	€ 23,80	RP80445
8 032621 835008	70	€ 41,40	RP80470

EINBINDESTUTZEN FORM B

Dreiteilige Einbindestutzen aus Messing mit Dichtring.

Barcode	DN	Preis	Code
8 032621 835015	70	€ 84,90	RA80470
8 032621 835022	80	€ 97,30	RA80480
8 032621 835039	100	€ 136,20	RA804100
8 032621 835046	125	€ 211,20	RA804125
8 032621 835053	150	€ 544,60	RA804150

ohne Schieber

mit Schieber

VERTEILER MIT ZWEI AUSGÄNGEN

- Verteiler aus Messing mit Anschluss mit Überwurfmutter.
- auch mit Schiebern aus Messing erhältlich.

Barcode	Eingang	2 Ausg.	Schie.	Preis	Code
8 032621 835152	45	45	nein	€ 103,90	D2V45SS
8 032621 835176	70	45	nein	€ 122,30	D2V70SS
8 032621 835190	70	70	nein	€ 233,80	D2V140SS
8 032621 830645	100	70	nein	€ 459,10	D2V100SS
8 032621 835169	45	45	ja	€ 249,30	D2V45CS
8 032621 835183	70	45	ja	€ 264,80	D2V70CS
8 032621 835206	70	70	ja	€ 586,80	D2V140CS
8 032621 830652	100	70	ja	€ 829,20	D2V100CS

SCHIEBER INNENGEWINDE INNENGEWINDE

Aus Messing. Gewinde Gas Innengewinde - Innengewinde.

Barcode	DN	Preis	Code
8 032621 833707	2”	€ 25,10	SARA2
8 032621 833714	2” 1/2	€ 37,60	SARA2P
8 032621 833721	3”	€ 48,30	SARA3
8 032621 833738	4”	€ 101,80	SARA4

RÜCKSCHLAGVENTIL MIT KLAPPE

Aus Messing. Gewinde Gas Innengewinde - Innengewinde

Barcode	DN	Gewinde	Preis	Code
8 032621 833660	2”	M/M	€ 27,00	VACLA2
8 032621 833677	2” 1/2	M/M	€ 35,70	VACLA2P
8 032621 833684	3”	F/F	€ 51,90	VACLA3
8 032621 833691	4”	F/F	€ 87,60	VACLA4

SICHERHEITSVENTIL

- Aus Messing. Gewinde Gas Innengewinde.
- max. Eichung 12 bar.

Barcode	DN	Preis	Code
8 032621 833646	3/4”	€ 21,60	VSM
8 032621 833653	1”	€ 28,70	VS1

GEHÄUSE MOTORPUMPENEINHEIT

Aus Messing. Gewinde Gas Außengewinde oder Innengewinde.

Barcode	DN	Gewinde	Preis	Code
8 032621 830492	2”	F/F	€ 34,10	CGM2FF
8 032621 830508	2” 1/2	F/F	€ 36,90	CGM212FF
8 032621 830553	3”	M/M	€ 48,10	CGM3MF
8 032621 830560	4”	M/M	€ 69,40	CGM4MF

EINBAURAHMEN MOTORPUMPENANSCHLUSS

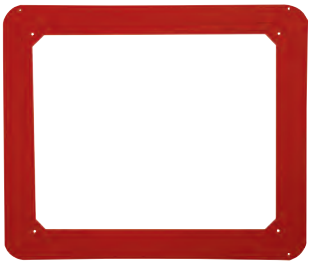

8 032621 831352	**PK70NVVF**	Rahmen Normokit UNI70 720x590x23 mm mit Drehgriff und Schutzscheibe Blindo Light für Unterputzschränke Feuerwehr-Anschluss	**€ 57,70**
8 032621 831369	**PK70NVVFM**	Rahmen Normokit UNI70 830x690x23 mm mit Drehgriff und Schutzscheibe Blindo Light für Unterputzschränke Feuerwehr-Anschluss, mit vergrößertem Rahmen	**€ 76,00**
8 032621 831376	**PK70CCVVF**	Rahmen aus rotem ABS ergänzend zum Rahmen PK70NVVF	**€ 21,60**
8 032621 831369	**PK70NVVFM**	Schutzscheibe Blindo Light 506x389 mm	**€ 20,00**

CLAM 2

Aufputzschrank für Motorpumpeneinheiten aus lackiertem Blech in Rot RAL 3000 für horizontale und vertikale Einheiten

8 032621 831031	**CLAM2**	Blechschrank für Motorpumpen-Anschlusseinheiten 2” - 2” 1/2 - 455x513x mm	**€ 95,20**
8 032621 830348	**SC440x500**	Scheibe Safe Crash für Schrank CLAM2	**€ 19,80**

CLAM 3

Schrank für Motorpumpeneinheiten aus lackiertem Blech in Rot RAL 3000 für horizontale und vertikale Einheiten

8 032621 831048	**CLAM3**	Blechschrank Motorpumpenanschluss 3” - 4” - 800x602x400 mm	**€ 143,20**
8 032621 830348	**SC745x500**	Scheibe Safe Crash für Schrank CLAM3	**€ 30,60**

Hydranten

rack®
system

www.racksystem.it

ÜBERFLURHYDRANT DN 50 UND DN 70
NICHT NACH NORM UNI EN 14384/06

Verwendung: Säulenhydranten werden in Brandschutz-Netzwerken eingesetzt.

Aufbau: Sie entsprechen den Bestimmungen der geltenden Normen UNI.

Sie sind mit einer Fünfkant-Bedienvorrichtung und automatischer Frostschutzentleerung ausgestattet, welche die Entleerung des Hydranten bei geschlossenem Verschluss gewährleistet.

Die Bodenflansch hat Bohrungen und Maße nach UNI PN 16.

Die Deckkapseln sind, wie von der Norm vorgesehen, aus Messing.

Die Ausführung KIPPBAR ist mit einer Sollbruchstelle ausgestattet, die bei einem unfallbedingten Stoß

das Austreten von Wasser verhindert und eine einfache sowie umgehende Reparatur des Hydranten ermöglicht.

Lackierung: ungiftige Epoxidpulverbeschichtung innen und außen, gemäß Ministerialerlass 174/04.

Prüfung: alle Hydranten werden den von der geltenden Norm UNI vorgeschriebenen Prüfungen und Kontrollen unterzogen.

Abgänge	Barcode	DN	A	Preis	Code
2 UNI 45	8 032621 834476	50	550	**€ 373,40**	ISAD050H500
2 UNI 45	8 032621 834483	50	700	**€ 396,50**	ISAD050H700
2 UNI 45	8 032621 834490	50	960	**€ 450,70**	ISAD050H960
2 UNI 70	8 032621 834506	70	550	**€ 479,00**	ISAD070H500
2 UNI 70	8 032621 834513	70	700	**€ 511,20**	ISAD070H700
2 UNI 70	8 032621 834520	70	960	**€ 551,10**	ISAD070H960
2 UNI 45 + 1 UNI 70	8 055118553476	50	550	**€ 413,40**	ISAD050H500+70
2 UNI 45 + 1 UNI 70	8 055118553483	50	700	**€ 436,50**	ISAD050H700+70
2 UNI 45 + 1 UNI 70	8 055118553490	50	960	**€ 490,70**	ISAD050H960+70
2 UNI 70 + 1 UNI 70	8 055118553513	70	550	**€ 519,00**	ISAD070H500+70
2 UNI 70 + 1 UNI 70	8 055118553537	70	700	**€ 551,20**	ISAD070H700+70
2 UNI 70 + 1 UNI 70	8 055118553551	70	960	**€ 591,10**	ISAD070H960+70

Abgänge	Barcode	DN	A	Preis	Code
2 UNI 45	8 032621 834629	50	550	**€ 468,60**	ISAR050H500
2 UNI 45	8 032621 834636	50	700	**€ 496,90**	ISAR050H700
2 UNI 45	8 032621 834643	50	960	**€ 547,20**	ISAR050H960
2 UNI 70	8 032621 834650	70	550	**€ 576,80**	ISAR070H500
2 UNI 70	8 032621 834667	70	700	**€ 605,20**	ISAR070H700
2 UNI 70	8 032621 834674	70	960	**€ 648,90**	ISAR070H960
2 UNI 45 + 1 UNI 70	8 055118553681	50	550	**€ 508,60**	ISAR050H500+70
2 UNI 45 + 1 UNI 70	8 055118553698	50	700	**€ 536,90**	ISAR050H700+70
2 UNI 45 + 1 UNI 70	8 055118553704	50	960	**€ 587,20**	ISAR050H960+70
2 UNI 70 + 1 UNI 70	8 055118553711	70	550	**€ 616,80**	ISAR070H500+70
2 UNI 70 + 1 UNI 70	8 055118553735	70	700	**€ 645,20**	ISAR070H700+70
2 UNI 70 + 1 UNI 70	8 055118553766	70	960	**€ 688,90**	ISAR070H960+70

Für die Modelle mit zusätzlichem Abgang DN 100 die Preisliste einsehen.

ÜBERFLURHYDRANT DN 80 UND DN 100 NACH NORM UNI EN 14384/06.

Verwendung: Säulenhydranten werden in Brandschutz-Netzwerken eingesetzt.

Aufbau: Sie entsprechen den Bestimmungen der geltenden Normen UNI.

Sie sind mit einer Fünfkant-Bedienvorrichtung und automatischer Frostschutzentleerung ausgestattet, welche die Entleerung des Hydranten bei geschlossenem Verschluss gewährleistet.

Die Bodenflansch hat Bohrungen und Maße nach UNI PN 16.

Die Deckkapseln sind, wie von der Norm vorgesehen, aus Messing.

Die Ausführung KIPPBAR ist mit einer Sollbruchstelle ausgestattet, die bei einem unfallbedingten Stoß das Austreten von Wasser verhindert und eine einfache sowie umgehende Reparatur des Hydranten ermöglicht.

Lackierung: ungiftige Epoxidpulverbeschichtung innen und außen, gemäß Ministerialerlass 174/04.

Prüfung: alle Hydranten werden den von der geltenden Norm UNI vorgeschriebenen Prüfungen und Kontrollen unterzogen.

Abgänge	Barcode	DN	A	Preis	Code
2 UNI 70	8 032621 834537	80	550	€ 533,10	ISAD080H500
2 UNI 70	8 032621 834544	80	700	€ 562,70	ISAD080H700
2 UNI 70	8 032621 834551	80	960	€ 612,80	ISAD080H960
2 UNI 70	8 032621 834568	100	550	€ 620,60	ISAD100H500
2 UNI 70	8 032621 834575	100	700	€ 656,60	ISAD100H700
2 UNI 70	8 032621 834582	100	960	€ 706,90	ISAD100H960
2 UNI 70 + 1 UNI 70	8 055118553575	80	550	€ 573,10	ISAD080H500+70
2 UNI 70 + 1 UNI 70	8 055118553650	80	700	€ 602,70	ISAD080H700+70
2 UNI 70 + 1 UNI 70	8 055118553674	80	960	€ 652,80	ISAD080H960+70
2 UNI 70 + 1 UNI 70	8 055118553599	100	550	€ 660,60	ISAD100H500+70
2 UNI 70 + 1 UNI 70	8 055118553612	100	700	€ 737,80	ISAD100H700+70
2 UNI 70 + 1 UNI 70	8 055118553636	100	960	€ 746,90	ISAD100H960+70

Abgänge	Barcode	DN	A	Preis	Code
2 UNI 70	8 032621 834681	80	550	€ 663,10	ISAR080H500
2 UNI 70	8 032621 834698	80	700	€ 695,20	ISAR080H700
2 UNI 70	8 032621 834704	80	960	€ 735,20	ISAR080H960
2 UNI 70	8 032621 834711	100	550	€ 775,10	ISAR100H500
2 UNI 70	8 032621 834728	100	700	€ 807,30	ISAR100H700
2 UNI 70	8 032621 834735	100	960	€ 883,20	ISAR100H960
2 UNI 70 + 1 UNI 70	8 055118553841	80	550	€ 703,10	ISAR080H500+70
2 UNI 70 + 1 UNI 70	8 055118553865	80	700	€ 735,20	ISAR080H700+70
2 UNI 70 + 1 UNI 70	8 055118553889	80	960	€ 775,20	ISAR080H960+70
2 UNI 70 + 1 UNI 70	8 055118553780	100	550	€ 815,10	ISAR100H500+70
2 UNI 70 + 1 UNI 70	8 055118553803	100	700	€ 847,30	ISAR100H700+70
2 UNI 70 + 1 UNI 70	8 055118553827	100	960	€ 923,20	ISAR100H960+70

Für die Modelle mit zusätzlichem Abgang DN 100 die Preisliste einsehen.

ÜBERFLURHYDRANT DN 80 UND DN 100 NACH NORM UNI EN 14384/06 MOD. KAISER

Verwendung: Säulenhydranten werden in Brandschutz-Netzwerken eingesetzt.

Aufbau: Sie entsprechen den Bestimmungen der geltenden Normen UNI.

Sie sind mit einer Fünfkant-Bedienvorrichtung und automatischer Frostschutzentleerung ausgestattet, welche die Entleerung des Hydranten bei geschlossenem Verschluss gewährleistet.

Die Bodenflansch hat Bohrungen und Maße nach UNI PN 16.

Die mit Wasser in Kontakt tretenden Teile und die Gummiteile entsprechen dem Ministerialerlass Nr. 174/04.

Er ist mit einer Sollbruchstelle ausgestattet, die bei einem unfallbedingten Stoß das Austreten von Wasser verhindert und eine einfache sowie umgehende Reparatur des Hydranten ermöglicht.

Lackierung: ungiftige Epoxidpulverbeschichtung innen und außen, gemäß Minesterialerlass 174/04.

Prüfung: alle Hydranten werden den von der geltenden Norm UNI vorgeschriebenen Prüfungen und Kontrollen unterzogen.

Abgänge STD	Abgänge AGG.	Barcode	DN	A	H	Preis	Code
2 UNI 70		8 055118551151	80	500	1150	€ 795,00	KAI080H500
2 UNI 70	1 UNI 100	8 055118551199	80	500	1150	€ 893,00	KAI080H500+100
2 UNI 70		8 055118551168	80	700	1350	€ 835,00	KAI080H700
2 UNI 70		8 055118551175	80	960	1610	€ 883,00	KAI080H960
2 UNI 70		8 055118551182	100	500	1150	€ 930,00	KAI100H500
2 UNI 70	1 UNI 100	8 055118551205	100	500	1150	€ 1.027,00	KAI100H500+100

KaiseR
innovazione&tradizione

Barcode	Beschreibung	Preis	Code
8 055118551342	Hydrantenabdeckung aus schlagfestem Blindo Light	€ 54,00	COP-IDR

UNTERFLURHYDRANT MOD. CROTONE A500

Barcode	DN	Abgang	Preis	Code
8 032621 834773	50	Bajonett 45	€ 144,20	ISC50B
8 032621 834803	50	UNI 45	€ 144,20	ISC50N
8 032621 834780	70	Bajonett 70	€ 194,50	ISC70B
8 032621 834810	70	UNI 70	€ 194,50	ISC70N
8 032621 834797	80	Bajonett 70	€ 211,30	ISC80B *
8 032621 834827	80	UNI 70	€ 211,30	ISC80N *

* Nach Norm UNI EN 14339/06.

KAPPEN FÜR UNTERFLURHYDRANTEN

- Kappen aus Gusseisen mit Deckel

Barcode	Beschreibung	H	Deckel	Grundfl. oben	Grundfl. unten	Preis	Code
8 032621 834919	Unterflurh. 50	250	300 x 220	320 x 240	370 x 290	€ 70,50	CØ260
8 032621 834926	Unterflurh. 70	310	340 x 240	360 x 260	420 x 310	€ 94,80	CØ263

STANDROHR FÜR UNTERFLURHYDRANTEN

- Rohr aus Messing und Stahl
- mit ein oder zwei Abgängen
- an den Abgängen können Absperrschieber angebracht werden
- der Anschluss am Hydranten kann ein UNI- oder ein Bajonettanschluss sein (bei der Bestellung angeben)

Fester Typ

Barcode	DN	Abgänge	Schieber	H	Preis	Code
8 032621 834452	45	2	nein	630	€ 235,20	COGI45
8 055118550888	45	2	ja	630	€ 260,20	COGI45US
8 032621 834469	70	2	nein	750	€ 259,10	COGI70
8 055118550895	70	2	ja	750	€ 287,50	COGI70US
8 055118550901	70	1	nein	750	€ 246,70	COGI70U/1
8 055118550918	45	1	nein	630	€ 224,70	COGI45U/1

FLANSCHENFUSSKRÜMMER FÜR HYDRANTEN

- 90°-Bogen aus Sphäroguss mit Stützfuß.

Barcode	DN	Bohrung	C	Preis	Code
8 032621 834001	50	PN 16	140	€ 43,80	GP50
8 032621 834018	70	PN 16	160	€ 52,90	GP70
8 032621 834025	80	PN 16	160	€ 61,90	GP80
8 032621 834032	100	PN 16	310	€ 90,20	GP100
8 032621 834049	150	PN 16	380	€ 212,60	GP150

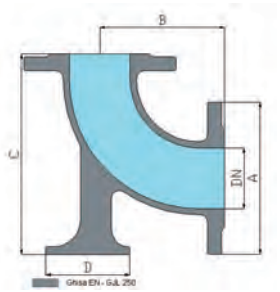

HYDRANTENABDECKUNG

Barcode	Beschreibung	Preis	Code
8 055118551342	Hydrantenabdeckung aus schlagfestem Blindo Light	€ 54,00	COP-IDR

BEDIENSCHLÜSSEL

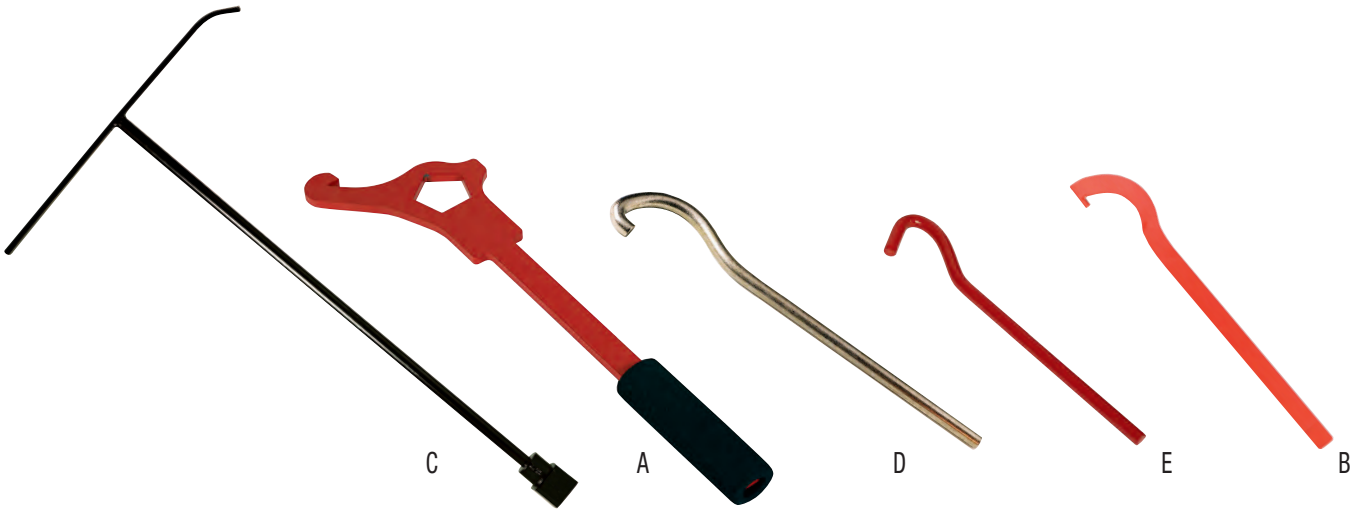

Barcode	Beschreibung	Abb.	Preis	Code
8 032621 833813	Bedienschlüssel für Überflurhydranten UNI 9485 aus Stahl	A	€ 22,90	CHØØ37
8 032621 833820	Bedienschlüssel für Übergangsst. "A" UNI 814 DN 25/45, lackiert	E	€ 9,60	CH3845
8 032621 833837	Bedienschlüssel für Übergangsst. "A" UNI 814 DN 45/70, verchromt	D	€ 9,60	CH3870
8 032621 833844	Bedienschlüssel für Verschlüsse Typ A	B	€ 21,80	CHØØ35
8 032621 833806	Univ. Bedienschlüssel für Unterflurhydranten und Schieber, aus Gusseisen und Stahl	C	€ 40,80	CHØØ36

KUPPLUNGEN FÜR HYDRANTEN

- aufgeführt sind einige der gebräuchlichsten Ausgänge für Hydranten. Für andere Spezifikationen Preise anfragen. Auf Anfrage sind auch Anwendungen anderer Standards für Schrankzubehör erhältlich: Strahlrohre, Ventile, Schläuche usw.

STORZ

NH

BSS

Barcode	Typ	Beschreibung	Material	Preis	Code
8 055118551663	Storz	Kupplung C52	Aluminium	-	**RS112**
8 032621 835411	Storz	Kupplung B75	Aluminium	-	**STØ1**
8 032621 835428	Storz	Deckkapsel B75	Aluminium	-	**STØ2**
8 032621 835435	Storz	Kupplung A110	Aluminium	-	**STØ3**
8 032621 835442	Storz	Deckkapsel A110	Aluminium	-	**STØ4**
8 032621 835459	Storz	Kupplung C52	Aluminium	-	**STØ5**
8 032621 835466	Storz	Deckkapsel C52	Aluminium	-	**STØ6**
8 032621 835534	Nh	Kupplung 2" 1/2	Messing	-	**NHØ1**
8 032621 835541	Nh	Deckkapsel 2" 1/2	Gusseisen	-	**NHG1**
8 032621 835558	Nh	Kupplung 4"	Messing	-	**NHØ2**
8 032621 835565	Nh	Deckkapsel 4"	Gusseisen	-	**NHG2**
8 032621 835350	Bss	2" 1/2 Kupplung	Messing	-	**BBS10**
8 032621 835367	Bss	2" 1/2 Deckkapsel	Messing	-	**BBS11**
8 032621 835374	Bss	4" Kupplung	Messing	-	**BBS12**
8 032621 835381	Bss	4" Deckkapsel	Messing	-	**BBS13**

KUPPLUNG UNTERFLURHYDRANT

- Ausgänge für Unterflurhydranten mit Bajonett- und UNI-Anschluss

Barcode	DN	Typ	Preis	Code
8 032621 834391	50	Bajonett	**€ 30,40**	ATT67
8 032621 834407	70	Bajonett	**€ 41,90**	ATT16
8 032621 834414	80	Bajonett	**€ 55,00**	ATT25
8 032621 834421	50	UNI	**€ 31,90**	ATT11
8 032621 834438	70	UNI	**€ 43,40**	ATT47
8 032621 834445	100	UNI	**€ 108,40**	ATT20

KEILSCHIEBER AUS SPHÄROGUSS, WEICHDICHTEND FLACHES UND OVALES GEHÄUSE - PN16

Verwendung: Die Schieber können an Trinkwasserleitungen, Brandschutzleitungen und Anlagen mit einer Höchsttemperatur von 80° verwendet werden.

Aufbau:

Flaches Gehäuse: DIN3202 F4 aus Gusseisen GJS 400 EN1503 Flansch UNI1092 PN16.

Ovales Gehäuse: DIN3202 F5 aus Gusseisen GJS 400 EN1503 Flansch UNI1092 PN16.

Lackierung: ungiftiges Epoxidpulver, blau.

Prüfung: Alle Schieber werden den vorgeschriebenen Prüfungen und Kontrollen unterzogen, gemäß den Normen UNI.

Barcode	DN	Typ	F (mm)	Preis	Code
8 032621 834186	40	flach	140	€ 113,80	SØ367
8 055118552363	40	oval	240	€ 113,80	SV7999
8 032621 834193	50	flach	150	€ 119,00	SØ368
8 055118552370	50	oval	250	€ 119,00	SV8000
8 032621 834209	65	flach	170	€ 148,70	SØ369
8 055118552387	65	oval	270	€ 148,70	SV8001
8 032621 834216	80	flach	180	€ 190,80	SØ370
8 055118552394	80	oval	280	€ 190,80	SV8002
8 032621 834223	100	flach	190	€ 223,30	SØ371
8 055118552400	100	oval	300	€ 223,30	SV8003
8 032621 834230	125	flach	200	€ 375,80	SØ372
8 055118552417	125	oval	325	€ 375,80	SV8004
8 032621 834247	150	flach	210	€ 402,90	SØ373
8 055118552424	150	oval	350	€ 402,90	SV8005
8 055118552356	200	flach	230	€ 790,70	SØ374
8 055118552431	200	oval	400	€ 815,90	SV8006

- Die Absperrklappen können in Wasser-, Heizungs- Brandschutz- und Gasanlagen oder industriellen Anwendungen eingesetzt werden, bei einer Höchsttemperatur von 80° und Druck PN16.
- Sie sind mit einem in Mittelstellungen verstellbaren Bedienhebel ausgestattet; mit beigefügter Bohrung für die Schlossanbringung und Flansch für einen eventuellen Einbau von Spindelantrieben oder Handgetrieben.
- Die mit Wasser in Kontakt tretenden Teile und die mit Gummi beschichteten Teile entsprechen dem Ministerialerlass Nr. 174, 2004.
- Die Lackierung erfolgt im elektrostatischem Verfahren mit ungiftigem Epoxidpulver RAL 5015, entsprechend dem Ministerialerlass Nr. 174, 2004.

ABSPERRKLAPPEN TYP WAFER MIT HEBEL BOHRUNG UNI PN 16

Barcode	Code	DN	Preis
8 055118552448	V4200	50	€ 55,90
8 055118552455	V4201	65	€ 62,40
8 055118552462	V4202	80	€ 71,50
8 055118552479	V4203	100	€ 91,00
8 055118552486	V4204	125	€ 114,40
8 055118552493	V4205	150	€ 135,20
8 055118552509	V4206	200	€ 196,30
8 055118552516	V4207	250	€ 409,50
8 055118552523	V4208	300	€ 487,50

ABSPERRKLAPPEN TYP LUG MIT HEBEL BOHRUNG UNI PN 16

Barcode	Code	DN	Preis
8 055118552530	VL4250	50	€ 59,80
8 055118552547	VL4251	65	€ 72,80
8 055118552554	VL4252	80	€ 88,40
8 055118552561	VL4253	100	€ 100,10
8 055118552578	VL4254	125	€ 140,40
8 055118552585	VL4255	150	€ 172,90
8 055118552592	VL4256	200	€ 254,80
8 055118552608	VL4257	250	€ 624,00
8 055118552615	VL4258	300	€ 871,00

HANDGETRIEBE MIT HANDRAD FÜR ABSPERRKLAPPEN

Barcode	Code	Preis
8 055118552622	R4249	€ 227,50

GLATTE SCHWEISSFLANSCHE ODER GEWINDEFLANSCHE

Barcode	DN	Preis	Code
8 032621 834056	DN 50 PN 16, glatt	€ 20,00	FL50P
8 032621 834063	DN 65 PN 16, glatt	€ 23,50	FL65P
8 032621 834070	DN 80 PN 16, glatt	€ 29,00	FL80P
8 032621 834087	DN 100 PN 16, glatt	€ 33,00	FL100P
8 032621 834094	DN 125 PN 16, glatt	€ 44,00	FL125P
8 032621 834100	DN 150 PN 16, glatt	€ 53,00	FL150P
8 032621 834117	DN 200 PN 16, glatt	€ 83,00	FL200P
8 032621 834124	DN 50 PN 16, Gewinde	€ 27,00	FL50F
8 032621 834131	DN 65 PN 16, Gewinde	€ 33,00	FL65F
8 032621 834148	DN 80 PN 16, Gewinde	€ 40,00	FL80F
8 032621 834155	DN 100 PN 16, Gewinde	€ 46,00	FL100F

DICHTUNGEN

- Dichtungen aus Gummigewebe für Flansche

Barcode	DN	Preis	Code
8 032621 833929	40	€ 0,90	GGT40
8 032621 833936	50	€ 1,90	GGT50
8 032621 833943	65	€ 2,00	GGT65
8 032621 833950	80	€ 2,50	GGT80
8 032621 833967	100	€ 3,40	GGT100
8 032621 833974	125	€ 4,50	GGT125
8 032621 833981	150	€ 4,50	GGT150
8 032621 833998	200	€ 5,80	GGT200

STAHLMUTTERN- UND SCHRAUBEN

- Schrauben und Muttern aus verzinktem Stahl

Barcode	DN	A	Für Flansche DN	Preis	Code
8 032621 833899	16	70	40-100	€ 1,80	DB3081
8 032621 833905	20	80	125-200	€ 3,60	DB3082
8 032621 833912	22	100	250-300	€ 5,90	DB3083

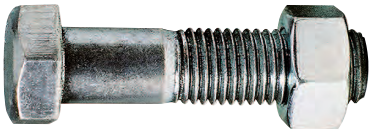

HANDRÄDER FÜR SCHIEBER

- Handrad für Schieber aus Gusseisen, mit Epoxid-Pulverlackbeschichtung.

Barcode	Schieber	Code	Preis
8 032621 834353	DN 40-50	€ 11,70	VS40
8 032621 834360	DN 65	€ 14,30	VS65
8 032621 834377	DN 100	€ 18,10	VS100
8 032621 834384	DN 125-150	€ 25,90	VS125

BEDIENSTANGE UND REPARATURROHR

Barcode	H	Unterird.	Typ	DN Schieb.	Preis	Code
8 032621 834254	600	1000	Bedienstange Ø 15	40-50	€ 28,40	ASMS1510
8 032621 834261	600	1000	Bedienstange Ø 19	65-80	€ 28,40	ASMS1910
8 032621 834278	600	1000	Bedienstange Ø 21	100	€ 28,40	ASMS2110
8 032621 834285	600	1000	Bedienstange Ø 26	125-300	€ 28,40	ASMS2610
8 032621 834292	900	1250	Bedienstange Ø 15	40-50	€ 35,00	ASMS1512
8 032621 834308	900	1250	Bedienstange Ø 19	65-80	€ 35,00	ASMS1912
8 032621 834315	900	1250	Bedienstange Ø 21	100	€ 35,00	ASMS2112
8 032621 834322	900	1250	Bedienstange Ø 26	125-300	€ 35,00	ASMS2612
8 032621 834339	600	1000	Reparaturrohr	40-300	€ 15,50	SØ4Ø71
8 032621 834346	900	1250	Reparaturrohr	40-300	€ 16,90	SØ4Ø72

KAPPEN FÜR SCHIEBER

- Kappen aus Gusseisen mit Deckel

Barcode	Beschreibung auf Deckel	H	Basis	Durchmesser	Preis	Code
8 032621 834940	Schieber	270	270	160	€ 37,50	CØ226

DURCHFLUSS- UND DRUCKMESSER

Messinstrument aus verchromtem Messing und Kupfer, ausgestattet mit:
- Kupplung UNI45
- Zertifizierungen
- Mehrbereichsmanometer mit Glyzerinfüllung und direkter Ablesung der Durchflussmengen
- Satz Reduzierstücke UNI45M x UNI25F - UNI45M x UNI70F
- Satz Mundstücke Durchmesser 7, 12, 16
- Köfferchen

Barcode	Preis	Code
8 055118553469	€ 960,00	MIPPRE

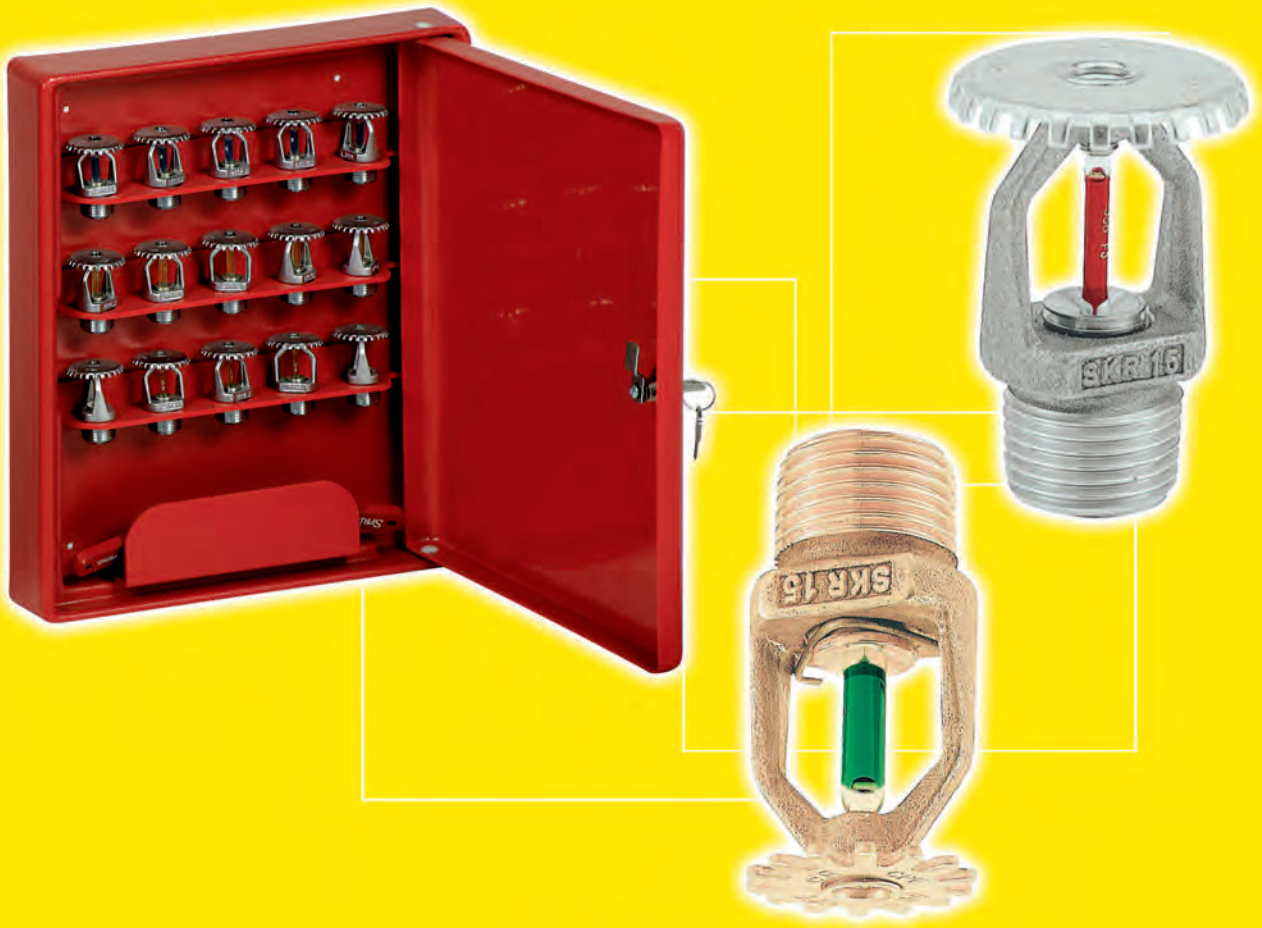

Sprinklers

rack®
system

www.racksystem.it

SPRINKLER & CO.

Geschichtlicher Hintergrund

Die modernen, nach dem System Grinnel-Sprinkler hergestellten automatischen Beregnungsanlagen sind das Ergebnis zahlreicher Jahre der Forschung und Entwicklung. Die ersten Versuche, einen automatischen Brandschutz zu entwickeln, gehen auf die Zeit unmittelbar nach dem großen Brand von London zurück.
1763 patentierte John Green ein automatisches Feuerlöschsystem, von dem keine Einzelheiten mehr bekannt sind.
John Carey erfand 1806 die erste Sprühwasser-Löschanlage. Sie bestand aus einem Leitungsnetz mit perforierten Sprinklern, welches durch ein Ventil aus einem Hochbehälter versorgt wurde. Das Ventil wurde durch ein Band geschlossen gehalten, welches im Brandfall verbrannte, wodurch das Ventil geöffnet wurde und das Wasser austreten konnte.
Es sind keine Einzelheiten bekannt, welche die praktische Anwendung und Verbreitung dieses Systems bestätigen könnten.
Der erste Sprinklerkopf, wie wir ihn heute kennen, wurde 1864 vom Major A. Stuart Harrison von der First Engineer London Volunteers entwickelt. Er wurde jedoch nicht patentiert und fand keine Verbreitung.
In den Vereinigten Staaten stellte Henry S. Permelee 1874 einen automatisch öffnenden Sprinklerkopf her, welcher als erster vermarktet wurde.
Die Vorrichtung fand rasch Verbreitung; von 1878 bis 1882 wurden, im Wesentlichen in New England, ca. 200.000 Parmelee-Sprinklerköpfe installiert.
Nachfolgende Bemühungen, das System zu verbessern, ermöglichten es Frederick Grinnell aus Providence (Rhode Island, U.S.A.) 1882 den automatischen Sprühkopf zu entwickeln, der, wenn auch mit weiteren Verbesserungen, heute noch verwendet wird.
In Italien wurden die ersten Anlagen Ende des 19. Jahrhunderts hauptsächlich in der Textilbranche installiert.

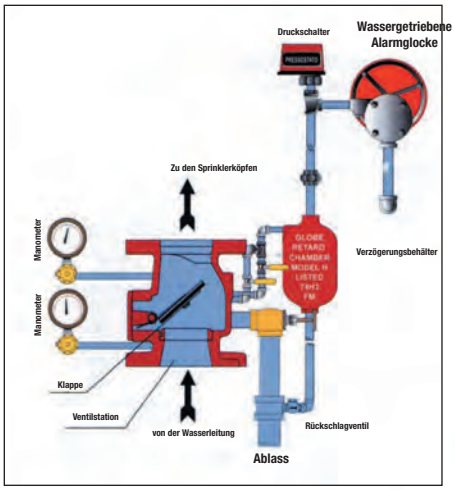

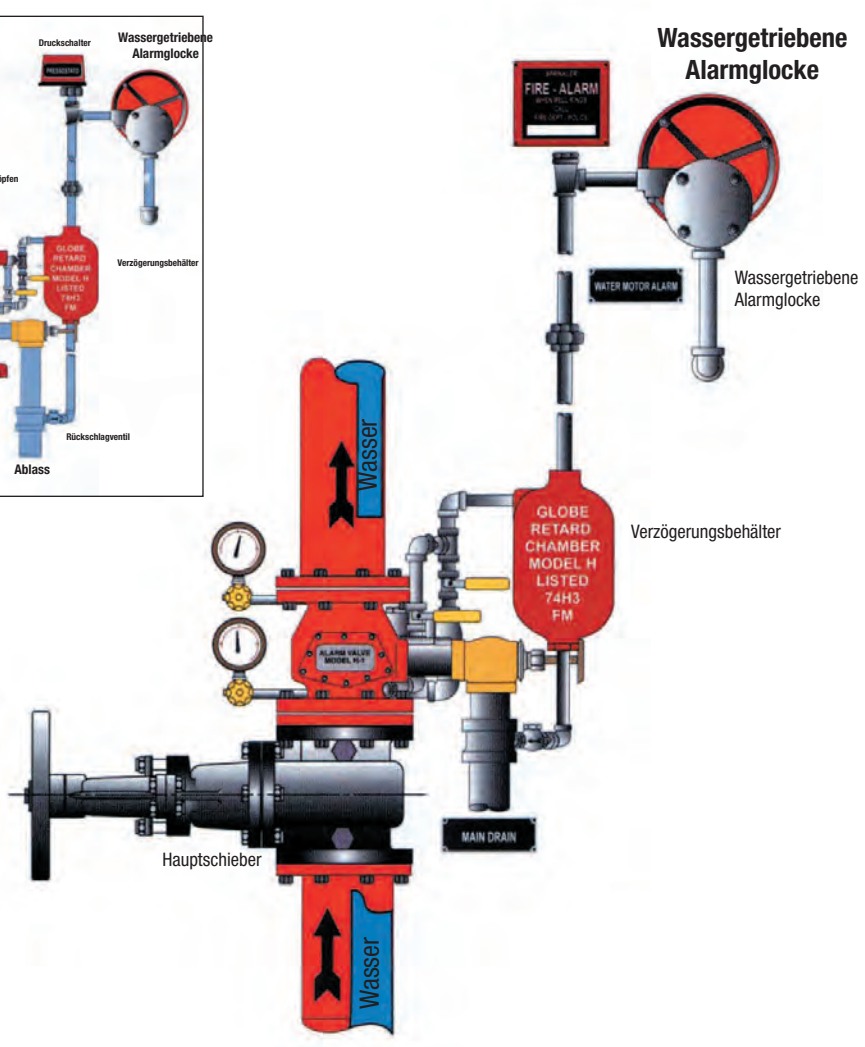

Köpfe mit paraboloider Wasserverteilung, geeignet für die Installation des Strahls nach oben gegen den Sprühteller. Auf dem Sprühteller sind die Kennung UP RIGHT (stehend) oder PENDENT (hängend) und die Ansprechtemperatur der Glasampulle angegeben.

SPRINKLERKÖPFE AUS MESSING MIT STEHENDEM SPRÜHTELLER *UPRIGHT STD* RESPONSE

Anschlussgewinde 1/2"- K-Faktor: 80

	MESSING			VERCHROMTES MESSING		
Beschreibung	**Barcode**	**Code**	**Preis**	**Barcode**	**Code**	**Preis**
t = 57°C - 135 °F	8 032621 836227	**SU57**	**€ 7,80**	8 032621 836463	**SUC57**	**€ 8,50**
t = 68°C - 155 °F	8 032621 836234	**SU68**	**€ 7,80**	8 032621 836470	**SUC68**	**€ 8,50**
t = 79°C - 175 °F	8 032621 836241	**SU79**	**€ 7,80**	8 032621 836487	**SUC79**	**€ 8,50**
t = 93°C - 200 °F	8 032621 836258	**SU93**	**€ 7,80**	8 032621 836494	**SUC93**	**€ 8,50**
t = 141°C - 286 °F	8 032621 836265	**SU141**	**€ 8,40**	8 032621 836500	**SUC141**	**€ 9,10**
t = 182°C - 360 °F	8 032621 836272	**SU182**	**€ 8,40**	8 032621 836517	**SUC182**	**€ 9,10**

Hinweis: Auch in Weiß und Schwarz erhältlich, Preise auf Anfrage.

SPRINKLER AUS MESSING MIT HÄNGENDEM SPRÜHTELLER *PENDENT STD* RESPONSE

Anschlussgewinde 1/2"- K-Faktor: 80

	MESSING			VERCHROMTES MESSING		
Beschreibung	**Barcode**	**Code**	**Preis**	**Barcode**	**Code**	**Preis**
t = 57°C - 135 °F	8 032621 836289	**SP57**	**€ 8,20**	8 032621 836524	**SPC57**	**€ 8,80**
t = 68°C - 155 °F	8 032621 836296	**SP68**	**€ 8,20**	8 032621 836531	**SPC68**	**€ 8,80**
t = 79°C - 175 °F	8 032621 836302	**SP79**	**€ 8,20**	8 032621 836548	**SPC79**	**€ 8,80**
t = 93°C - 200 °F	8 032621 836319	**SP93**	**€ 8,20**	8 032621 836555	**SPC93**	**€ 8,80**
t = 141°C - 286 °F	8 032621 836326	**SP141**	**€ 8,70**	8 032621 836562	**SPC141**	**€ 9,40**
t = 182°C - 360 °F	8 032621 836333	**SP182**	**€ 8,70**	8 032621 836579	**SPC182**	**€ 9,40**

Hinweis: Auch in Weiß und Schwarz erhältlich, Preise auf Anfrage.

Köpfe mit paraboloider Wasserverteilung, geeignet für die Installation des Strahls nach oben gegen den Sprühteller. Auf dem Sprühteller sind die Kennung UP RIGHT (stehend) oder PENDENT (nach unten) und die Ansprechtemperatur der Glasampulle angegeben.

SPRINKLER AUS MESSING MIT STEHENDEM SPRÜHTELLER *UPRIGHT* *STD* RESPONSE

Anschlussgewinde 3/4"- K-Faktor: 115

	MESSING			VERCHROMTES MESSING		
Beschreibung	**Barcode**	**Code**	**Preis**	**Barcode**	**Code**	**Preis**
t = 57°C - 135 °F	8 055118552752	SU57	€ 9,00	8 055118552813	SUC57	€ 9,80
t = 68°C - 155 °F	8 055118552769	SU68	€ 9,00	8 055118552820	SUC68	€ 9,80
t = 79°C - 175 °F	8 055118552776	SU79	€ 9,00	8 055118552837	SUC79	€ 9,80
t = 93°C - 200 °F	8 055118552783	SU93	€ 9,00	8 055118552844	SUC93	€ 9,80
t = 141°C - 286 °F	8 055118552790	SU141	€ 9,70	8 055118552851	SUC141	€ 10,50
t = 182°C - 360 °F	8 055118552806	SU182	€ 9,70	8 055118552868	SUC182	€ 10,50

Hinweis: Auch in Weiß und Schwarz erhältlich, Preise auf Anfrage.

SPRINKLER AUS MESSING MIT HÄNGENDEM SPRÜHTELLER *PENDENT* *STD* RESPONSE

Anschlussgewinde 3/4"- K-Faktor: 115

	MESSING			VERCHROMTES MESSING		
Beschreibung	**Barcode**	**Code**	**Preis**	**Barcode**	**Code**	**Preis**
t = 57°C - 135 °F	8 055118552875	SP57	€ 9,50	8 055118552936	SPC57	€ 10,20
t = 68°C - 155 °F	8 055118552882	SP68	€ 9,50	8 055118552943	SPC68	€ 10,20
t = 79°C - 175 °F	8 055118552899	SP79	€ 9,50	8 055118552950	SPC79	€ 10,20
t = 93°C - 200 °F	8 055118552905	SP93	€ 9,50	8 055118552967	SPC93	€ 10,20
t = 141°C - 286 °F	8 055118552912	SP141	€ 10,00	8 055118552974	SPC141	€ 10,90
t = 182°C - 360 °F	8 055118552929	SP182	€ 10,00	8 055118552981	SPC182	€ 10,90

Hinweis: Auch in Weiß und Schwarz erhältlich, Preise auf Anfrage.

Köpfe mit paraboloider Wasserverteilung, geeignet für die Installation des Strahls nach oben gegen den Sprühteller. Auf dem Sprühteller sind die Kennung UP RIGHT (stehend) oder PENDENT (nach unten) und die Ansprechtemperatur der Glasampulle angegeben.

SPRINKLER AUS MESSING MIT STEHENDEM SPRÜHTELLER *UPRIGHT QUICK* RESPONSE

Anschlussgewinde 1/2"- K-Faktor: 80

	MESSING			VERCHROMTES MESSING		
Beschreibung	**Barcode**	**Code**	**Preis**	**Barcode**	**Code**	**Preis**
t = 57°C - 135 °F	8 032621 836340	SUQ57	€ 7,80	8 032621 836586	SUCQ57	€ 10,30
t = 68°C - 155 °F	8 032621 836357	SUQ68	€ 7,80	8 032621 836593	SUCQ68	€ 10,30
t = 79°C - 175 °F	8 032621 836364	SUQ79	€ 7,80	8 032621 836609	SUCQ79	€ 10,30
t = 93°C - 200 °F	8 032621 836371	SUQ93	€ 7,80	8 032621 836616	SUCQ93	€ 10,30
t = 141°C - 286 °F	8 032621 836388	SUQ141	€ 8,40	8 032621 836623	SUCQ141	€ 11,90
t = 182°C - 360 °F	8 032621 836395	SUQ182	€ 8,40	8 032621 836630	SUCQ182	€ 11,90

Hinweis: Auch in Weiß und Schwarz erhältlich, Preise auf Anfrage.

SPRINKLER AUS MESSING MIT HÄNGENDEM SPRÜHTELLER *PENDENT QUICK* RESPONSE

Anschlussgewinde 1/2"- K-Faktor: 80

	MESSING			VERCHROMTES MESSING		
Beschreibung	**Barcode**	**Code**	**Preis**	**Barcode**	**Code**	**Preis**
t = 57°C - 135 °F	8 032621 836401	SPQ57	€ 11,70	8 032621 836647	SPCQ57	€ 12,40
t = 68°C - 155 °F	8 032621 836418	SPQ68	€ 11,70	8 032621 836654	SPCQ68	€ 12,40
t = 79°C - 175 °F	8 032621 836425	SPQ79	€ 11,70	8 032621 836661	SPCQ79	€ 12,40
t = 93°C - 200 °F	8 032621 836432	SPQ93	€ 11,70	8 032621 836678	SPCQ93	€ 12,40
t = 141°C - 286 °F	8 032621 836449	SPQ141	€ 12,20	8 032621 836685	SPCQ141	€ 13,10
t = 182°C - 360 °F	8 032621 836456	SPQ182	€ 12,20	8 032621 836692	SPCQ182	€ 13,10

Hinweis: Auch in Weiß und Schwarz erhältlich, Preise auf Anfrage.

Köpfe mit paraboloider Wasserverteilung, geeignet für die Installation des Strahls nach oben gegen den Sprühteller. Auf dem Sprühteller sind die Kennung UP RIGHT (stehend) oder PENDENT (nach unten) und die Ansprechtemperatur der Glasampulle angegeben.

SPRINKLER AUS MESSING MIT STEHENDEM SPRÜHTELLER *UPRIGHT QUICK* RESPONSE

Anschlussgewinde 3/4"- K-Faktor: 115

	MESSING			VERCHROMTES MESSING		
Beschreibung	**Barcode**	**Code**	**Preis**	**Barcode**	**Code**	**Preis**
t = 57°C - 135 °F	8 055118552998	SUQ57	€ 9,00	8 055118553056	SUCQ57	€ 11,90
t = 68°C - 155 °F	8 055118553001	SUQ68	€ 9,00	8 055118553063	SUCQ68	€ 11,90
t = 79°C - 175 °F	8 055118553018	SUQ79	€ 9,00	8 055118553070	SUCQ79	€ 11,90
t = 93°C - 200 °F	8 055118553025	SUQ93	€ 9,00	8 055118553087	SUCQ93	€ 11,90
t = 141°C - 286 °F	8 055118553032	SUQ141	€ 9,70	8 055118553094	SUCQ141	€ 13,70
t = 182°C - 360 °F	8 055118553049	SUQ182	€ 9,70	8 055118553100	SUCQ182	€ 13,70

Hinweis: Auch in Weiß und Schwarz erhältlich, Preise auf Anfrage.

SPRINKLER AUS MESSING MIT HÄNGENDEM SPRÜHTELLER *PENDENT QUICK* RESPONSE

Anschlussgewinde 3/4"- K-Faktor: 115

	MESSING			VERCHROMTES MESSING		
Beschreibung	**Barcode**	**Code**	**Preis**	**Barcode**	**Code**	**Preis**
t = 57°C - 135 °F	8 032621 833117	SPQ57	€ 13,50	8 055118553179	SPCQ57	€ 14,20
t = 68°C - 155 °F	8 032621 833124	SPQ68	€ 13,50	8 055118553186	SPCQ68	€ 14,20
t = 79°C - 175 °F	8 032621 833131	SPQ79	€ 13,50	8 055118553193	SPCQ79	€ 14,20
t = 93°C - 200 °F	8 032621 833148	SPQ93	€ 13,50	8 055118553209	SPCQ93	€ 14,20
t = 141°C - 286 °F	8 032621 833155	SPQ141	€ 14,10	8 055118553216	SPCQ141	€ 15,00
t = 182°C - 360 °F	8 032621 833162	SPQ182	€ 14,10	8 055118553223	SPCQ182	€ 15,00

Hinweis: Auch in Weiß und Schwarz erhältlich, Preise auf Anfrage.

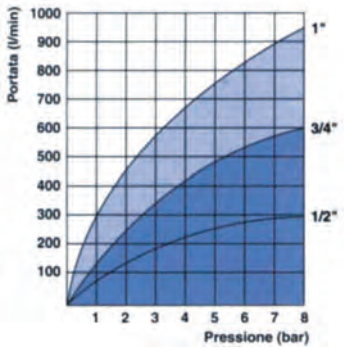

FLACHSTRAHLDÜSEN

Sie erzeugen einen horizontalen oder vertikalen Strahl, wie eine Brandwand.
Sie werden auch als Kühleffekt verwendet. Die Durchflussmenge ist von der Austrittsöffnung abhängig.

Barcode	Code	Beschreibung	Preis
8 032621 837132	9973	Modell 1/2"- 35lt/min 3 bar	€ 16,00
8 032621 837149	9974	Modell 3/4"- 110lt/min 3 bar	€ 18,60
8 032621 837156	9975	Modell 1"- 200lt/min 3 bar	€ 42,40

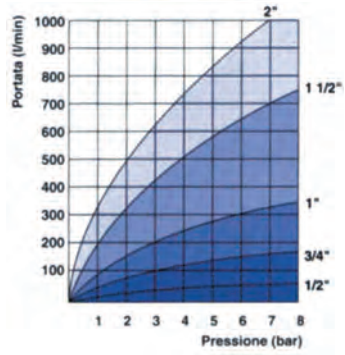

SPRÜHDÜSEN

Sie erzeugen einen Sprüh- oder Nebelstrahl, der in der Regel für Räume mit hoher oder akuter Gefahr eingesetzt wird. Die Durchflussmenge ist von der Austrittsöffnung abhängig.

Barcode	Code	Beschreibung	Preis
8 032621 837163	9976	Modell 1/2"	€ 18,60
8 032621 837170	9977	Modell 3/4"	€ 25,50
8 032621 837187	9978	Modell 1"	€ 38,20

BEDIENSCHLÜSSEL SprinKey[fi]

Schlüssel, Patent pendent, Typ aus Spezialstahl für Sprinkler mit doppeltem Anschlussgewinde von 19 mm und 22 mm. Durch die zentrale Grifföffnung kann der Sprinklerkopf einfacher festgezogen werden.

Barcode	Code	Beschreibung	Preis
8 032621 837200	SKEY	Sprinkey	€ 40,80

SPRINKLER-SCHRANK

Aus rotem ABS mit Siebdruck auf dem Deckel. Ausgestattet mit Zylinderschloss mit Schlüsseln und Befestigungsdübeln.
Maße 300 x 365 x 50 mm
Gewicht 0,750 kg
Fassungsvermögen:
- Sprinkler 15 St. und Bedienschlüssel nach Norm UNI 9489 (nicht inbegriffen)

Barcode	Code	Beschreibung	Preis
8 032621 831475	**PDABS5**	Sprinkler 15 St. und Bedienschlüssel nach Norm UNI 9489 (Sprinklerampullen und Bedienschlüssel nicht inbegriffen)	**€ 52,30**

SPRINKLER-SCHRANK

Aus rotem ABS mit Siebdruck auf dem Deckel. Ausgestattet mit Zylinderschloss mit Schlüsseln und Befestigungsdübeln.
Maße 355 x 390 x 60 mm
Gewicht 0,900 kg
Fassungsvermögen:
- Sprinkler 36 St. und Bedienschlüssel nach Norm UNI 9489

Barcode	Code	Beschreibung	Preis
8 032621 831536	**PD2ABS5**	Sprinkler 36 St. und Bedienschlüssel nach Norm UNI 9489 (Sprinklerampullen und Bedienschlüssel nicht inbegriffen)	**€ 54,50**

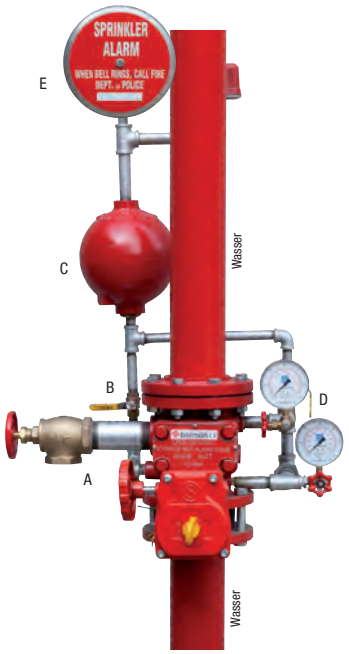

Aufbau:
D - Flansch-Nassalarmventil
B - Trim variabler Druck
C - Verzögerungskammer
A - Absperrklappe mit Untersetzungsgetriebe, Handrad, Anzeige und Positionsschalter
E - Wassergetriebene Alarmglocke
F - Alarmdruckschalter mit 1 Kontakt Potter PS10-1

SPRINKLER-NASSANLAGE UL FM UND TRIM

Die Anlage ist dort zu installieren, wo keine Frostgefahr besteht.
Die Leitungen stehen ständig mit Wasser unter Druck und im Brandfall öffnet sich der hohen Temperaturen ausgesetzte Sprinklerkopf; die wassergetriebene Alarmglocke wird durch den Wasserdurchfluss ausgelöst.
Der eventuell installierte Druckschalter kann Pumpen oder andere Geräte in Gang setzen.
Das Trim besteht aus einer Reihe von Manometern, Prüfventilen, Verbindungen und mit Gewinden versehenen Verbindungsrohren. Um die Bestellung zu vereinfachen, besteht die vormontierte und geprüfte Einheit aus: Ventilgehäuse, Trim, Schieber, Alarmglocke und Verzögerungsbehälter, wo technisch erforderlich. ULFM zugelassen.

Barcode	Code	Beschreibung	Preis
8 032621 838900	9920	2 1/2" UL FM	€ 3.840,00
8 032621 838917	9929	3" UL FM	€ 2.350,00
8 032621 836708	9930	4" UL FM	€ 2.370,00
8 032621 836715	9931	6" UL FM	€ 2.705,00
8 032621 836722	9932	8" UL FM	€ 4.730,00

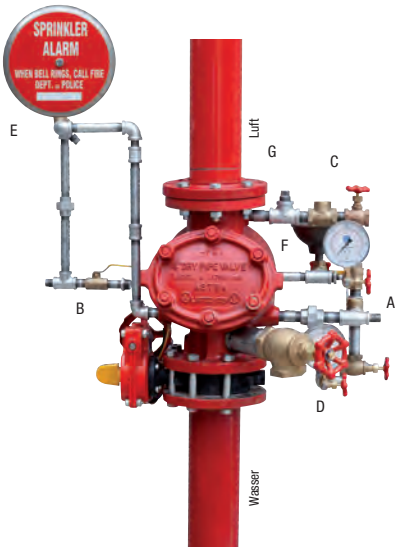

Aufbau:
A - Flansch-Trockenalarmventil
B - Basis-Trim
C - Beschleuniger mit Trim*
D - Absperrklappe mit Untersetzungsgetriebe, Handrand, Anzeige und Positionsschalter
E - Wassergetriebene Alarmglocke
F - Alarmdruckschalter Luft/Niederdruck mit 2 Kontakten Mod. PS40-2A
G - Druckerhaltungsanlage

SPRINKLER-TROCKENANLAGE UL FM UND TRIM

Die Anlage wird dort installiert, wo Frostgefahr besteht.
Die Leitungen sind stets leer und enthalten kein Wasser, sie werden mit Pressluft unter Druck gehalten, welche die Halteplatte blockiert. Im Brandfall öffnet sich der hohen Temperaturen ausgesetzte Sprinkler; die in den Leitungen enthaltene Luft entweicht rasch. Die Platte hebt sich und ermöglicht den Durchfluss von Wasser, das den geöffneten Sprinkler erreicht; außerdem löst sie die Alarmglocke aus. Der eventuell installierte Druckschalter kann die Pumpen und andere Geräte aktivieren.
Das Trim besteht aus einer Reihe von Manometern, Prüfventilen, Verbindungen und mit Gewinden versehenen Verbindungsrohren.
Um die Bestellung zu vereinfachen, besteht die vormontierte und geprüfte Einheit aus: Ventilstation, Trim, Schieber, Alarmglocke und Verzögerungsbehälter, wo technisch erforderlich.
Die Einheit wird ohne Luftkompressor geliefert.
ULFM zugelassen.

Barcode	Code	Beschreibung	Preis
8 032621 833882	9934	2 1/2" UL FM	€ 5.770,00
8 032621 836760	9936	4" UL FM	€ 4.400,00
8 032621 836777	9937	6" UL FM	€ 5.620,00

* Beschleuniger mit Trim nicht erhältlich für das Ventil 2 1/2"

SPRÜHFLUTVENTIL-EINHEIT UND TRIM

Die Sprühflutventil-Einheit entlädt eine große Wassermenge aus den Sprühdüsen oder offenen Spraydüsen.
Die Düsen sind an den in der Planungsphase entsprechend dimensionierten Leitungen installiert. Das offene Sprühflutventil öffnet sich mit der Zulassung eines Meldesystems und/oder einer Handsteuerung.

Barcode	Code	Beschreibung	Preis
8 055118553230	VEL01	2” elektrische Auslösung	€ 6.050,00
8 055118553247	VEL02	2” 1/2 elektrische Auslösung	€ 6.210,00
8 055118553254	VEL03	3” elektrische Auslösung	€ 6.901,00
8 055118553261	VEL04	4” elektrische Auslösung	€ 7.170,00
8 055118553278	VEL05	6” elektrische Auslösung	€ 8.190,00
8 055118553285	VEL06	8” elektrische Auslösung	€ 13.650,00

Barcode	Code	Beschreibung	Preis
8 055118553292	VPN01	2”pneumatische Auslösung	€ 6.530,00
8 055118553308	VPN02	2” 1/2 pneumatische Auslösung	€ 6.790,00
8 055118553315	VPN03	3” pneumatische Auslösung	€ 7.530,00
8 055118553322	VPN04	4” pneumatische Auslösung	€ 8.395,00
8 055118553339	VPN05	6” pneumatische Auslösung	€ 8.535,00

Barcode	Code	Beschreibung	Preis
8 055118553346	VID01	2” hydraulische Auslösung	€ 5.520,00
8 055118553353	VID02	2” 1/2 hydraulische Auslösung	€ 5.380,00
8 055118553360	VID03	3” hydraulische Auslösung	€ 5.990,00
8 055118553377	VID04	4” hydraulische Auslösung	€ 6.785,00
8 055118553384	VID05	6” hydraulische Auslösung	€ 7.815,00

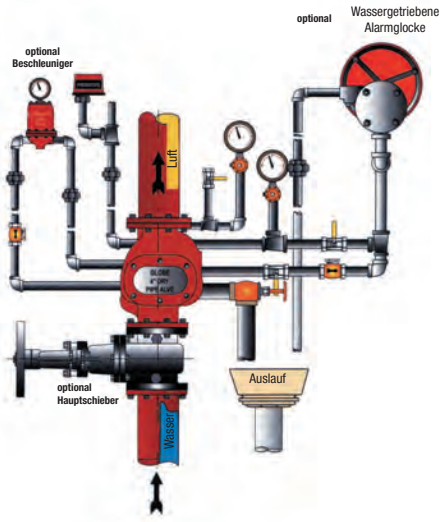

Aufbau:
A – Flansch-Sprühflutalarmventil
B - Basis-Trim
C - Trim elektrische Auslösung 24 Vcc
D - Absperrklappe mit Untersetzungsgetriebe, Handrand, Anzeige und Positionsschalter*
E - Wassergetriebene Alarmglocke
F - Alarmdruckschalter mit 1 Kontakt Potter PS10-1 (Wasseralarm)

* Beschleuniger mit Trim nicht erhältlich für das Ventil 2 1/2”

STRÖMUNGSWÄCHTER UL FM

Zeigt an, dass Wasser durch die Leitungen fließt; schließt einen für Alarmsignale nutzbaren elektrischen Kontakt.

Barcode	Code	Beschreibung	Preis
8 032621 836913	FL1	Modell 2", 2 Kontakte mit Verzögerung	€ 302,50
8 032621 836920	FL2	Modell 2 1/2", 2 Kontakte mit Verzögerung	€ 302,50
8 032621 836937	FL3	Modell 3", 2 Kontakte mit Verzögerung	€ 302,50
8 032621 836944	FL4	Modell 4", 2 Kontakte mit Verzögerung	€ 302,50
8 032621 836951	FL5	Modell 5", 2 Kontakte mit Verzögerung	€ 302,50
8 032621 836968	FL6	Modell 6", 2 Kontakte mit Verzögerung	€ 302,50

LUFTBESCHLEUNIGER UL FM

Er wird in Trockenanlagen eingesetzt. Sein Zweck ist es, den Luftaustritt aus den Leitungen zu beschleunigen, sodass das Wasser rechtzeitig die durch den Brand ausgelösten Sprinklerköpfe erreicht. Er wird an der Trockenventilstation montiert.

Barcode	Code	Beschreibung	Preis
8 032621 836975	9957	Modell UL FM	€ 1.908,10

VERZÖGERUNGSBEHÄLTER UL FM

Eine vorübergehende Öffnung der Platte kann auch ohne einen normalen, auf die Öffnung eines Sprinklerkopfes zurückzuführenden Fluss erfolgen; Zweck des Behälters ist es, die wassergetriebene Alarmglocke zu verzögern, falls sich Druckschwankungen im Leitungsnetz ergeben.

Barcode	Code	Beschreibung	Preis
8 032621 836982	9958	Modell UL FM	€ 553,00

WASSERGETRIEBENE ALARMGLOCKE UL FM

Die wassergetriebene Alarmglocke funktioniert ausschließlich durch die vom Wasserdurchfluss erzeugte Energie, welche auf die Öffnung einer oder mehrere Sprinklerköpfe zurückzuführen ist.

Barcode	Code	Beschreibung	Preis
8 032621 837002	9960	Modell UL FM	€ 572,50

DRUCKSCHALTER UL FM

Zeigt umgehend den Betrieb der Anlage an und aktiviert Fernalarme oder aktiviert oder deaktiviert andere Geräte.
Mit NC- und NO-Kontakt ausgestattet.

Barcode	Code	Beschreibung	Preis
8 032621 837026	9962	Modell UL FM, 1 Kontakt	€ 184,40

STELLUNGSANZEIGER UL FM

Er wird am Hauptapsperrschieber des Steuerventils der Anlage angebracht.
Das Ventil muss unbedingt geöffnet bleiben; bei Schließung oder Störungen erscheint auf der Schalttafel ein Alarmsignal.

Barcode	Code	Beschreibung	Preis
8 032621 837033	9963	Modell UL FM horizontal	€ 996,90

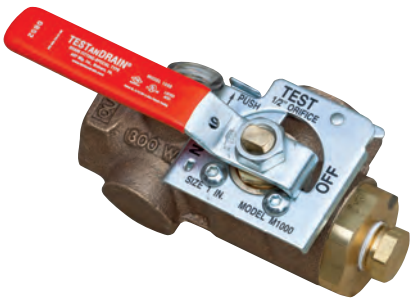

PRÜFVORRICHTUNG MIT GESCHLOSSENEM AUSLAUF TEST AND DRAIN

Barcode	Code	Beschreibung	Preis
8 055118553391	TD01	Gewinde 1" x 1/2" K-Faktor=80	€ 280,00
8 055118553407	TD02	Gewinde 1" x 13/4" K-Faktor=116	€ 335,00
8 055118553414	TD03	Gewinde 1"1/4 x 1/2" K-Faktor=80	€ 440,00
8 055118553421	TD04	Gewinde 1"1/4 x 3/4" K-Faktor=116	€ 440,00

MANOMETER

Barcode	Code	Beschreibung	Preis
8 055118553438	MAN01	Wassermanometer	€ 73,00
8 055118553445	MAN02	Luftmanometer	€ 78,00
8 055118553452	RMAN	Manometerhahn	€ 81,00

DURCHFLUSSMESSER UL FM

In der Regel findet er im Pumpenraum Verwendung, wo er die tatsächliche dynamische Wasserführung misst.

Barcode	Code	Beschreibung	Preis
8 032621 837125	9972	Modell UL FM 3"	€ 4.468,60

SCHIEBER UL FM

Typ mit steigender Spindel, UL FM zugelassen.

Barcode	Code	Beschreibung	Preis
8 032621 837040	9964	Modell 3”	€ 617,90
8 032621 837057	9965	Modell 4”	€ 713,90
8 032621 837071	9967	Modell 8”	€ 1.844,50

SCHIEBER MIT AUSSENLIEGENDER SPINDEL UL FM

Typ PN 10 ASA 150 nach Normen UNI.

Barcode	Code	Beschreibung	Preis
8 032621 837088	9968	Modell 3”	€ 797,00
8 032621 837095	9969	Modell 4”	€ 685,40
8 032621 837118	9971	Modell 8”	€ 1.729,00

CSICERT® SISTEMA di CERTIFICAZIONE

SINCERT
SGQ n° 032A
PRD n° 032 B
SGA n° 032D
Membro degli accordi di mutuo riconoscimento EA e IAF
Signatory of EA and IAF mutual recognition agreement

CSI
Certificazione e Testing
Viale Lombardia, 20 - 20021 Bollate (MI)
Tel. 02-383301 - Fax 02-3503940 - www.csi-spa.com

CERTIFICATO n° / *Certificate n°* **SQ051971** Settore EA / *EA sector* **17**

Si certifica che il sistema di gestione per la qualità di / *We hereby certify that the quality management system operated by*

RACK SYSTEM S.r.l.
Via Petrarca, 22 - 20123 Milano (MI)

Unità operativa / *Operative unit*

Via Ugo Foscolo, 3/G - 20060 Basiano (MI)

È conforme alla norma: / *Is in compliance with the standard* **UNI EN ISO 9001:2008**

Per i seguenti servizi / processi / prodotti - *Concerning the following services / processes / products*

Progettazione, produzione e vendita lastre safe crash, materiali e accessori antincendio, cassette e contenitori materiale antincendio, sistemi equipaggiati con tubazioni flessibili, semirigide e rigide

Il presente certificato è soggetto al rispetto del regolamento di CSICERT per la certificazione dei sistemi di gestione per la qualità delle organizzazioni. Riferirsi al manuale qualità per i dettagli delle eventuali esclusioni dei requisiti della UNI EN ISO 9001:2008
Per informazioni puntuali e aggiornate circa eventuali variazioni intervenute nello stato di validità della certificazione di cui al presente certificato, si prega di contattare CSI S.p.A.

25/02/2005	06/03/2008	18/02/2010	05/03/2011
Rilascio / *Issued on*	Rinnovo / *Renewing*	Aggiornamento / *Updating*	Scadenza / *Expiring on*

Il Presidente
Ing. P. Cau

GRUPPO IMQ

PG20_B3A-Rev.3 (12.09.07)

CE

Wandhydrant mit flexiblem Schlauch

CSI

Viale Lombardia 20 - 20021 Bollate (MILANO) - ITALY
www.csi-spa.com Tel. +39.02.383301 - Fax +39.02.3503940

CERTIFICATO CE DI CONFORMITA'

EC CONFORMITY CERTIFICATE

Registrazione n.° CPD/0497/083/05
Registration number

l'Istituto di Certificazione CSI S.p.A. (Organismo Notificato per la Direttiva 89/106/CEE)
The Certification Body CSI S.p.A. (89/106/EEC Directive Notified Body)
certifica che/ *certifies that*

RACK SYSTEM s.r.l.
Via Lombardia, 32/34 - 20060 Vignate (MI)

ha implementato e mantiene un Controllo Interno della Produzione che garantisce la conformità al Tipo esaminato e ai requisiti della norma EN 671-2:2001+ AC2004, secondo la procedura del Sistema 1(uno) - Allegato III della direttiva 89/106/CEE
has implemented and maintains a Factory Production Control in compliance to Initial Type-Examination and the requirement which apply to it, according to the procedure of System 1 (one) - Annex III of the 89/106/EEC Directive

allo scopo di produrre e testare
for the scope of manufacturing and testing

IDRANTE A MURO CON MANICHETTA FLESSIBILE
Composti da: Valvola di intercettazione, Tubazione Flessibile, Lancia, erogatrice
Hose system - Components: Inlet stop valve, lat-flat hose, Shut-off nozzle

Modelli : come in allegato A
References: as in annex A

Il produttore è autorizzato ad apporre sul kit antincendio ad acqua di cui sopra, dopo la marcatura CE, il numero di identificazione dell'Organismo Notificato 0497.
Questo certificato è soggetto a sorveglianza annuale.
The manufacturer is authorized to provide the above water firefight equipment with the CE marking, followed by the Notified Body identification number 0497.
This certificate is subject to a yearly reassessment

Data emissione/issue *date*
10/06/2005
Aggiornamento/*update*
29/04/2010

GRUPPO IMQ

Pag. 1/2

Il Responsabile del Centro
Managing Director
Dott. Ing. P. Cau

CE

Verstellbare Haspeln Anakonda

CSI
Viale Lombardia 20 - 20021 Bollate (MILANO) - ITALY
Tel. +39.02.383301 - Fax +39.02.3503940- www.csi-spa.com

CERTIFICATO CE

EC CERTIFICATE

Registrazione n.° CPD/0497/081/05
Registration number

l'Istituto di Certificazione CSI S.p.A. (Organismo Notificato per la Direttiva 89/106/CEE)
The Certification Body CSI S.p.A. (89/106/EEC Directive Notified Body)
certifica che/ *certifies that*

RACK SYSTEM s.r.l.
Via Lombardia, 32/34 - 20060 Vignate (MI)

ha implementato e mantiene un Controllo Interno della Produzione che garantisce la conformità al Tipo esaminato inizialmente e ai requisiti della norma EN 671-2:2001, secondo la procedura del Sistema 1(uno) - Allegato III della direttiva 89/106/CEE
has implemented and maintains a Factory Production Control in compliance to Initial Type-Examination and the requirement which apply to it, according to the procedure of System 1 (one) - Annex III of the 89/106/EEC Directive

allo scopo di produrre e testare
for the scope of manufacturing and testing

NASPI ORIENTABILI ANAKONDA
Composti da: Cassetta,Valvola di intercettazione, Tubazione Semirigida, Lancia erogatrice
Hose system - Components: Inlet stop valve, lat-flat hose, Shut-off nozzle

Modelli : come in allegato A
References: as in annex A

Il produttore è autorizzato ad apporre sul kit antincendio ad acqua di cui sopra, dopo la marcatura CE, il numero di identificazione dell'Organismo Notificato 0497.
Questo certificato è soggetto a sorveglianza annuale.
The manufacturer is authorized to provide the above water firefight equipment with the CE marking, followed by the Notified Body identification number 0497.
This certificate is subject to a yearly reassessment

Data emissione/issue *date*
10/06/2005
Aggiornamento/*update*
23/09/2008
data scadenza/expiring date
09/06/2011

GRUPPO IMQ

Pag. 1/3

Il Responsabile del Centro
Managing Director
Dott. Ing. P. Cau

CE

Feste Haspeln Anakonda

CSI

Viale Lombardia 20 - 20021 Bollate (MILANO) - ITALY
Tel. +39.02.383301 - Fax +39.02.3503940- www.csi-spa.com

CERTIFICATO CE

EC CERTIFICATE

Registrazione n.° CPD/0497/082/05
Registration number

l'Istituto di Certificazione CSI S.p.A. (Organismo Notificato per la Direttiva 89/106/CEE)
The Certification Body CSI S.p.A. (89/106/EEC Directive Notified Body)
certifica che/ *certifies that*

RACK SYSTEM s.r.l.
Via Lombardia, 32/34 - 20060 Vignate (MI)

ha implementato e mantiene un Controllo Interno della Produzione che garantisce la conformità al Tipo esaminato inizialmente e ai requisiti della norma EN 671-2:2001, secondo la procedura del Sistema 1(uno) - Allegato III della direttiva 89/106/CEE
has implemented and maintains a Factory Production Control in compliance to Initial Type-Examination and the requirement which apply to it, according to the procedure of System 1 (one) - Annex III of the 89/106/EEC Directive

allo scopo di produrre e testare
for the scope of manufacturing and testing

NASPI FISSI ANAKONDA
Composti da: Valvola di intercettazione, Tubazione Semirigida, Lancia erogatrice
Hose system - Components: Inlet stop valve, lat-flat hose, Shut-off nozzle

Modelli : come in allegato A
References: as in annex A

Il produttore è autorizzato ad apporre sul kit antincendio ad acqua di cui sopra, dopo la marcatura CE, il numero di identificazione dell'Organismo Notificato 0497.
Questo certificato è soggetto a sorveglianza annuale.
The manufacturer is authorized to provide the above water firefight equipment with the CE marking, followed by the Notified Body identification number 0497.
This certificate is subject to a yearly reassessment

Data emissione/issue *date*
10/06/2005
Aggiornamento/*update*
23/09/2008
data scadenza/expiring date
09/06/2011

GRUPPO IMQ

Pag. 1/2

Il Responsabile del Centro
Managing Director
Dott. Ing. P. Cau

QUARIO IN ERNO 261

MOD 4 VCF

28 DIC. 2007

Ministero dell'Interno

DIPARTIMENTO DEI VIGILI DEL FUOCO, DEL SOCCORSO PUBBLICO E DELLA DIFESA CIVILE
DIREZIONE CENTRALE PER LA PREVENZIONE E LA SICUREZZA TECNICA
AREA VI PROTEZIONE ATTIVA

VISTO il decreto del ministero dell'Interno 7 gennaio 2005 titolato "*Norme tecniche e procedurali per la classificazione ed omologazione di estintori portatili d'incendio*" . (G.U. n° 28 del 4/02/2005) :

VISTA la norma tecnica UNI EN 3/7:2004 concernente gli estintori portatili d'incendio:

VISTA l'istanza presentata dalla società **RACK SYSTEM S.r.l.** Codice Costruttore **119** sita in **Via Lombardia, 32/34 – 20060 Vignate (MI)** per ottenere l'omologazione dell'estintore portatile d'incendio di propria produzione denominato " **PK6 DRAGON** " a polvere da **6 kg.** Classe " **A – B - C** " capacità estinguente " **34A - 233B -C** ":

ESAMINATA la documentazione e la certificazione presentata certificato di prova **n° CSI/009/06/LEP** del 29/11/2006 emessa dal Laboratorio CSI S.p.A. nonché i documenti costituenti parte integrante del certificato stesso:

SI OMOLOGA

l'estintore portatile d'incendio denominato " **PK6 DRAGON** " a polvere da **6 kg.** Classe " **A – B - C** " capacità estinguente " **34A - 233B -C** ": prodotto dalla società **RACK SYSTEM S.r.l.** Codice Costruttore **119** sita in **Via Lombardia, 32/34 – 20060 Vignate (MI)** . e se ne **autorizza** la riproduzione. ai sensi del decreto ministeriale citato in premessa a condizione che la produzione di serie sia conforme al prototipo omologato. ed assuma una nuova numerazione della matricola progressiva ad iniziare dal numero 1.

Il produttore si impegna (art. **8** punto 1 del D.M. 7 gennaio 2005) a garantire la conformità della produzione al prototipo omologato: ad impiegare nella produzione materiali. componenti e accoppiamenti conformi alla Direttiva 97/23/CE (decreto legislativo n. 93/ 2000) : emettere per ogni estintore la dichiarazione di conformità di cui all'art. 3 lettera f : fornire a corredo di ogni esemplare il libretto uso e manutenzione di cui all' art. 3 lettera g: punzonare sull'estintore l'anno di costruzione . il numero di matricola progressivo e il codice costruttore punto 3 dell'art. 9.

La presente omologazione ha **validità di anni 5** a decorrere dalla data di rilascio (art. 10 D.M. 7 gennaio 2005).

All'intestatario della presente omologazione nonché a tutti i soggetti comunque interessati. si richiamano gli obblighi di legge derivanti dall'applicazione del sopracitato decreto ministeriale.

IL DIRETTORE CENTRALE
Dott. Ing. Roberto BARZI)

N.B. IL PRESENTE ATTO DI OMOLOGAZIONE È RIPRODUCIBILE UNICAMENTE NELLA SUA INTEGRALE STESURA

MODULARIO INTERNO - 206

MOD. 6 U.CO.

Ministero dell'Interno

DIREZIONE CENTRALE PER LA PREVENZIONE E LA SICUREZZA TECNICA
AREA VI PROTEZIONE ATTIVA

VISTO il decreto del ministero dell'Interno 7 gennaio 2005 titolato "*Norme tecniche e procedurali per la classificazione ed omologazione di estintori portatili d'incendio*" . (G.U. n° 28 del 4/02/2005) ;

VISTA la norma tecnica UNI EN 3/7:2004 concernente gli estintori portatili d'incendio;

VISTA l'istanza presentata dalla società **RACK SYSTEM S.r.l.** Codice Costruttore **119** sita in **Via Lombardia, 32/34 – 20060 Vignate (MI)** per ottenere l'omologazione dell'estintore portatile d'incendio di propria produzione denominato **" KS5 I "** a biossido di carbonio da **5 kg.** Classe **" B "** capacità estinguente **" 113B "**;

ESAMINATA la documentazione e la certificazione presentata certificato di prova **n° 1309-2009** del 30/06/2009 emessa dal Laboratorio M. MASINI S.r.l. nonchè i documenti costituenti parte integrante del certificato stesso;

SI OMOLOGA

l'estintore portatile d'incendio denominato **" KS5 I "** a biossido di carbonio da **5 kg.** Classe **" B "** capacità estinguente **" 113B "**; prodotto dalla società **RACK SYSTEM S.r.l.** Codice Costruttore **119** sita in **Via Lombardia, 32/34 – 20060 Vignate (MI)** , e se ne **autorizza** la riproduzione, ai sensi del decreto ministeriale citato in premessa a condizione che la produzione di serie sia conforme al prototipo omologato, ed assuma una nuova numerazione della matricola progressiva ad iniziare dal numero 1.

Il produttore si impegna (art. **8** punto 1 del D.M. 7 gennaio 2005) a garantire la conformità della produzione al prototipo omologato; ad impiegare nella produzione materiali, componenti e accoppiamenti conformi alla Direttiva 97/23/CE (decreto legislativo n. 93/2000) ; emettere per ogni estintore la dichiarazione di conformità di cui all'art. 3 lettera f ; fornire a corredo di ogni esemplare il libretto uso e manutenzione di cui all' art. 3 lettera g; punzonare sull'estintore l'anno di costruzione , il numero di matricola progressivo e il codice costruttore punto 3 dell'art. 9.

La presente omologazione ha **validità di anni 5** a decorrere dalla data di rilascio (art. 10 D.M. 7 gennaio 2005).

All'intestatario della presente omologazione nonché a tutti i soggetti comunque interessati, si richiamano gli obblighi di legge derivanti dall'applicazione del sopracitato decreto ministeriale.

VISTO: IL DIRIGENTE AREA VI

IL DIRETTORE CENTRALE
(Dott. Ing. Maurizio STOCCHI)

N.B. IL PRESENTE ATTO DI OMOLOGAZIONE E' RIPRODUCIBILE UNICAMENTE NELLA SUA INTEGRALE STESURA

MARCA DA BOLLO
€14,62
QUATTORDICI/62
Entrate
00031853 00003954 WDP1H0D1
00060952 07/07/2009 09:37:36
0001-00009 4A86A87D9806C7ED
IDENTIFICATIVO : 01082698217892
0 1 08 269821 789 2

ISTITUTO POLIGRAFICO E ZECCA DELLO STATO - S.

MODULARIO INTERNO - 206

MOD. 8 U.C.O.

Ministero dell'Interno

DIREZIONE CENTRALE PER LA PREVENZIONE E LA SICUREZZA TECNICA
AREA VI PROTEZIONE ATTIVA

VISTO il decreto del ministero dell'Interno 7 gennaio 2005 titolato "*Norme tecniche e procedurali per la classificazione ed omologazione di estintori portatili d'incendio*" , (G.U. n° 28 del 4/02/2005) ;

VISTA la norma tecnica UNI EN 3/7:2004 concernente gli estintori portatili d'incendio;

VISTA l'istanza presentata dalla società **RACK SYSTEM S.r.l.** Codice Costruttore **119** sita in **Via Lombardia, 32/34 – 20060 Vignate (MI)** per ottenere l'omologazione dell'estintore portatile d'incendio di propria produzione denominato **" KS2 I "** a biossido di carbonio da **2 kg.** Classe **" B "** capacità estinguente **" 55B "**;

ESAMINATA la documentazione e la certificazione presentata certificato di prova **n° 1308-2009** del 30/06/2009 emessa dal Laboratorio M. MASINI S.r.l. nonchè i documenti costituenti parte integrante del certificato stesso;

SI OMOLOGA

l'estintore portatile d'incendio denominato **" KS2 I "** a biossido di carbonio da **2 kg.** Classe **" B "** capacità estinguente **" 55B "**; prodotto dalla società **RACK SYSTEM S.r.l.** Codice Costruttore **119** sita in **Via Lombardia, 32/34 – 20060 Vignate (MI)** , e se ne **autorizza** la riproduzione, ai sensi del decreto ministeriale citato in premessa a condizione che la produzione di serie sia conforme al prototipo omologato, ed assuma una nuova numerazione della matricola progressiva ad iniziare dal numero 1.

Il produttore si impegna (art. **8** punto 1 del D.M. 7 gennaio 2005) a garantire la conformità della produzione al prototipo omologato; ad impiegare nella produzione materiali, componenti e accoppiamenti conformi alla Direttiva 97/23/CE (decreto legislativo n. 93/2000) ; emettere per ogni estintore la dichiarazione di conformità di cui all'art. 3 lettera f ; fornire a corredo di ogni esemplare il libretto uso e manutenzione di cui all' art. 3 lettera g; punzonare sull'estintore l'anno di costruzione , il numero di matricola progressivo e il codice costruttore punto 3 dell'art. 9.

La presente omologazione ha **validità di anni 5** a decorrere dalla data di rilascio (art. 10 D.M. 7 gennaio 2005).

All'intestatario della presente omologazione nonché a tutti i soggetti comunque interessati, si richiamano gli obblighi di legge derivanti dall'applicazione del sopracitato decreto ministeriale.

VISTO: IL DIRIGENTE AREA VI

IL DIRETTORE CENTRALE
(Dott. Ing. Maurizio STOCCHI)

N.B.: IL PRESENTE ATTO DI OMOLOGAZIONE E' RIPRODUCIBILE UNICAMENTE NELLA SUA INTEGRALE STESURA

ISTITUTO POLIGRAFICO E ZECCA DELLO STATO - S.

MOD. 1/2/61

18 DIC 2007

Ministero dell'Interno

DIREZIONE CENTRALE PER LA PREVENZIONE E LA SICUREZZA TECNICA
AREA VI PROTEZIONE ATTIVA

VISTO il decreto del ministero dell'Interno 7 gennaio 2005 titolato "*Norme tecniche e procedurali per la classificazione ed omologazione di estintori portatili d'incendio*" , (G.U. n° 28 del 4/02/2005) ;

VISTA la norma tecnica UNI EN 3/7:2004 concernente gli estintori portatili d'incendio;

VISTA l'istanza presentata dalla società **RACK SYSTEM S.r.l.** Codice Costruttore **119** sita in **Via Lombardia, 32/34 – 20060 Vignate (MI)** per ottenere l'omologazione dell'estintore portatile d'incendio di propria produzione denominato **" KK2 RD "** a biossido di carbonio da **2 kg.** Classe **" B "** capacità estinguente **" 70B "**;

ESAMINATA la documentazione e la certificazione presentata certificato di prova **n° 3637-2007** del 29/10/2007 emessa dal Laboratorio M. MASINI S.r.l. nonchè i documenti costituenti parte integrante del certificato stesso;

SI OMOLOGA

l'estintore portatile d'incendio denominato **" KK2 RD "** a biossido di carbonio da **2 kg.** Classe **" B "** capacità estinguente **" 70B "**; prodotto dalla società **RACK SYSTEM S.r.l.** Codice Costruttore **119** sita in **Via Lombardia, 32/34 – 20060 Vignate (MI)** , e se ne **autorizza** la riproduzione, ai sensi del decreto ministeriale citato in premessa a condizione che la produzione di serie sia conforme al prototipo omologato, ed assuma una nuova numerazione della matricola progressiva ad iniziare dal numero 1.

Il produttore si impegna (art. **8** punto 1 del D.M. 7 gennaio 2005) a garantire la conformità della produzione al prototipo omologato; ad impiegare nella produzione materiali, componenti e accoppiamenti conformi alla Direttiva 97/23/CE (decreto legislativo n. 93/2000) ; emettere per ogni estintore la dichiarazione di conformità di cui all'art. 3 lettera f ; fornire a corredo di ogni esemplare il libretto uso e manutenzione di cui all' art. 3 lettera g; punzonare sull'estintore l'anno di costruzione , il numero di matricola progressivo e il codice costruttore punto 3 dell'art. 9.

La presente omologazione ha **validità di anni 5** a decorrere dalla data di rilascio (art. 10 D.M. 7 gennaio 2005).

All'intestatario della presente omologazione nonché a tutti i soggetti comunque interessati, si richiamano gli obblighi di legge derivanti dall'applicazione del sopracitato decreto ministeriale.

VISTO: IL DIRIGENTE AREA VI

IL DIRETTORE CENTRALE
(Dott. Ing. Roberto BARZI)

N.B. IL PRESENTE ATTO DI OMOLOGAZION E' RIPRODUCIBILE UNICAMENTE NELLA SUA INTEGRALE STESURA

MODULARIO INTERNO - 206

MOD. 6 U.C.O.

Ministero dell'Interno

DIREZIONE CENTRALE PER LA PREVENZIONE E LA SICUREZZA TECNICA
AREA VI PROTEZIONE ATTIVA

VISTO il decreto del ministero dell'Interno 7 gennaio 2005 titolato "*Norme tecniche e procedurali per la classificazione ed omologazione di estintori portatili d'incendio*" . (G.U. n° 28 del 4/02/2005) ;

VISTA la norma tecnica UNI EN 3/7:2004 concernente gli estintori portatili d'incendio;

VISTA l'istanza presentata dalla società **RACK SYSTEM S.r.l.** Codice Costruttore **119** sita in **Via Lombardia, 32/34 – 20060 Vignate (MI)** per ottenere l'omologazione dell'estintore portatile d'incendio di propria produzione denominato **" KK5 RD "** a biossido di carbonio da **5 kg.** Classe **" B "** capacità estinguente **" 113B "**;

ESAMINATA la documentazione e la certificazione presentata certificato di prova **n° 3638-2007** del 29/10/2007 emessa dal Laboratorio M. MASINI S.r.l. nonchè i documenti costituenti parte integrante del certificato stesso;

SI OMOLOGA

l'estintore portatile d'incendio denominato **" KK5 RD "** a biossido di carbonio da **5 kg.** Classe **" B "** capacità estinguente **" 113B "**; prodotto dalla società **RACK SYSTEM S.r.l.** Codice Costruttore **119** sita in **Via Lombardia, 32/34 – 20060 Vignate (MI)** . e se ne **autorizza** la riproduzione, ai sensi del decreto ministeriale citato in premessa a condizione che la produzione di serie sia conforme al prototipo omologato, ed assuma una nuova numerazione della matricola progressiva ad iniziare dal numero 1.

Il produttore si impegna (art. **8** punto 1 del D.M. 7 gennaio 2005) a garantire la conformità della produzione al prototipo omologato; ad impiegare nella produzione materiali, componenti e accoppiamenti conformi alla Direttiva 97/23/CE (decreto legislativo n. 93/2000) ; emettere per ogni estintore la dichiarazione di conformità di cui all'art. 3 lettera f ; fornire a corredo di ogni esemplare il libretto uso e manutenzione di cui all' art. 3 lettera g; punzonare sull'estintore l'anno di costruzione , il numero di matricola progressivo e il codice costruttore punto 3 dell'art. 9.

La presente omologazione ha **validità di anni 5** a decorrere dalla data di rilascio (art. 10 D.M. 7 gennaio 2005).

All'intestatario della presente omologazione nonché a tutti i soggetti comunque interessati, si richiamano gli obblighi di legge derivanti dall'applicazione del sopracitato decreto ministeriale.

VISTO: IL DIRIGENTE AREA VI

N.B.: IL PRESENTE ATTO DI OMOLOGAZIONE E' RIPRODUCIBILE UNICAMENTE NELLA SUA INTEGRALE STESURA

IL DIRETTORE CENTRALE
(Dott. Ing. Roberto BARZI)

CSI
CERTIFICATO DI CONFORMITÀ
TYPE APPROVAL CERTIFICATE
si certifica che
RACK SYSTEM Srl
Via Lombardia 32/34 - 20060 VIGNATE (MI)
IMQ

CSI
CERTIFICATO DI CONFORMITÀ
CERTIFICATO CE
CERTIFICATO CE DEL TIPO
Allegato al CERTIFICATO DI CONFORMITÀ
IMQ
CE 0497

Marke Safe Crash® U.S.A.

The United States of America

CERTIFICATE OF REGISTRATION
PRINCIPAL REGISTER

The Mark shown in this certificate has been registered in the United States Patent and Trademark Office to the named registrant.

The records of the United States Patent and Trademark Office show that an application for registration of the Mark shown in this Certificate was filed in the Office; that the application was examined and determined to be in compliance with the requirements of the law and with the regulations prescribed by the Commissioner of Patents and Trademarks; and that the Applicant is entitled to registration of the Mark under the Trademark Act of 1946, as Amended.

A copy of the Mark and pertinent data from the application are part of this certificate.

This registration shall remain in force for TEN (10) years, unless terminated earlier as provided by law, and subject to compliance with the provisions of Section 8 of the Trademark Act of 1946, as Amended.

PATENT AND TRADEMARK OFFICE · UNITED STATES OF AMERICA

Commissioner of Patents and Trademarks

LIEFERBEDINGUNGEN

Bestellungen
Es werden schriftlich per Post, E-Mail und Fax eingehende Bestellungen akzeptiert, welche für die Ges. Rack System ® nur bei Genehmigung oder direkter Erledigung als verbindlich gelten. Wir behalten uns das Recht vor, unsere Produkte ohne jegliche Informationspflicht zu ändern. Veränderungen an den Produkten dienen stets einer Verbesserung derselben.

Lieferung
Die Lieferungen verstehen sich ab Werk, bei erfolgter Beladung der Transportmittel mit der Ware. Die Ware reist auf jeden Fall auf Gefahr des Käufers. Für eventuelle auf die Transportunternehmen zurückzuführende verspätete Warenlieferungen stehen weder Entschädigungen noch Schadenersatz zu. Bei Folgeauswirkungen, Beschädigungen oder fehlender Ware liegt es deshalb im Interesse des Empfängers, umgehend gegen den Frachtführer vorzugehen. Wird die bestellte Ware innerhalb von 30 Tagen nach der festgelegten Frist nicht entgegengenommen, behalten wir uns das Recht vor, sie an Dritte zu verkaufen und dem Käufer in jedem Fall eine Summe von 20% plus MwSt. in Rechnung zu stellen, falls nicht eine höhere Entschädigung zu leisten ist.

Rücksendungen
Rücksendungen müssen zuvor schriftlich von der Ges. Rack System ® genehmigt worden sein. Die Warenrücksendungskosten gehen komplett zu Lasten des Rücksenders.

Garantie
Für Mängel die auf das Konstruktionsmaterial oder auf Verarbeitungsfehler zurückzuführen sind haben unsere Produkte 12 (zwölf) Monate Garantie ab Lieferscheindatum; Rücksendungen defekter Produkte haben frei unser Lager zu erfolgen und werden kostenlos ersetzt. Von der Garantie ausgeschlossen sind Defekte, welche auf Ursachen zurückzuführen sind, für die wir nicht verantwortlich sind. Für jegliche Folgeauswirkungen oder direkten oder indirekten Schaden durch die gelieferte Ware lehnen wir jede Verantwortung ab.

Preise
Die auf unserer Preisliste angegebenen Preise und Angebote verstehen sich ohne Mehrwertsteuer.
Falls bedeutende Mehrkosten durch Rohstoffe, Arbeitskräfte oder andere größere Belastungen jeglicher Natur anfallen, unterliegen die vereinbarten Preise einer Änderung. Wir behalten uns deshalb die Möglichkeit vor, die Preise auch nach Vertragsabschluss anzupassen.

Bezahlung
Die Zahlungen müssen innerhalb der in der Proformarechnung oder in der Rechnung vereinbarten Zeit bei unserer Niederlassung eingehen. Es werden keine Rabatte oder Abrundungen akzeptiert. Bei verspäteter Zahlung werden Verzugszinsen in doppelter Höhe des gesetzlichen Zinssatzes berechnet, ohne vorherige Zahlungsaufforderung und stets unter Vorbehalt der Entschädigung für größeren Schaden.

BEANSTANDUNGEN
Es werden keine Beanstandungen akzeptiert, die nicht innerhalb von 8 Tagen nach Übergabe der Ware eingehen. Beanstandungen oder Reklamationen berechtigen nicht zu Zahlungsaussetzungen oder -verspätungen.

Zuständiger Gerichtsstand
Zuständiger Gerichtsstand ist Mailand.

Transport / Verpackungen
- Für den Versand von Bestellungen unter € 300,00 wird eine Transportkostenpauschale von € 25,00 in Rechnung gestellt
- Für den Versand von Bestellungen von € 300,00 bis € 2000,00 wird eine Transportkostenpauschale entsprechend der Regionen-Tabelle in Rechnung gestellt
- Der Versand von Bestellungen über € 2000,00 ist gebührenfrei
- Ladebordwand 60,00 €

Regionen	% Transportkosten
Piemont, Aostatal, Ligurien, Lombardei, Emilia, Venetien, Trentino, Friaul	4%
Toskana, Latium, Umbrien, Abruzzen, Molise, Marken	5%
Basilicata, Kampanien, Apulien, Kalabrien, Sizilien, Sardinien	6%

Sonderverpackungskosten
- weniger als 20 Platten: Festgebühr 20,00 €

Palettenkosten
- 5,00 € Festgebühr für Bestellungen unter 300,00 €

REV. 1.0/10

rack system®

Griffbereite Sicherheit

RACK SYSTEM S.r.l.

Via Ugo Foscolo, 3/G
20060 Basiano (Milano) Italia

Phone: +39029566319
+39029566135
+390295360035
Telefax: +39029560140
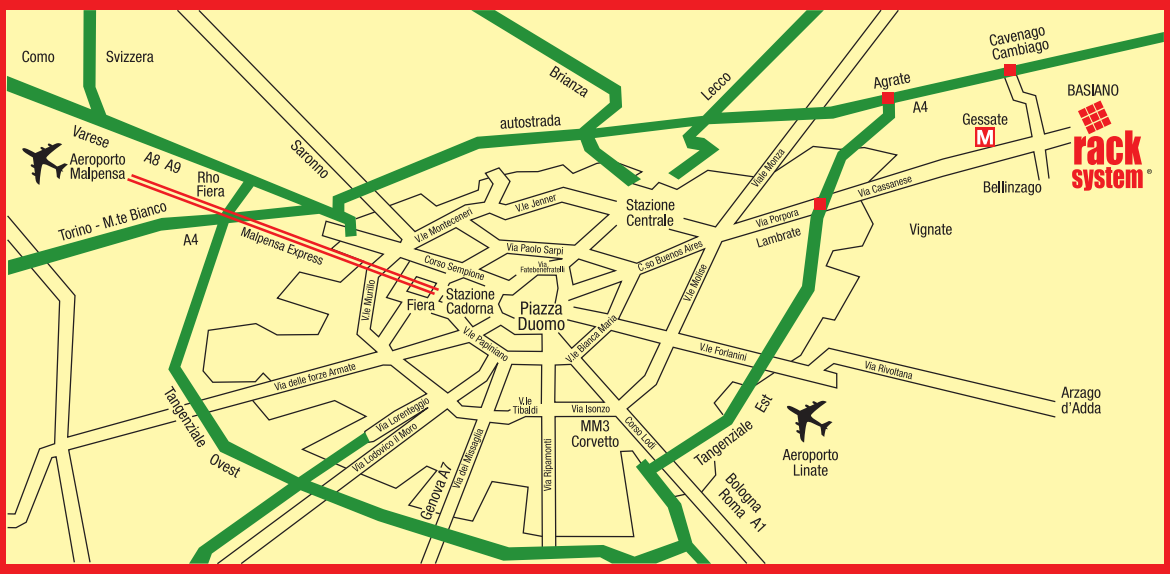
E-mail: info@racksystem.it
Website: www.racksystem.it